A.E.C.
8, rue Denis Papin
77390 VERNEUIL L'ETANG
Tel : 01 64 25 09 50
Fax : 01 64 25 09 51

Tunzini
66, route de Sartrouville
78232 LE PECQ CEDEX
Tel : 01 30 09 33 33
Fax : 01 30 09 33 09

AEC01 CTA A102.1/A104.1 B101.1/B101.2/B101.3/B105 LTC 01 / RDC BAS

C.H.I.H.S. VESOUL

70000 VESOUL

DATE DE CREATION: 30/07/2008	DESSINE: BLA	VERIFIE:

DOSSIER N° : 13030	SCHEMA N° : 7616 / D	1 / 151

CE DOCUMENT EST NOTRE PROPRIETE. IL EST REMIS A TITRE CONFIDENTIEL.
IL NE DOIT PAS ETRE REPRODUIT OU COMMUNIQUE A DES TIERS SANS NOTRE AUTORISATION ECRITE

INDICE	MODIFICATION	DATE	DESSINE	VERIFIE	APPROUVE
D	MISE A JOUR	08/01/2010	B.L		
C	Mise à Jour	26/10/2009	A-C		
B	MISE A JOUR (ICC)	27/11/2008	BLA		
A	MISE A JOUR	01/09/2008	BLA		
0	1 ère Diffusion	20/08/2008	BLA		

N° FOLIO	DESIGNATION	MODIFICATIONS 1	2	3	4	5	6	7	8	9
1	PAGE DE GARDE	0	A	B	C	D				
2	LISTE DES FOLIOS	0	A	B	C	D				
3	LISTE DES FOLIOS	0	A	B	C	D				
4	LISTE DES FOLIOS	0	A	B	C	D				
5	RENSEIGNEMENTS DES DOCUMENTS	0								
6	ALIMENTATION GENERALE	0	B							
7	PUISSANCE CTA A102.1	0	B							
8	PUISSANCE CTA A102.1	0								
9	PUISSANCE CTA A102.1	0								
10	PUISSANCE CTA A102.1	0	C							
11	PUISSANCE CTA A104.1	0	A							
12	PUISSANCE CTA B101.1	0								
13	PUISSANCE CTA B101.2	0								
14	PUISSANCE CTA B101.3	0								
15	EXTRACTEURS VEX B101.4/B101.5	0								
16	PUISSANCE CTA B105.1	0	A	B						
17	PUISSANCE CTA B115	0								
18	PUISSANCE DIVERS	0	D							
19	LIBRE	0								
20	LIBRE	0								
21	LIBRE	0								
22	FORMATION DES POLARITES	0	B							
23	FORMATION DES POLARITES	0	B							
24	REARMEMENT DEFAUTS	0								
25	REARMEMENT DEFAUTS	0	D							
26	COMMANDE ARRET DI/DELESTAGE GENERAL	0								
27	SECURITES CTA A102.1	0								
28	SOUFFLAGE CTA A102.1	0	B							
29	SECURITES VEX A102.1	0								
30	EXTRACTEUR VEX A102.1	0								
31	EXTRACTEUR VEX A102.2	0	A							
32	LIBRE	0								
33	EXTRACTEUR VEX A102.3	0	A							

N° FOLIO	DESIGNATION	MODIFICATIONS 1	2	3	4	5	6	7	8	9
34	LIBRE	0								
35	EXTRACTEUR VEX A102.4	0	A							
36	LIBRE	0								
37	EXTRACTEUR VEX A102.5	0	A							
38	EXTRACTEUR VEX A102.6	0	A							
39	EXTRACTEUR VEX A102.7	0	A							
40	EXTRACTEUR VEX A102.8	0	A							
41	EXTRACTEUR VEX A102.9	0	A							
42	SECURITES CTA A104.1	0								
43	SOUFFLAGE CTA A104.1	0	B							
44	SECURITES VEX A104.1	0								
45	EXTRACTEUR VEX A104.1	0	A							
46	SECURITES CTA B101.1	0								
47	REGISTRES CTA B101.1	0	B							
48	SOUFFLAGE CTA B101.1	0								
49	SOUFFLAGE CTA B101.1	0								
50	SECURITES VEX B101.1	0								
51	EXTRACTEUR VEX B101.1	0								
52	SECURITES CTA B101.2	0								
53	REGISTRES CTA B101.2	0	B							
54	SOUFFLAGE CTA B101.2	0								
55	SOUFFLAGE CTA B101.2	0								
56	SECURITES VEX B101.2	0								
57	EXTRACTEUR VEX B101.2	0								
58	SECURITES CTA B101.3	0								
59	REGISTRES CTA B101.3	0	B							
60	SOUFFLAGE CTA B101.3	0								
61	EXTRACTEUR VEX B101.3	0								
62	EXTRACTEUR VEX B101.4	0								
63	EXTRACTEUR VEX B101.5	0								
64	SECURITES CTA B105.1	0								
65	REGISTRES CTA B105.1	0	B							
66	SOUFFLAGE CTA B105.1	0								

N° FOLIO	DESIGNATION	MODIFICATIONS 1	2	3	4	5	6	7	8	9
67	EXTRACTEUR VEX B105.1	0								
68	SECURITES CTA B115	0								
69	REGISTRES CTA B115	0	B							
70	SOUFFLAGE CTA B115	0								
71	EXTRACTEUR VEX B115	0								
72	EXTRACTEUR VEX B115	0								
73	POMPE RECUPERATION LT 01	0	C							
74	EXTRACTEUR VEX 115.2	0	D							
75	LIBRE	0								
76	LIBRE	0								
77	LIBRE	0								
78	LIBRE	0								
79	SIGNALISATION	0								
80	SIGNALISATION GENERALITES	0								
81	SIGNALISATION CTA A102.1 / A104.1	0								
82	SIGNALISATION CTA B101.1 / B101.2	0								
83	SIGNALISATION CTA B101.3 / B105.1	0								
84	SIGNALISATION CTA B115/VEX 115.2	0	D							
85	SIGNALISATION DIVERS	0	C							
86	LIBRE	0								
87	LIBRE	0								
88	REGULATION PXC64-U	0								
89	REGULATION BARRE BUS A - SORTIES ANA	0								
90	REGULATION BARRE BUS A - SORTIES ANA	0	C							
91	REGULATION BARRE BUS A - ENTREES ANA	0								
92	REGULATION BARRE BUS A - ENTREES ANA	0	C							
93	REGULATION BARRE BUS A - ENTREES TOR	0								
94	REGULATION BARRE BUS A - ENTREES TOR	0								
95	REGULATION BARRE BUS A - ENTREES TOR	0								
96	REGULATION BARRE BUS A - ENTREES TOR	0								
97	REGULATION BARRE BUS A - ENTREES TOR	0								
98	REGULATION BARRE BUS A - ENTREES TOR	0								
99	REGULATION BARRE BUS A - ENTREES TOR	0								

N° FOLIO	DESIGNATION	MODIFICATIONS 1	2	3	4	5	6	7	8	9
100	REGULATION BARRE BUS A - ENTREES TOR	0								
101	REGULATION BARRE BUS B - ENTREES TOR	0								
102	REGULATION BARRE BUS B - ENTREES TOR	0								
103	REGULATION BARRE BUS B - ENTREES TOR	0								
104	REGULATION BARRE BUS B - ENTREES TOR	0	A							
105	REGULATION BARRE BUS B - ENTREES TOR	0	A	C						
106	REGULATION BARRE BUS B - ENTREES TOR	0	A	D						
107	REGULATION BARRE BUS B - SORTIES TOR	0	A							
108	REGULATION BARRE BUS B - SORTIES TOR	0	D							
109	REGULATION BARRE BUS B - SORTIES TOR	0								
110	REGULATION BARRE BUS B - SORTIES TOR	0								
111	REGULATION BARRE BUS B - SORTIES TOR	0	C							
112	REGULATION BARRE BUS B - SORTIES TOR	0	A	C						
113	LIBRE	0	A							
114	LIBRE	0								
115	LIBRE	0								
116	LIBRE	0								
117	LIBRE	0								
118	BORNIER : XP	0	D							
119	BORNIER : XP	0	D							
120	BORNIER : XC	0	D							
121	BORNIER : XC	0	D							
122	BORNIER : XC	0	D							
123	BORNIER : XC	0	D							
124	BORNIER : XD	0	C							
125	BORNIER : XR	0	C							
126	BORNIER : XR	0	C							
127	BORNIER : XG	0								
128	LIBRE	0								
129	LIBRE	0								
130	IMPLANTATION	0	B							
131	IMPLANTATION	0	B							
132	IMPLANTATION	0	B							

N° FOLIO	DESIGNATION	MODIFICATIONS 1	2	3	4	5	6	7	8	9
133	IMPLANTATION	0	B							
134	IMPLANTATION	0	B							
135	IMPLANTATION	0								
136	LISTE DU MATERIEL	0	A	B						
137	LISTE DU MATERIEL	0	A	B						
138	LISTE DU MATERIEL	0	A	B						
139	LISTE DU MATERIEL	0	A	B						
140	LISTE DU MATERIEL	0	A	B						
141	LISTE DU MATERIEL	0	A	B						
142	LISTE DU MATERIEL	0	A	B						
143	LISTE DU MATERIEL	0	A	B						
144	LISTE DU MATERIEL	0	A	B						
145	LISTE DU MATERIEL	0	A	B						
146	LISTE DU MATERIEL	0	A	B						
147	LISTE DU MATERIEL	0	A	B						
148	LISTE DU MATERIEL	0	A	B						
149	LISTE DU MATERIEL	0	A	B						
150	LISTE DU MATERIEL	0	A	B						
151	LIBRE	0								

N° FOLIO	DESIGNATION	MODIFICATIONS 1	2	3	4	5	6	7	8	9

A.E.C.

DESSINE : BLA	D	06/01/2010	MISE A JOUR	B.L
VERIFIE :	C	26/10/2009	Mise à Jour	A-C
	B	27/11/2008	MISE A JOUR (ICC)	BLA
DATE DE CREATION : 06/01/2010	A	01/08/2008	MISE A JOUR	BLA
	INDICE	DATE	MODIFICATION	DES.

TUNZINI

Dossier n° : 13030 Schéma n° : 7616

AEC01 CTA A102.1/A104.1

LISTE DES FOLIOS

C.H.I.H.S. VESOUL

FOLIO 4/151

see élec version 3.30

REPERAGE DES PROTECTIONS

INTERRUPTEUR : I
SECTIONNEUR A FUSIBLES : Q
DISJONCTEUR : Q
PORTES FUSIBLES : F

REPERAGE DU RELAYAGE

CONTACTEUR : KM
RELAIS : KA

REPERAGE DES BORNIERS

BORNES DE PUISSANCE : XP
BORNES DE COMMANDE : XC
BORNES DE REGULATION : XR
BORNES SECTIONNABLES DE G.T.C : XG
BORNES DE DETECTION INCENDIE : XD

REPERAGE DE LA FILERIE

PUISSANCE : minimum 1,5mm²

NEUTRE : BLEU
PHASE 1 : MARRON
PHASE 2 : NOIR
PHASE 3 : ROUGE

TELECOMMANDE : 1mm²

COMMUN : BLEU
48V~ : ROUGE

TELECOMMANDE AUXILIAIRE: 1mm²

COMMUN : BLANC
230V~ : MARRON

REGULATION : 1mm²

FILERIE : NOIR

SIGNALISATION : 0,75mm²

COMMUN : GRIS
SIGNAL : MAUVE

G.T.C : 0,75mm²

FILERIE : ORANGE

TRANSFORMATEURS :

PRIMAIRE : COULEUR PHASE NUMEROTEE
SECONDAIRE : NOIR NUMEROTE

ALIMENTATION		TRI 400V + T	
ORIGINE			
LONGUEUR			
CABLE	TYPE		
	SECTION		
		mm²	Cu / Al
	PH		
	N		
	PE		
REGIME DU NEUTRE			
PROTECTION AMONT	TYPE		
	In		
	Ith		
	Imag		
COURANT COURT-CIRCUIT	ICC 3	18000A	
	ICC 2		
	ICC 1		
	Id		
dU AMONT			

CELLULE 1	CELLULE 2	CELLULE 3	CELLULE 4	CELLULE 5
1800 x 1000 x 400	1800 x 800 x 400	1800 x 800 x 400	1800 x 800 x 400	1800 x 800 x 400
				ALIM EN HAUT
CLE 1242E	CLE 1242E	CLE 1242E	CLE 1242E	CLE 1242E
REGULATION	RELAYAGE	RELAYAGE	RELAYAGE	PUISSANCE
BORNIER BAS	BORNIER BAS	BORNIER BAS	BORNIER BAS	BORNIER BAS
SOCLE H=200mm	SOCLE H=200mm	SOCLE H=200mm	SOCLE H=200mm	SOCLE H=200mm

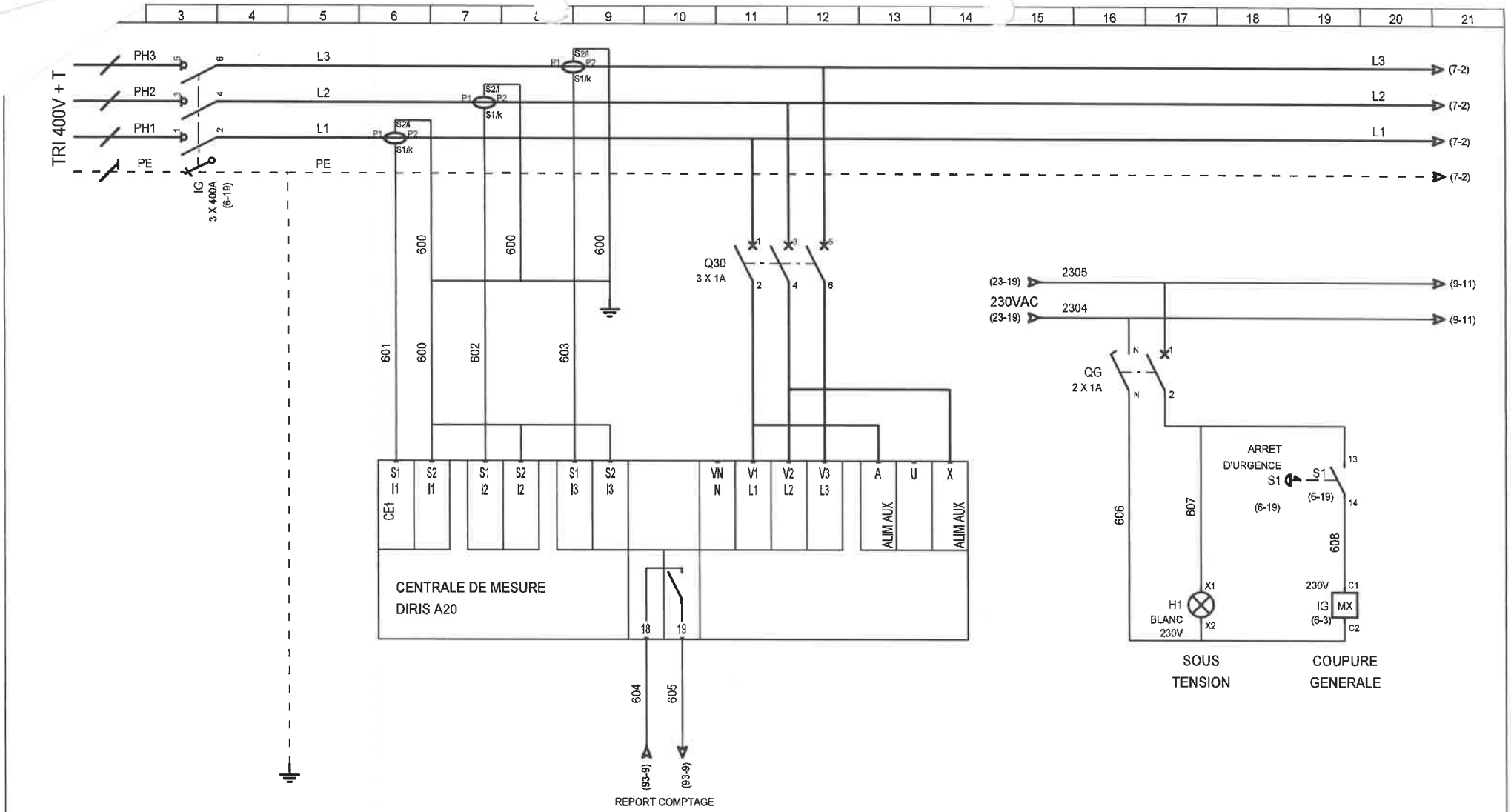

A.E.C.	DESSINE : BLA					TUNZINI	AEC01 CTA A102.1/A104.1
	VERIFIE :	B	27/11/2008	MISE A JOUR (ICC)	BLA		ALIMENTATION GENERALE
	DATE DE CREATION : 30/07/2008	0	20/08/2008	1 ère Diffusion	BLA	Dossier n° : 13030 Schéma n° : 7616	C.H.I.H.S. VESOUL
		INDICE	DATE	MODIFICATION	DES.		

FOLIO 6/151

see élec version 3.30

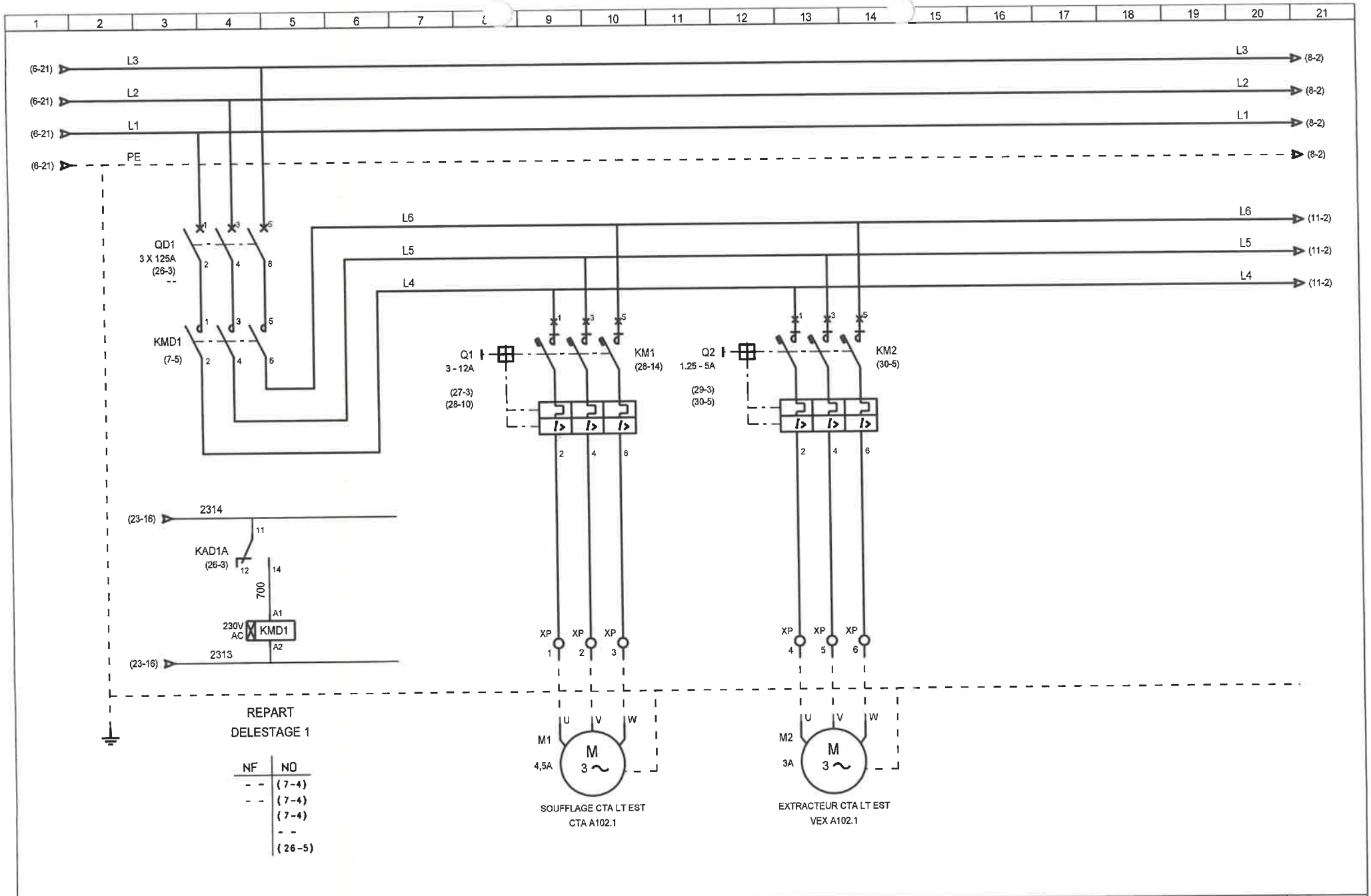

A.E.C.	DESSINE : BLA					TUNZINI	AEC01 CTA A102.1/A104.1
	VERIFIE :	B	27/11/2008	MISE A JOUR (ICC)	BLA		PUISSANCE CTA A102.1
	DATE DE CREATION : 30/07/2008	0	20/08/2008	1 ère Diffusion	BLA	Dossier n° : 13030 Schéma n° : 7616	C.H.I.H.S. VESOUL
		INDICE	DATE	MODIFICATION	DES.		

FOLIO 7/151

see élec version 3.30

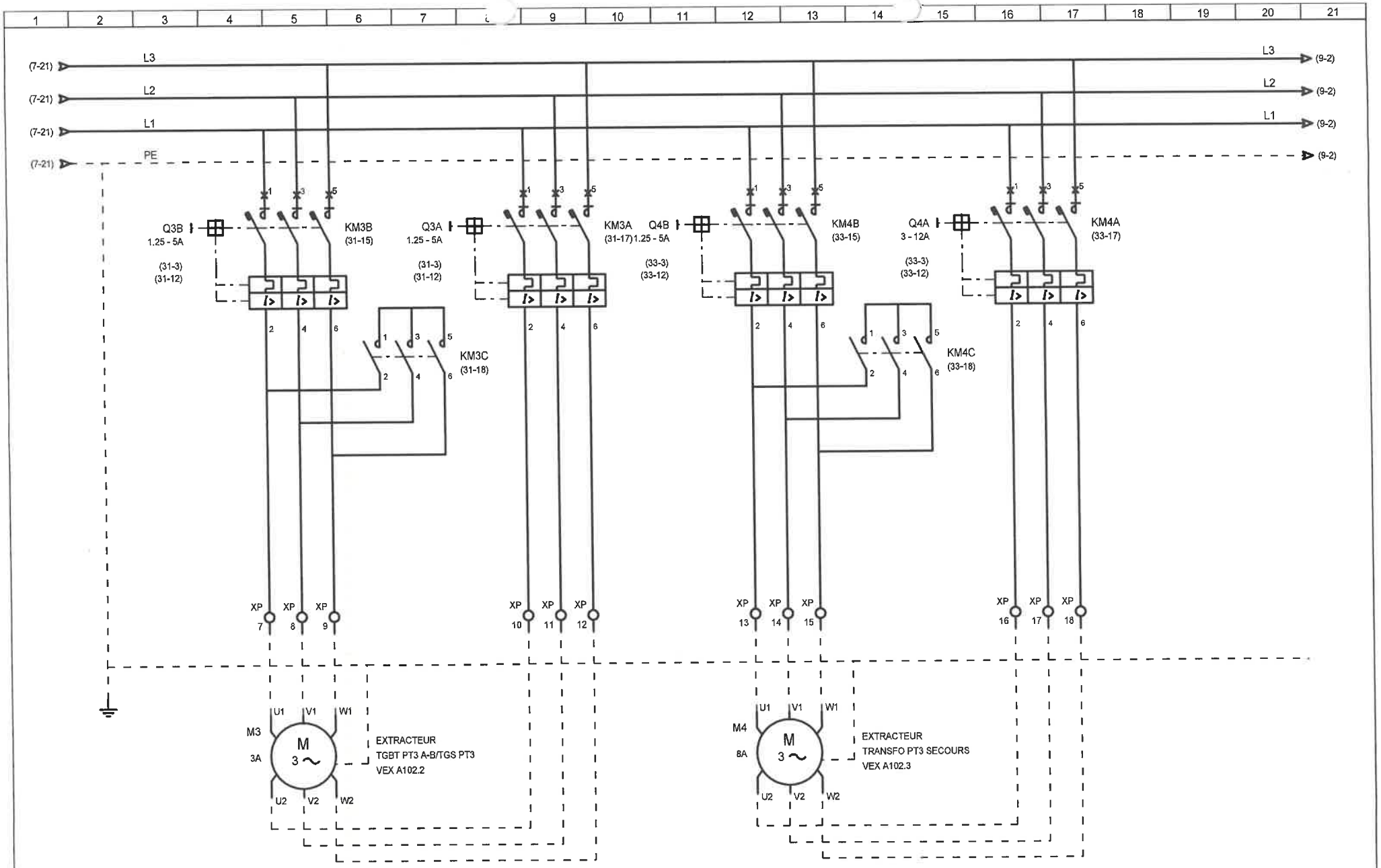

A.E.C.	DESSINE : BLA					TUNZINI	AEC01 CTA A102.1/A104.1
	VERIFIE :						PUISSANCE CTA A102.1
	DATE DE CREATION : 30/07/2008	0	20/08/2008	1 ère Diffusion	BLA	Dossier n° : 13030 Schéma n° : 7616	C.H.I.H.S. VESOUL
		INDICE	DATE	MODIFICATION	DES.		

FOLIO 8/151

see élec version 3.30

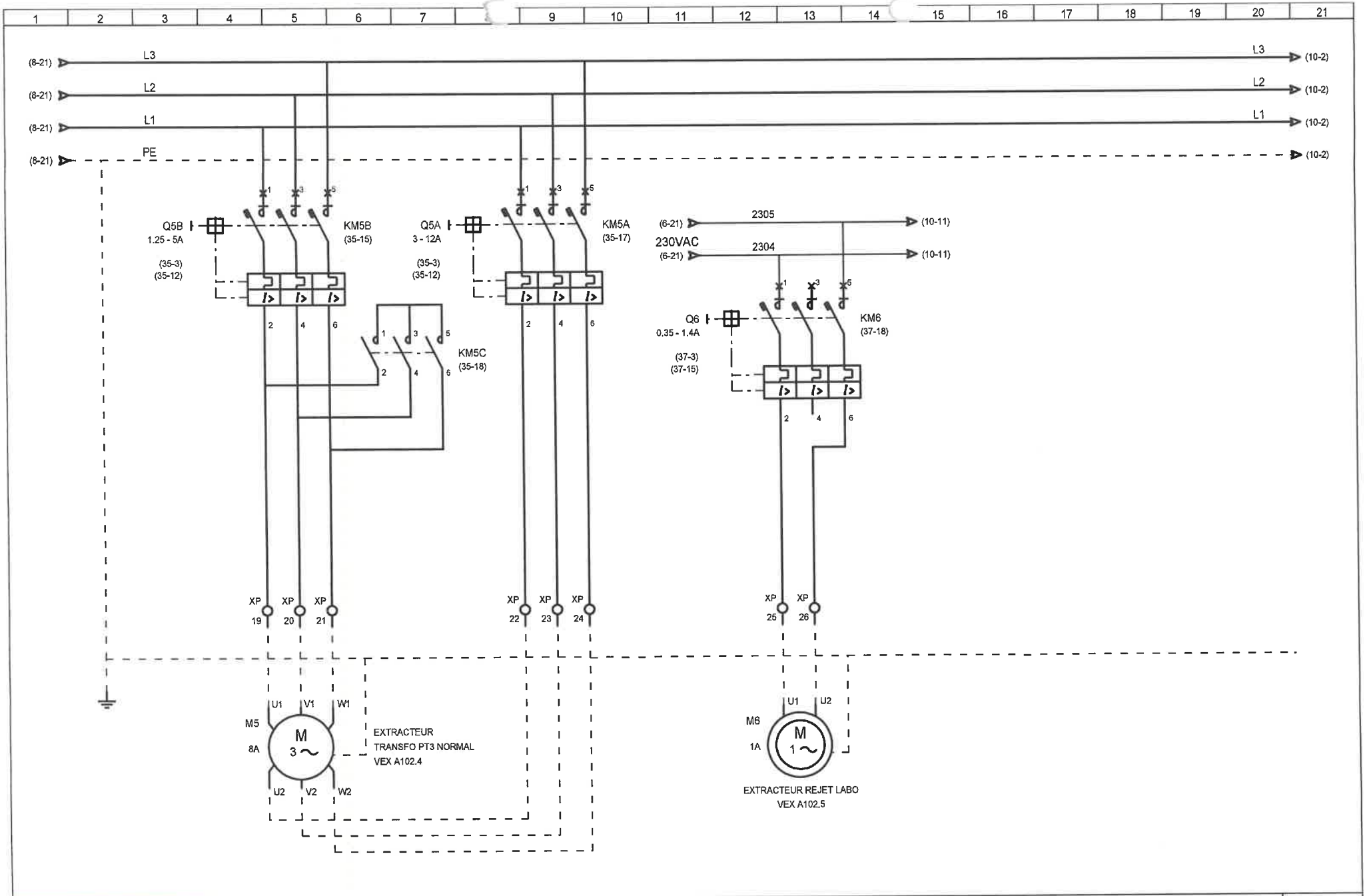

A.E.C.	DESSINE : BLA					TUNZINI	AEC01 CTA A102.1/A104.1
	VERIFIE :						PUISSANCE CTA A102.1
	DATE DE CREATION : 30/07/2008	0	20/08/2008	1 ère Diffusion	BLA	Dossier n° : 13030 Schéma n° : 7616	C.H.I.H.S. VESOUL
		INDICE	DATE	MODIFICATION	DES.		

FOLIO 9/151

see élec version 3.30

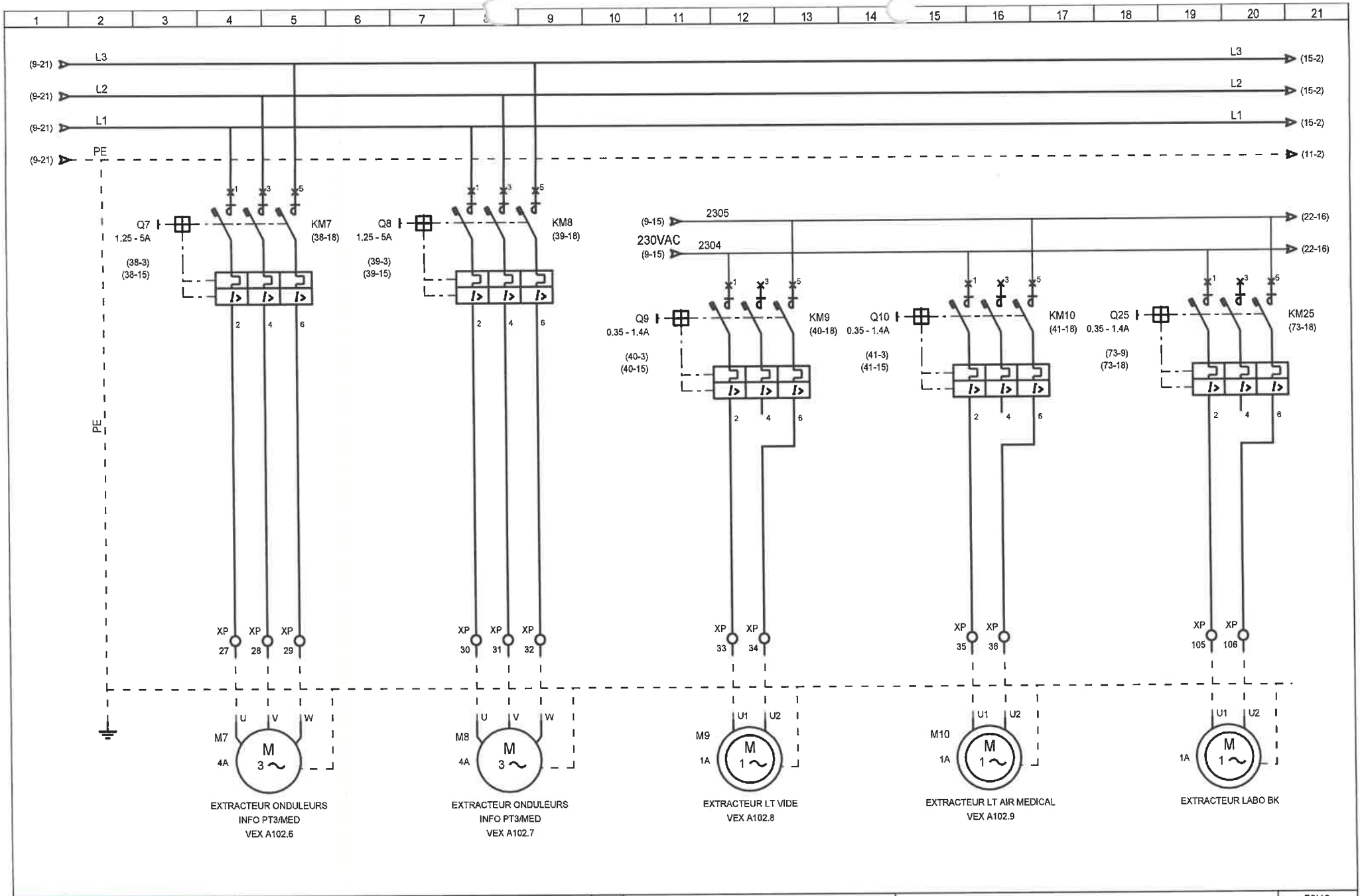

A.E.C.

DESSINE : BLA				
VERIFIE :	C	26/10/2009	Mise à Jour	A-C
DATE DE CREATION : 30/07/2008	B	20/08/2008	1 ère Diffusion	BLA
	INDICE	DATE	MODIFICATION	DES.

TUNZINI

Dossier n° : 13030 Schéma n° : 7616

AEC01 CTA A102.1/A104.1

PUISSANCE CTA A102.1

C.H.I.H.S. VESOUL

FOLIO 10/151

see élec version 3.30

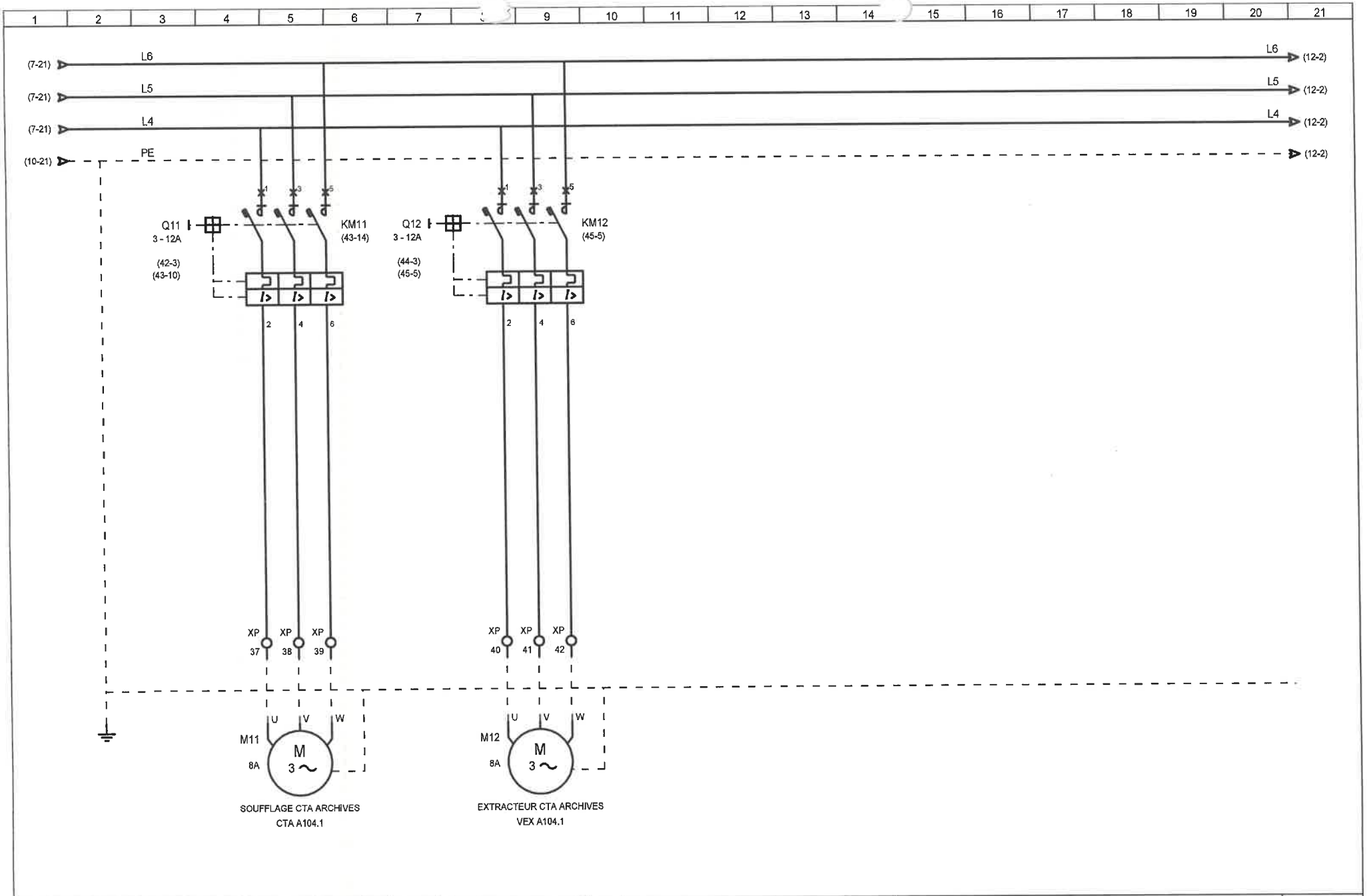

A.E.C.

DESSINE : BLA

VERIFIE :

DATE DE CREATION : 30/07/2008

INDICE	DATE	MODIFICATION	DES.
A	01/09/2008	MISE A JOUR	BLA
0	20/08/2008	1 ère Diffusion	BLA

TUNZINI

Dossier n° : **13030** Schéma n° : **7616**

AEC01 CTA A102.1/A104.1

PUISSANCE CTA A104.1

C.H.I.H.S. VESOUL

FOLIO 11/151

see élec version 3.30

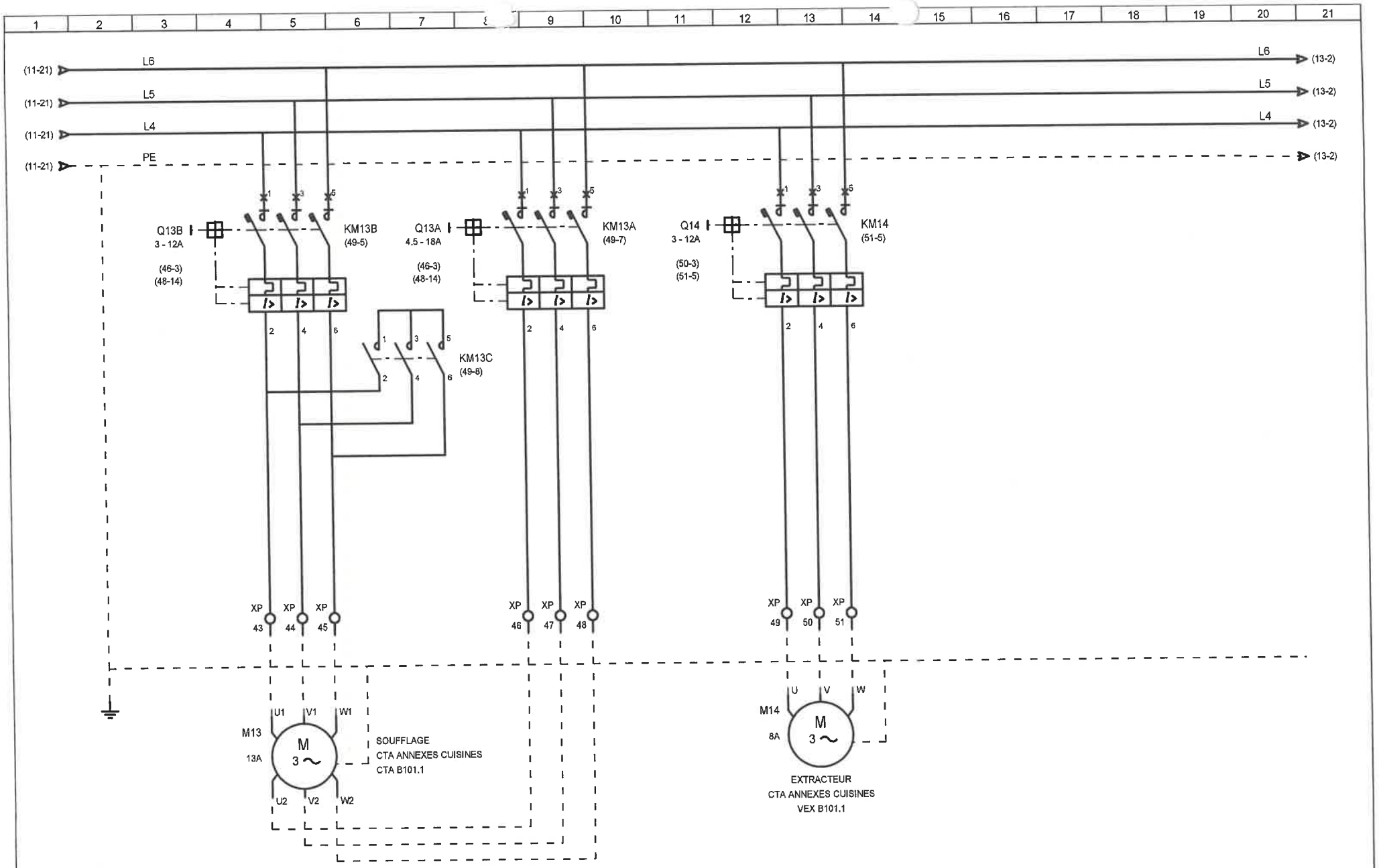

A.E.C.

DESSINE : BLA					
VERIFIE :					
DATE DE CREATION : 30/07/2008	0	20/08/2008	1 ère Diffusion	BLA	
	INDICE	DATE	MODIFICATION	DES.	

TUNZINI

Dossier n° : 13030 Schéma n° : 7616

AEC01 CTA A102.1/A104.1
PUISSANCE CTA B101.1
C.H.I.H.S. VESOUL

FOLIO 12/151

see élec version 3.20

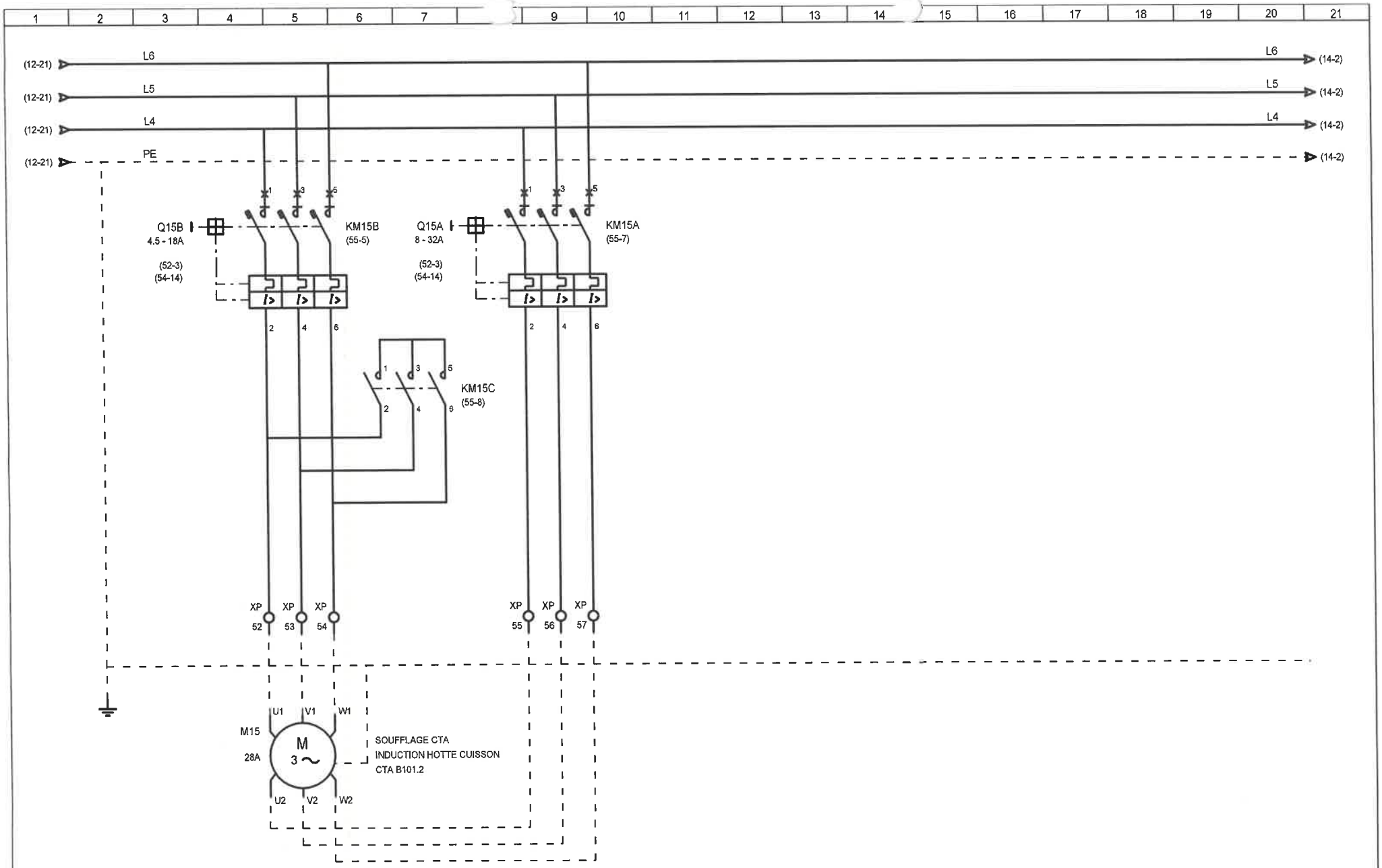

A.E.C.	DESSINE : BLA					TUNZINI	AEC01 CTA A102.1/A104.1	FOLIO
	VERIFIE :						PUISSANCE CTA B101.2	13/151
	DATE DE CREATION : 30/07/2008	0	20/08/2008	1 ère Diffusion	BLA	Dossier n° : 13030 Schéma n° : 7616	C.H.I.H.S. VESOUL	see élec version 3.30
		INDICE	DATE	MODIFICATION	DES.			

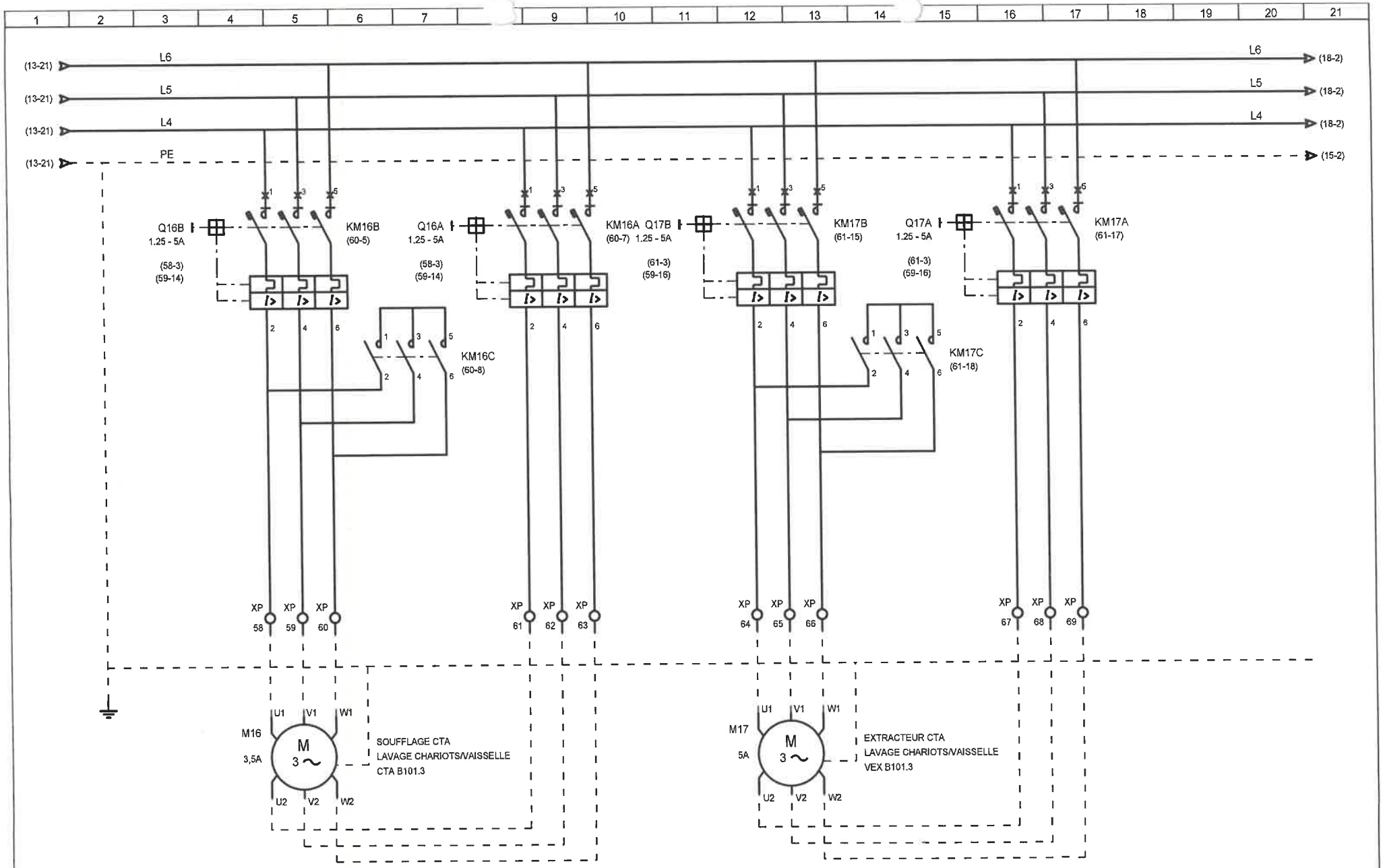

A.E.C.	DESSINE : BLA					TUNZINI	AEC01 CTA A102.1/A104.1
	VERIFIE :						PUISSANCE CTA B101.3
	DATE DE CREATION : 30/07/2008	0	20/08/2008	1 ère Diffusion	BLA	Dossier n° : 13030 Schéma n° : 7616	C.H.I.H.S. VESOUL
		INDICE	DATE	MODIFICATION	DES.		

FOLIO 14/151

see élec version 3.30

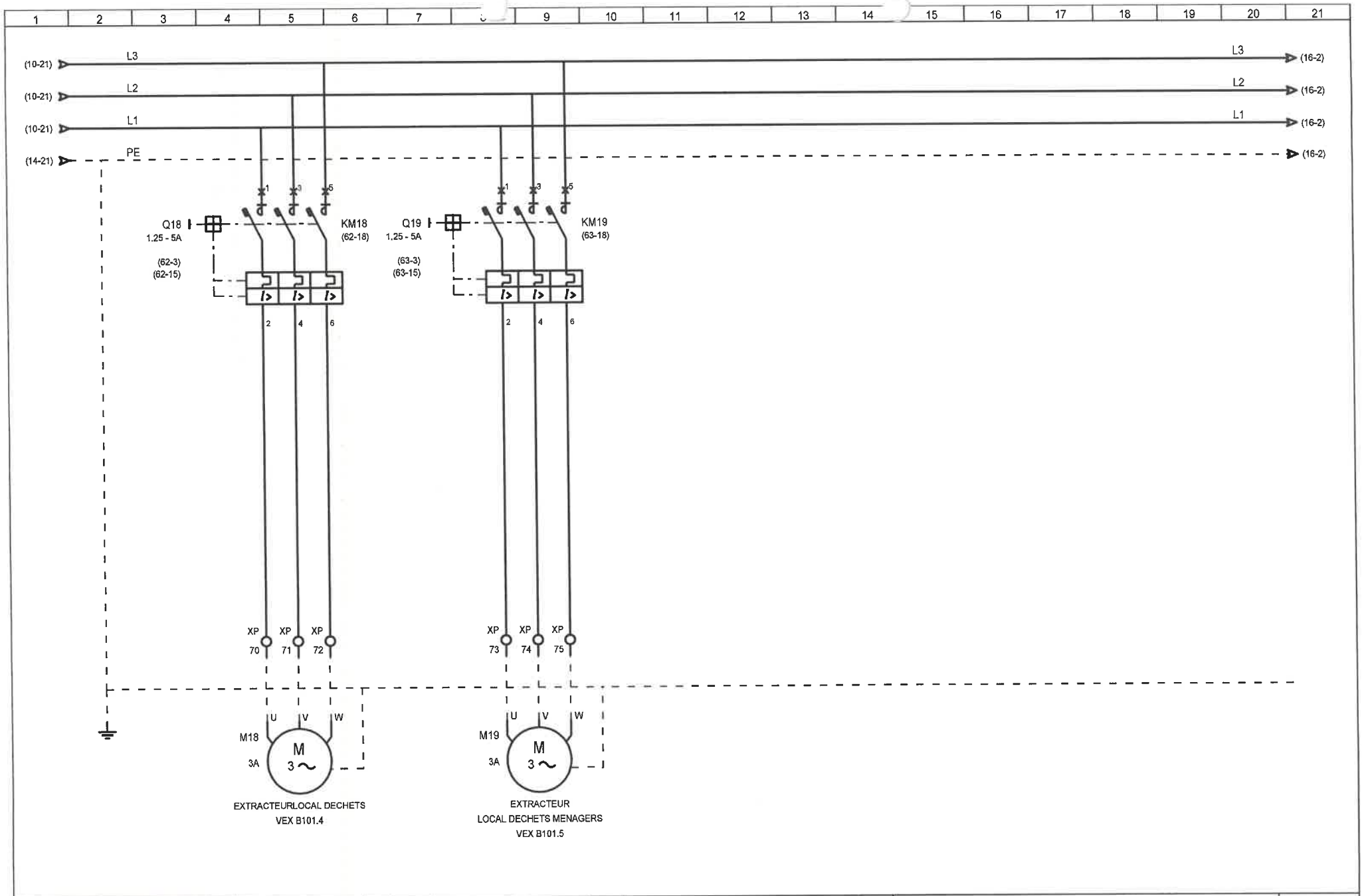

A.E.C.	DESSINE : BLA					TUNZINI	AEC01 CTA A102.1/A104.1
	VERIFIE :						EXTRACTEURS VEX B101.4/B101.5
	DATE DE CREATION : 30/07/2008	0	20/08/2008	1 ère Diffusion	BLA	Dossier n° : 13030 Schéma n° : 7616	*C.H.I.H.S. VESOUL*
		INDICE	DATE	MODIFICATION	DES.		

FOLIO 15/151

see élec version 3.30

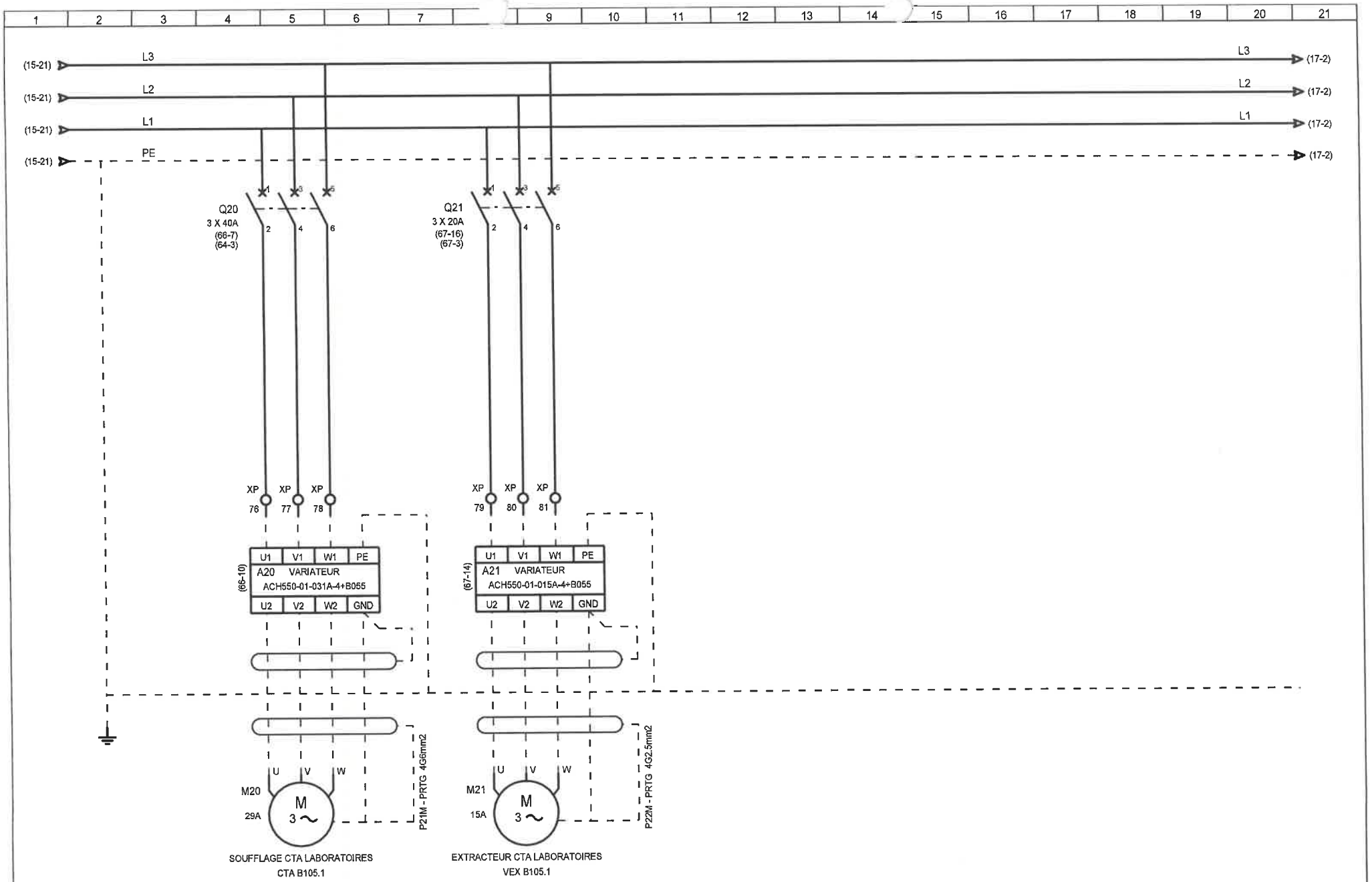

A.E.C.	DESSINE : BLA	B	27/11/2008	MISE A JOUR (ICC)	BLA	TUNZINI	AEC01 CTA A102.1/A104.1
	VERIFIE :	A	01/09/2008	MISE A JOUR	BLA		PUISSANCE CTA B105.1
	DATE DE CREATION : 30/07/2008	0	20/08/2008	1 ère Diffusion	BLA	Dossier n° : 13030 Schéma n° : 7616	*C.H.I.H.S. VESOUL*
		INDICE	DATE	MODIFICATION	DES.		

FOLIO 16/151

see élec version 3.30

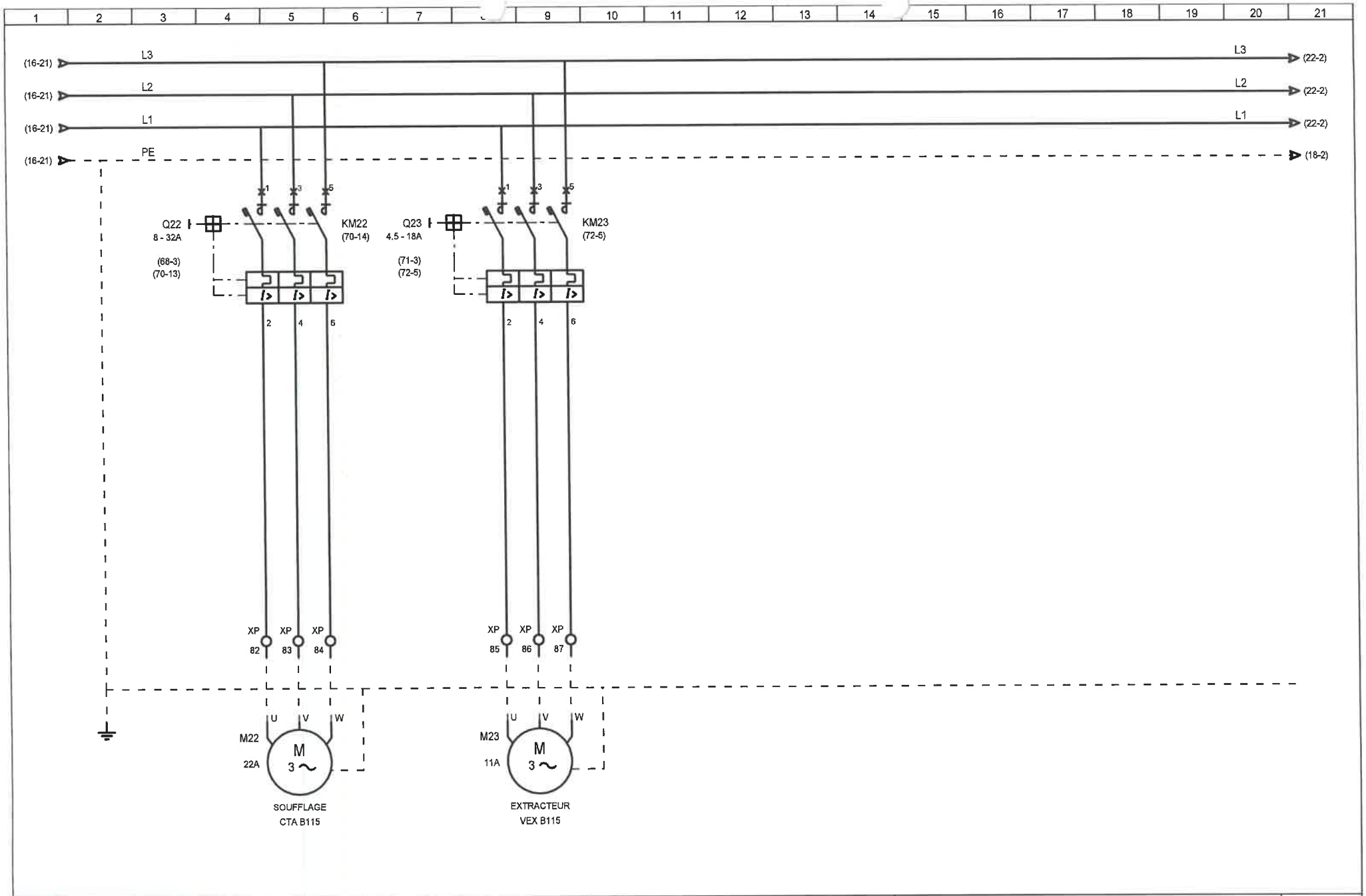

A.E.C.	DESSINE : BLA					TUNZINI	AEC01 CTA A102.1/A104.1
	VERIFIE :						PUISSANCE CTA B115
	DATE DE CREATION : 30/07/2008	0	20/08/2008	1 ère Diffusion	BLA	Dossier n° : 13030 Schéma n° : 7616	C.H.I.H.S. VESOUL
		INDICE	DATE	MODIFICATION	DES.		

FOLIO 17/151

see élec version 3.30

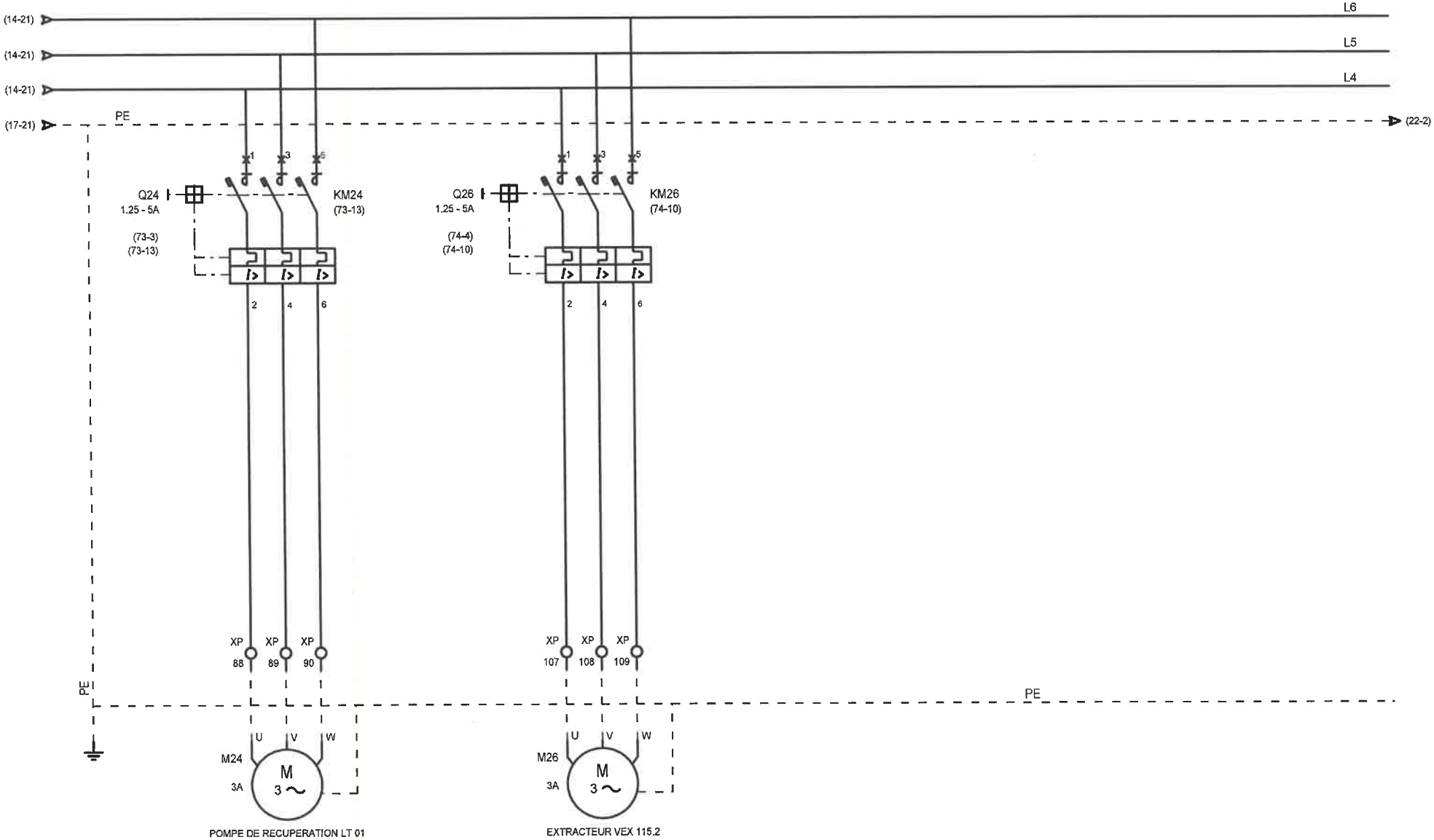

A.E.C.	DESSINE : BLA				TUNZINI	AEC01 CTA A102.1/A104.1
	VERIFIE :	D	06/01/2010	MISE A JOUR	B.L	PUISSANCE DIVERS
		0	20/08/2008	1 ère Diffusion	BLA	C.H.I.H.S. VESOUL
	DATE DE CREATION : 30/07/2008	INDICE	DATE	MODIFICATION	DES.	Dossier n° : 13030 Schéma n° : 7616

FOLIO 18/151

see élec version 3.30

1	2	3	4	5	6	7	8	9	10	11	12	13	14	15	16	17	18	19	20	21

A.E.C.

DESSINE : BLA				
VERIFIE :				
DATE DE CREATION : 30/07/2008	0	20/08/2008	1 ère Diffusion	BLA
	INDICE	DATE	MODIFICATION	DES.

TUNZINI

Dossier n° : **13030** Schéma n° : **7616**

AEC01 CTA A102.1/A104.1

LIBRE

C.H.I.H.S. VESOUL

FOLIO

19/151

see élec version 3.30

1	2	3	4	5	6	7		9	10	11	12	13	14	15	16	17	18	19	20	21

A.E.C.

DESSINE : BLA				
VERIFIE :				
DATE DE CREATION : 30/07/2008	0	20/08/2008	1 ère Diffusion	BLA
	INDICE	DATE	MODIFICATION	DES.

TUNZINI

Dossier n° : **13030** Schéma n° : **7616**

AEC01 CTA A102.1/A104.1

LIBRE

C.H.I.H.S. VESOUL

FOLIO

20/151

see élec version 3.30

1	2	3	4	5	6	7	8	9	10	11	12	13	14	15	16	17	18	19	20	21

A.E.C.

DESSINE : BLA				
VERIFIE :				
DATE DE CREATION : 30/07/2008	0	20/08/2008	1 ère Diffusion	BLA
	INDICE	DATE	MODIFICATION	DES.

TUNZINI

Dossier n° : **13030** Schéma n° : **7616**

AEC01 CTA A102.1/A104.1

LIBRE

C.H.I.H.S. VESOUL

FOLIO

21/151

see élec version 3,30

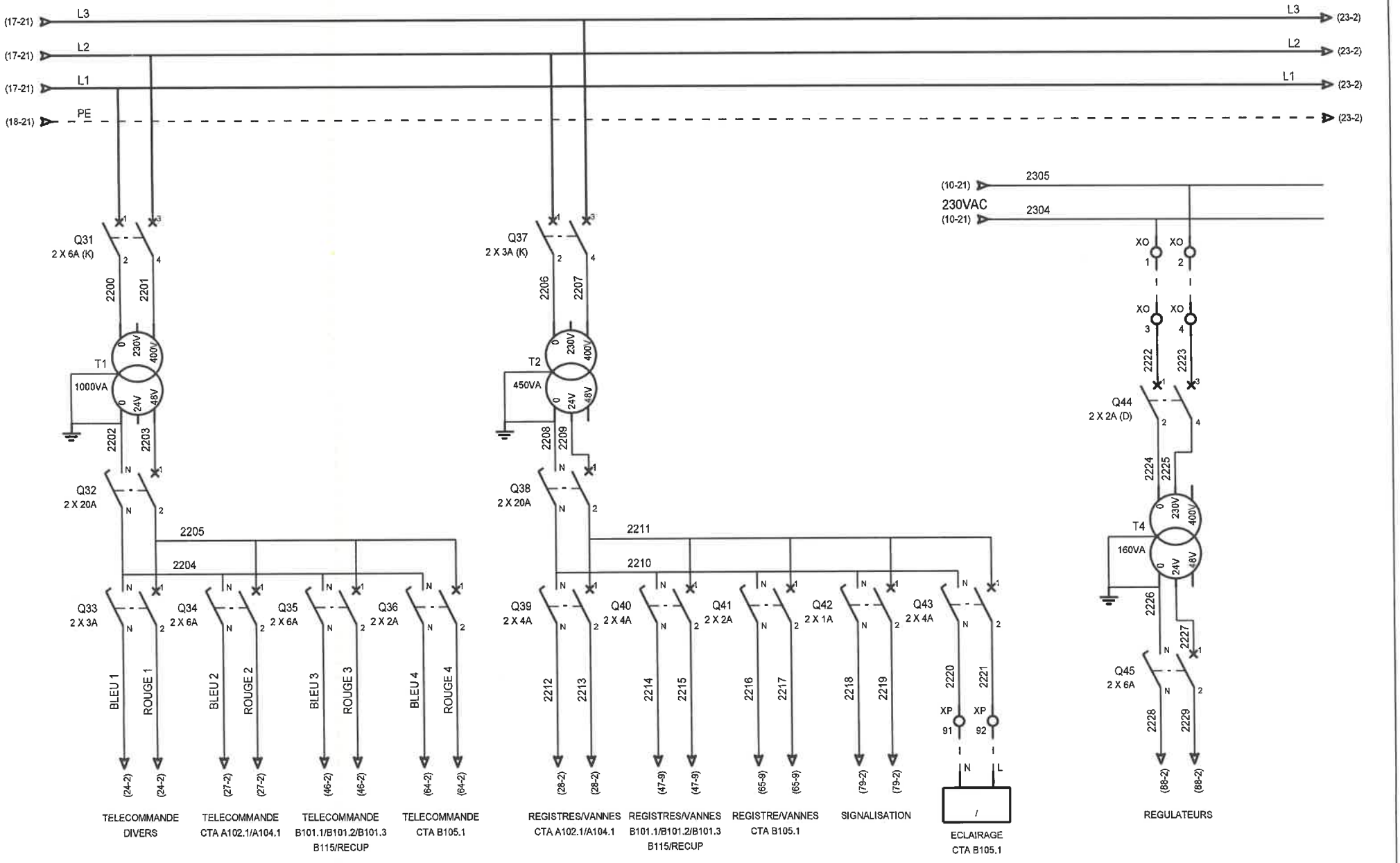

A.E.C.	DESSINE : BLA				
	VERIFIE :	B	27/11/2008	MISE A JOUR (ICC)	BLA
	DATE DE CREATION : 30/07/2008	0	20/08/2008	1 ère Diffusion	BLA
		INDICE	DATE	MODIFICATION	DES.

TUNZINI

Dossier n° : 13030 Schéma n° : 7616

AEC01 CTA A102.1/A104.1
FORMATION DES POLARITES
C.H.I.H.S. VESOUL

FOLIO
22/151

see élec version 3.30

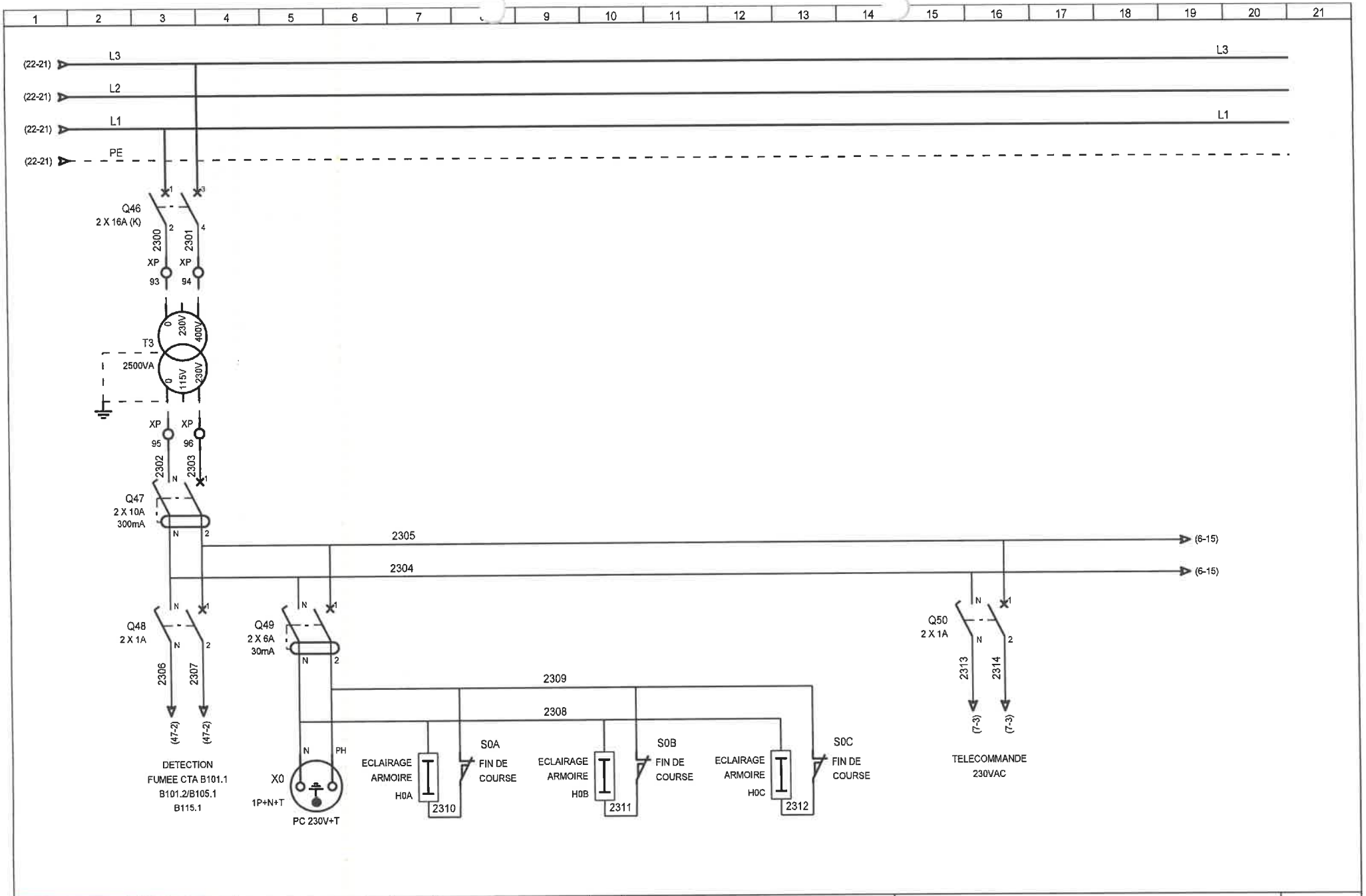

A.E.C.	DESSINE : BLA					TUNZINI	AEC01 CTA A102.1/A104.1
	VERIFIE :	B	27/11/2008	MISE A JOUR (ICC)	BLA		FORMATION DES POLARITES
	DATE DE CREATION : 30/07/2008	0	20/08/2008	1 ère Diffusion	BLA	Dossier n° : 13030 Schéma n° : 7616	C.H.I.H.S. VESOUL
		INDICE	DATE	MODIFICATION	DES.		

FOLIO 23/151

see élec version 3.30

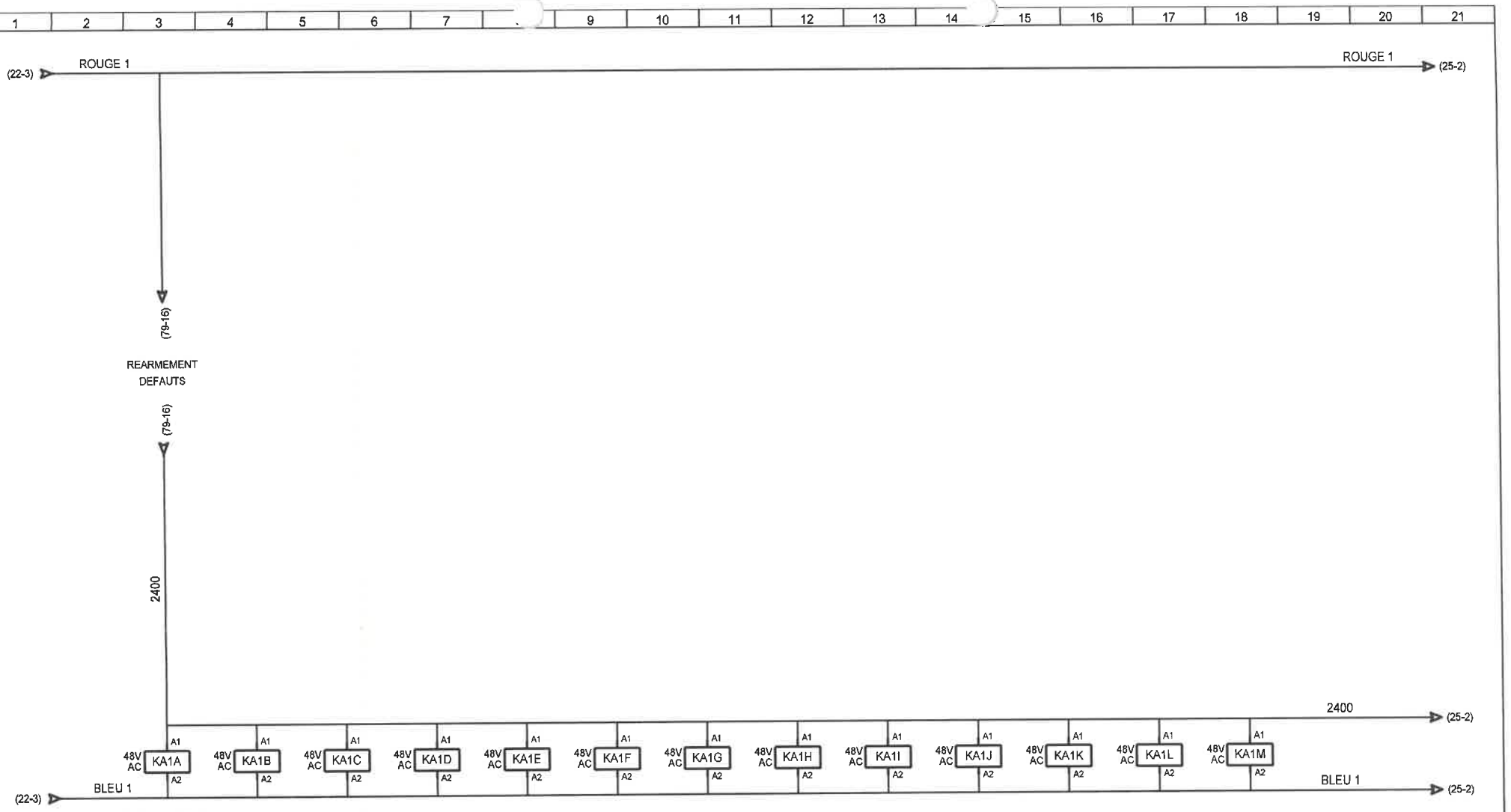

REARMEMENT
DEFAUTS

NF	NO	NF	NO	NF	NO	NF	NO	NF	NO	NF	NO	NF	NO	NF	NO	NF	NO	NF	NO	NF	NO	NF	NO	NF	NO
	(31-4)		(33-7)		(35-9)		(38-4)		(39-7)		(40-11)		(42-4)		(44-4)		(46-7)		(50-4)		(52-7)		(56-4)		(58-7)
	(31-7)		(33-9)		(37-4)		(38-7)		(39-11)		(41-4)		(42-7)		(44-7)		(46-13)		(50-7)		(52-13)		(56-7)		(58-13)
	(31-9)		(35-4)		(37-7)		(38-11)		(40-4)		(41-7)		(42-13)		(44-12)		(46-17)		(50-12)		(52-17)		(56-12)		(58-17)
	(33-4)		(35-7)		(37-11)		(39-4)		(40-7)		(41-11)		(42-17)		(46-4)		(47-6)		(52-4)		(53-6)		(58-4)		(61-4)

A.E.C.

DESSINE : BLA
VERIFIE :
DATE DE CREATION : 30/07/2008

INDICE	DATE	MODIFICATION	DES.
0	20/08/2008	1 ère Diffusion	BLA

TUNZINI

Dossier n° : 13030 Schéma n° : 7616

AEC01 CTA A102.1/A104.1
REARMEMENT DEFAUTS
C.H.I.H.S. VESOUL

FOLIO
24/151

see élec version 3.30

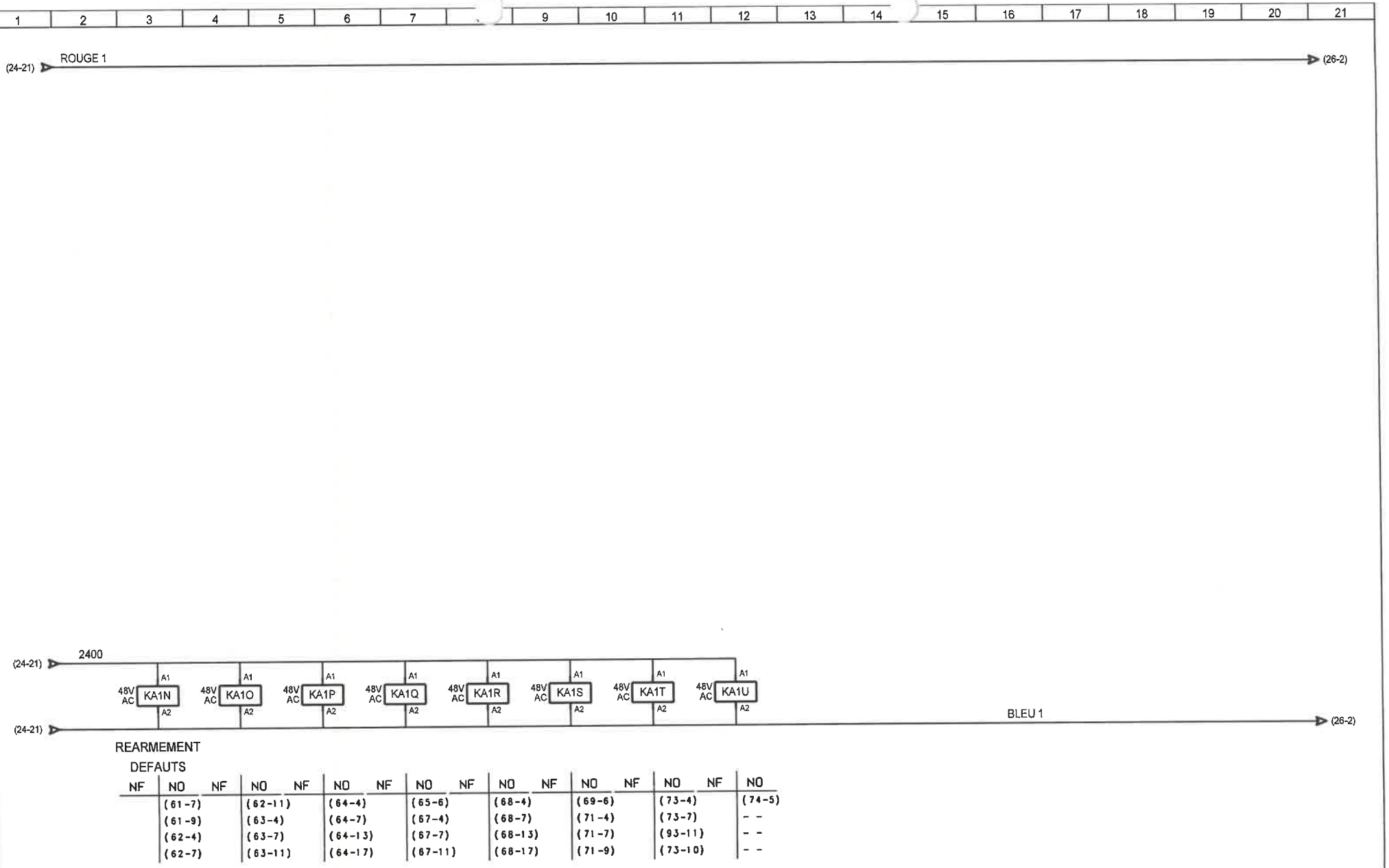

A.E.C.	DESSINE : BLA					TUNZINI	AEC01 CTA A102.1/A104.1
	VERIFIE :	D	06/01/2010	MISE A JOUR	B.L		REARMEMENT DEFAUTS
		0	20/08/2008	1 ère Diffusion	BLA	Dossier n° : 13030 Schéma n° : 7616	C.H.I.H.S. VESOUL
	DATE DE CREATION : 30/07/2008	INDICE	DATE	MODIFICATION	DES.		

FOLIO 25/151

see élec version 3.30

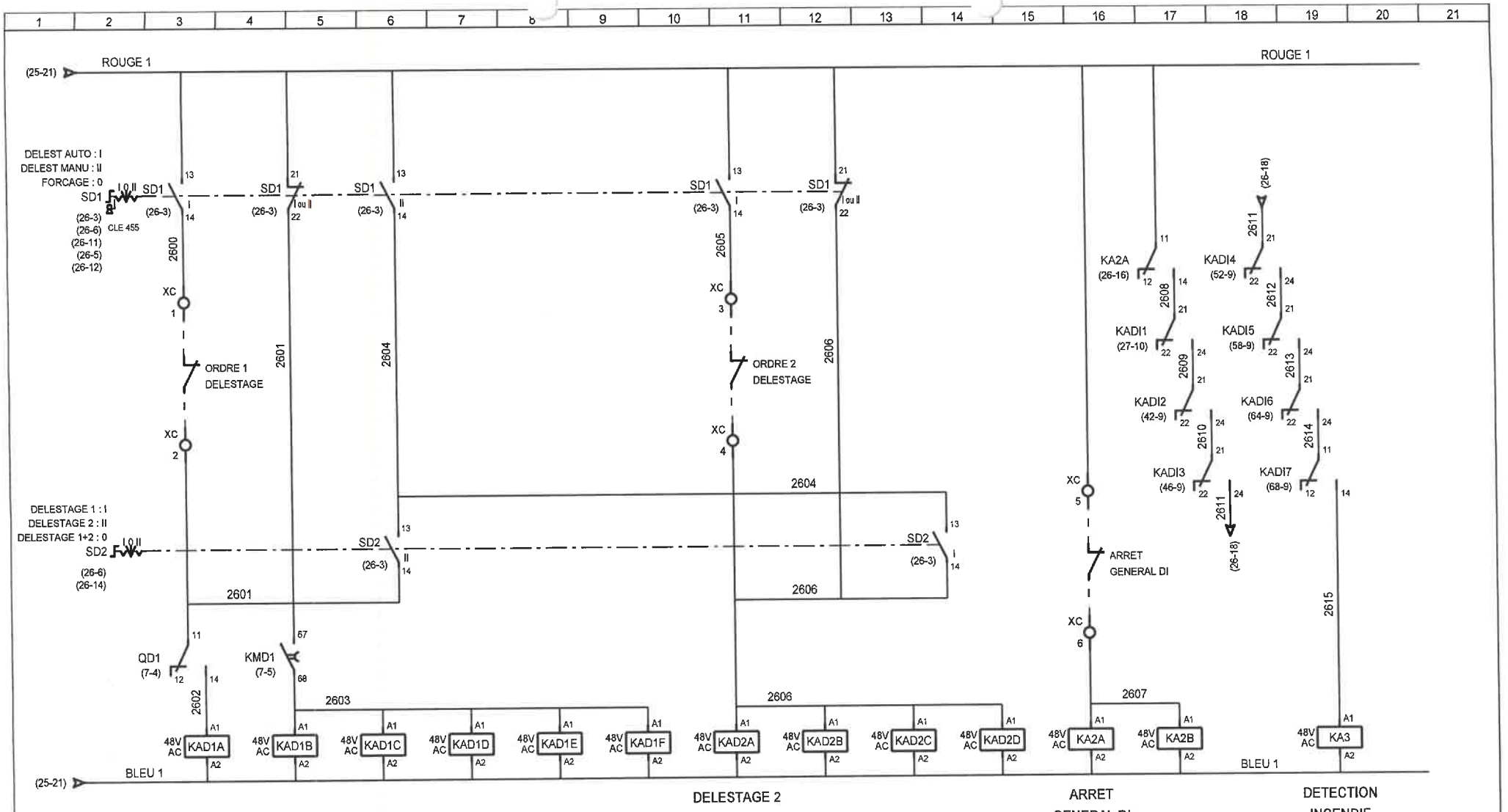

NF	NO	NF	NO	NF	NO	NF	NO	NF	NO	NF	NO	NF	NO	NF	NO	NF	NO	NF	NO	NF	NO	NF	NO
	(7-4)		(28-8)		(37-13)		(41-13)		(59-12)		(70-8)		(31-11)		(38-13)		(62-13)		(80-7)		(26-17)		(48-9)
	- -		(31-11)		(38-13)		(43-8)		(62-13)		(73-13)		(33-11)		(39-13)		(63-13)		(93-7)		(28-8)		- -
	- -		(33-11)		(39-13)		(48-9)		(63-13)		(80-6)		(35-11)		(40-13)		(66-3)		- -		(80-9)		- -
	- -		(35-11)		(40-13)		(54-9)		(66-3)		(93-7)		(37-13)		(41-13)		(70-8)		- -		(66-3)		- -

NF	NO	NF	NO
	(93-5)		
	- -		
	- -		
	- -		

A.E.C.

DESSINE : BLA					
VERIFIE :					
DATE DE CREATION : 30/07/2008	0	20/08/2008	1 ère Diffusion	BLA	
	INDICE	DATE	MODIFICATION	DES.	

TUNZINI

Dossier n° : 13030 Schéma n° : 7616

AEC01 CTA A102.1/A104.1

COMMANDE ARRET DI/DELESTAGE GENERAL

C.H.I.H.S. VESOUL

FOLIO 26/151

see élec version 3.30

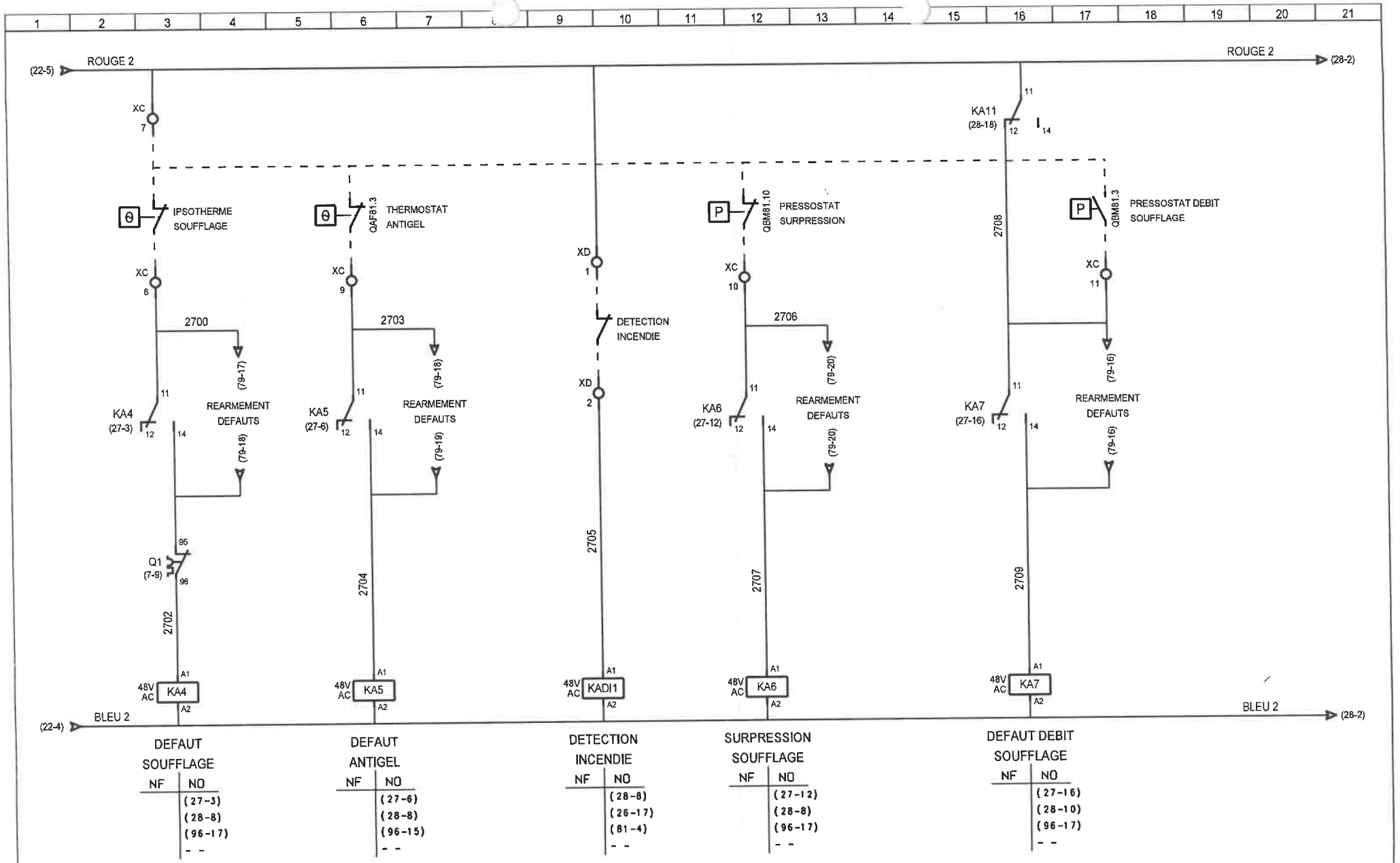

A.E.C.	DESSINE : BLA					TUNZINI	AEC01 CTA A102.1/A104.1
	VERIFIE :						SECURITES CTA A102.1
	DATE DE CREATION : 30/07/2008	0	20/08/2008	1 ère Diffusion	BLA	Dossier n° : 13030 Schéma n° : 7616	C.H.I.H.S. VESOUL
		INDICE	DATE	MODIFICATION	DES.		

FOLIO 27/151

see élec version 3.30

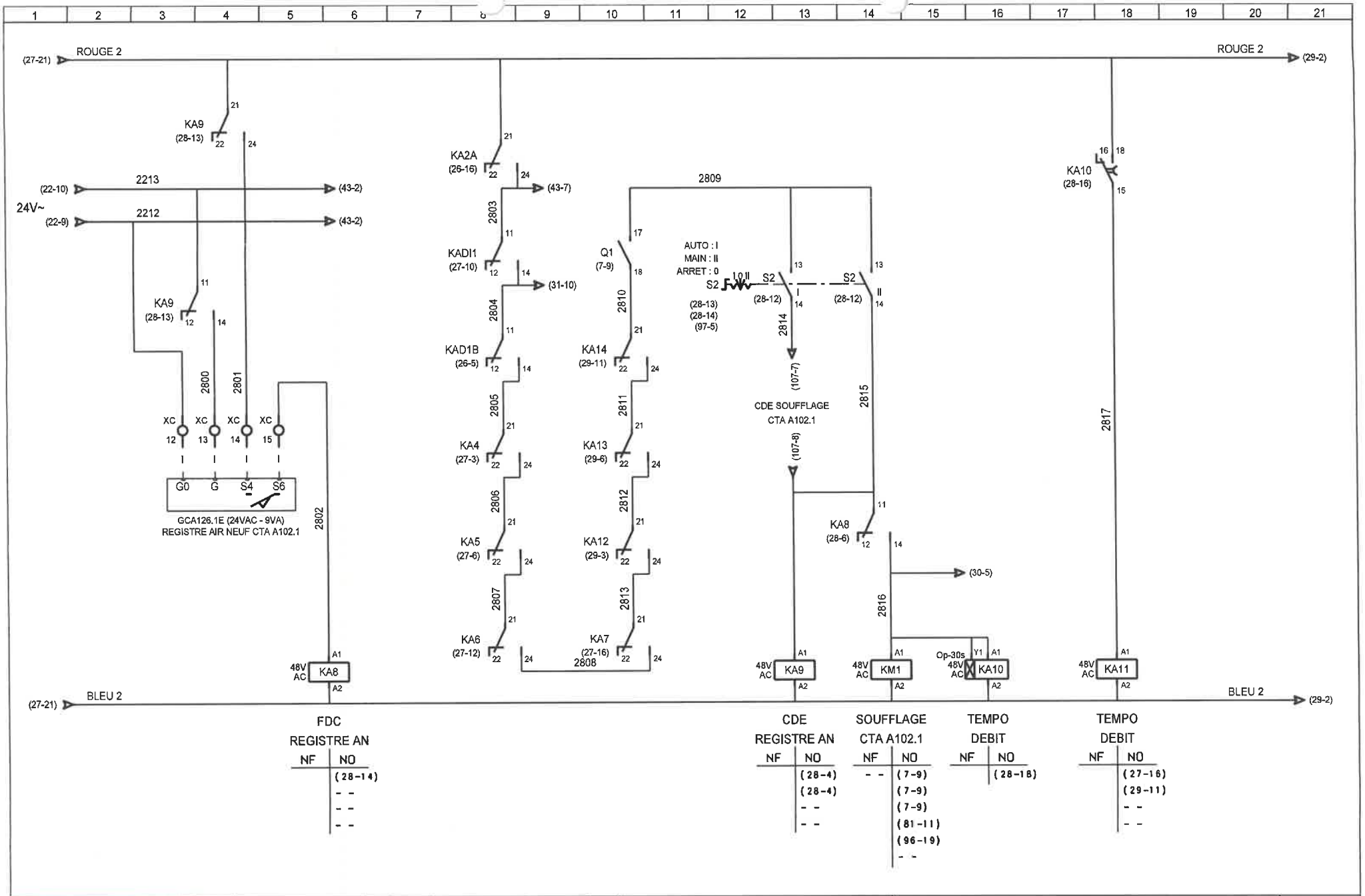

A.E.C.	DESSINE : BLA				
	VERIFIE :	B	27/11/2008	MISE A JOUR (ICC)	BLA
	DATE DE CREATION : 30/07/2008	0	20/08/2008	1 ère Diffusion	BLA
		INDICE	DATE	MODIFICATION	DES.

TUNZINI

Dossier n° : 13030 Schéma n° : 7616

AEC01 CTA A102.1/A104.1

SOUFFLAGE CTA A102.1

C.H.I.H.S. VESOUL

FOLIO 28/151

see élec version 3.30

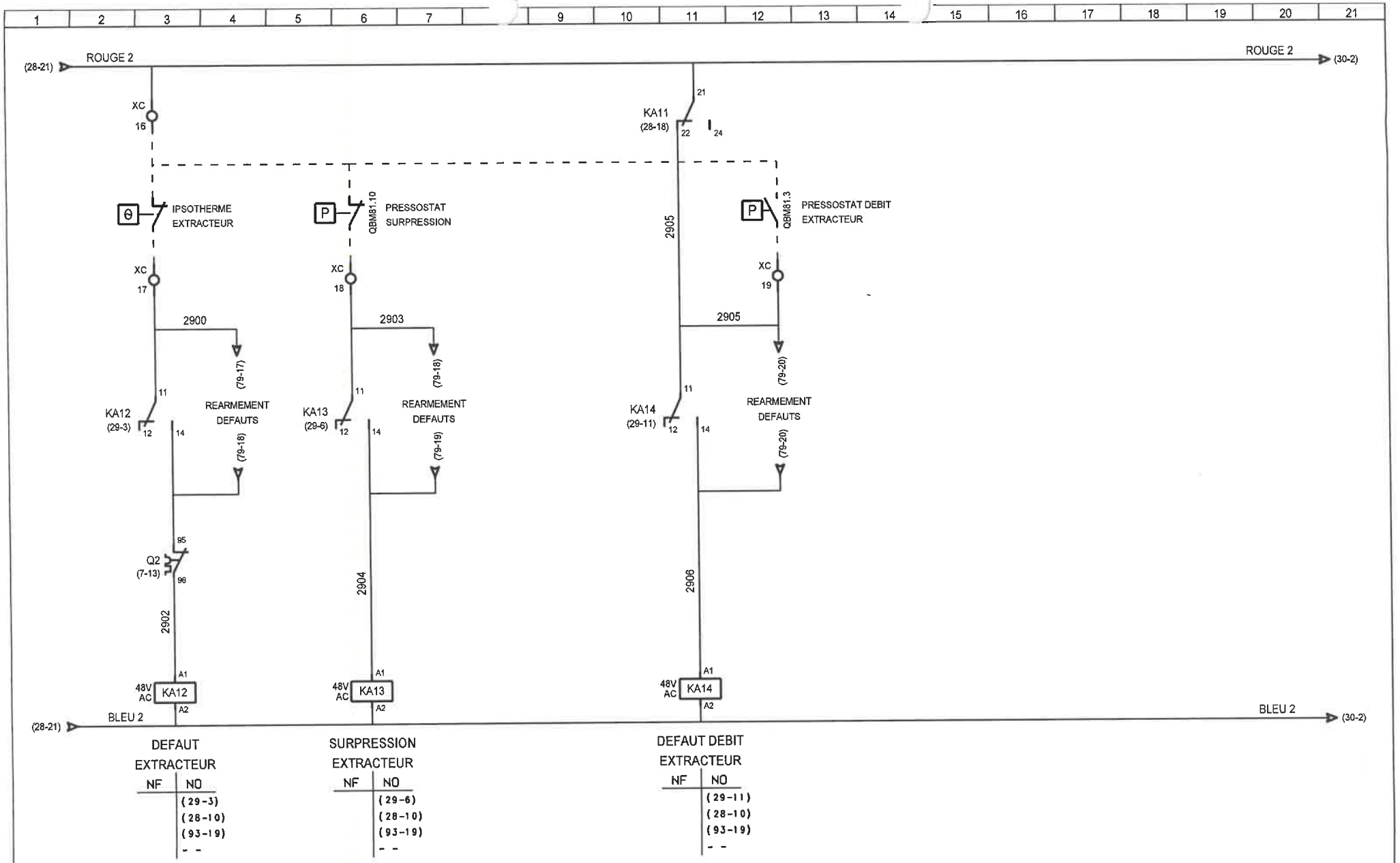

A.E.C.	DESSINE : BLA					TUNZINI	AEC01 CTA A102.1/A104.1	FOLIO
	VERIFIE :						SECURITES VEX A102.1	29/151
	DATE DE CREATION : 30/07/2008	0	20/08/2008	1 ère Diffusion	BLA	Dossier n° : 13030 Schéma n° : 7616	C.H.I.H.S. VESOUL	see élec version 3.30
		INDICE	DATE	MODIFICATION	DES.			

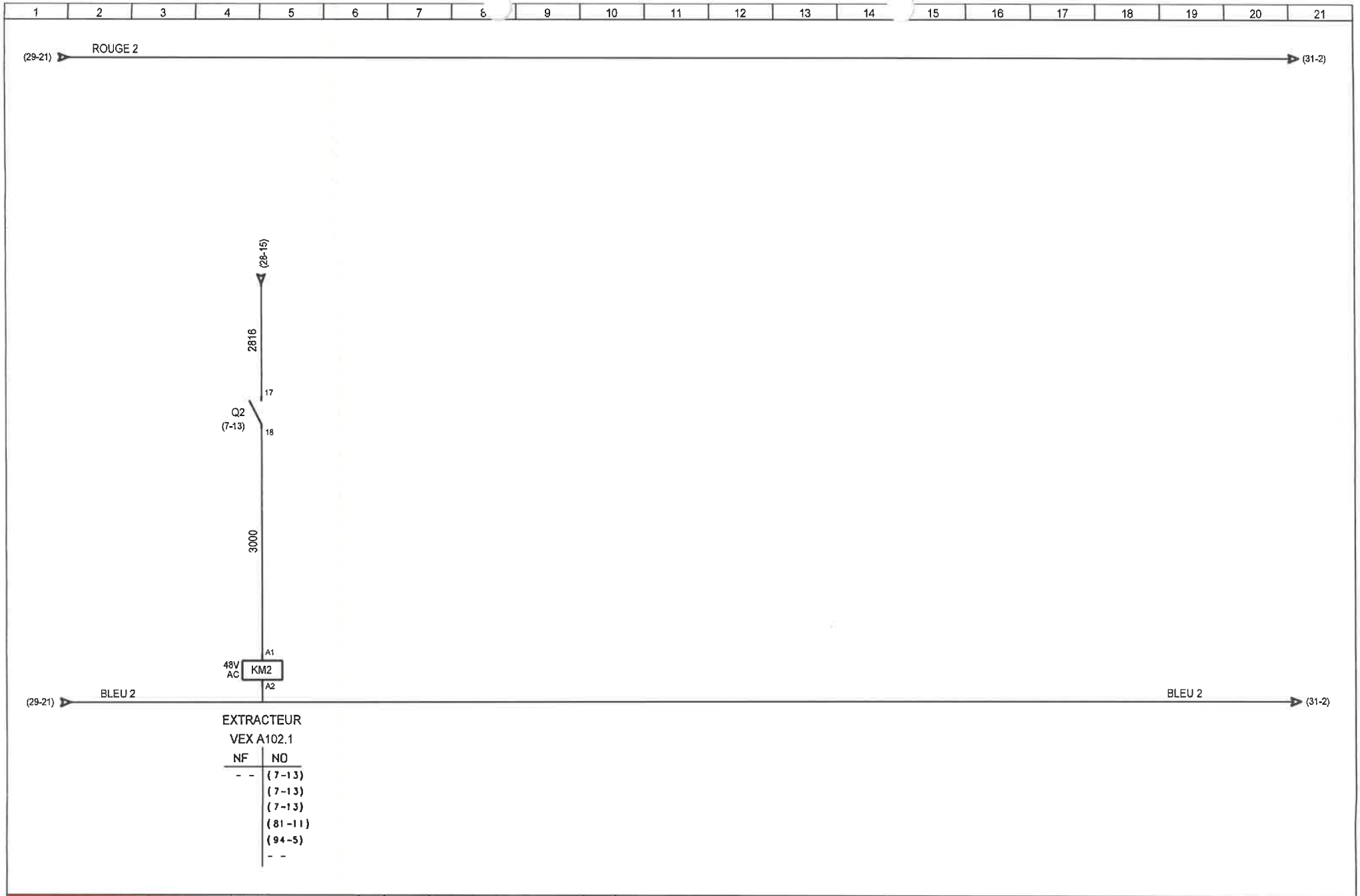

A.E.C.	DESSINE : BLA					TUNZINI	AEC01 CTA A102.1/A104.1	FOLIO
	VERIFIE :						EXTRACTEUR VEX A102.1	30/151
	DATE DE CREATION : 30/07/2008	0	20/08/2008	1 ère Diffusion	BLA	Dossier n° : 13030 Schéma n° : 7616	*C.H.I.H.S. VESOUL*	see élec version 3.30
		INDICE	DATE	MODIFICATION	DES.			

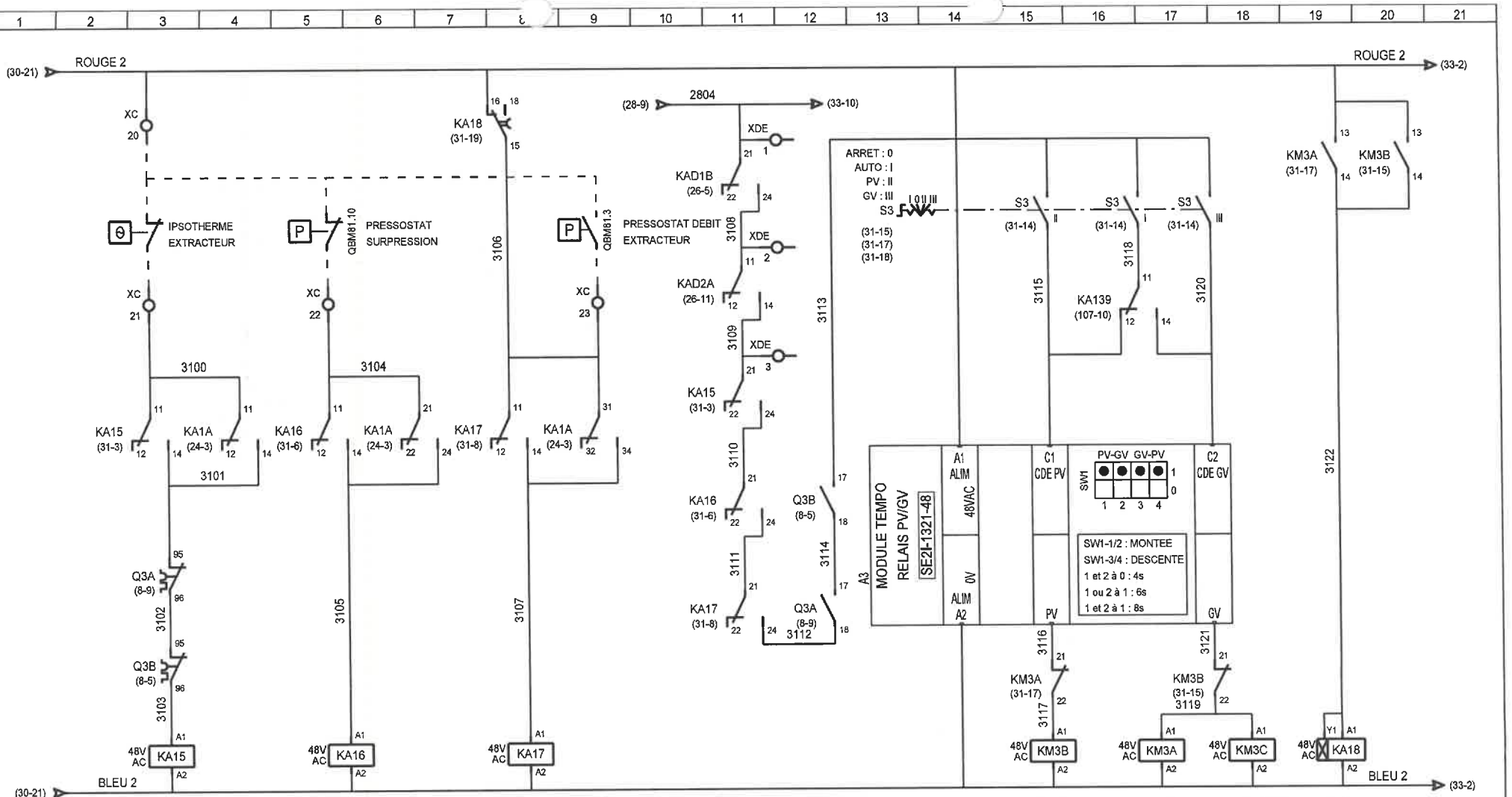

A.E.C.	DESSINE : BLA				
	VERIFIE :	A	01/09/2008	MISE A JOUR	BLA
	DATE DE CREATION : 30/07/2008	0	20/08/2008	1 ère Diffusion	BLA
		INDICE	DATE	MODIFICATION	DES.

TUNZINI

Dossier n° : 13030 Schéma n° : 7616

AEC01 CTA A102.1/A104.1

EXTRACTEUR VEX A102.2

C.H.I.H.S. VESOUL

FOLIO 31/151

see élec version 3.30

1	2	3	4	5	6	7	8	9	10	11	12	13	14	15	16	17	18	19	20	21

A.E.C.

DESSINE : BLA

VERIFIE :

DATE DE CREATION : 30/07/2008

INDICE	DATE	MODIFICATION	DES.
0	20/08/2008	1 ère Diffusion	BLA

TUNZINI

Dossier n° : **13030** Schéma n° : **7616**

AEC01 CTA A102.1/A104.1

LIBRE

C.H.I.H.S. VESOUL

FOLIO

32/151

see élec version 3.30

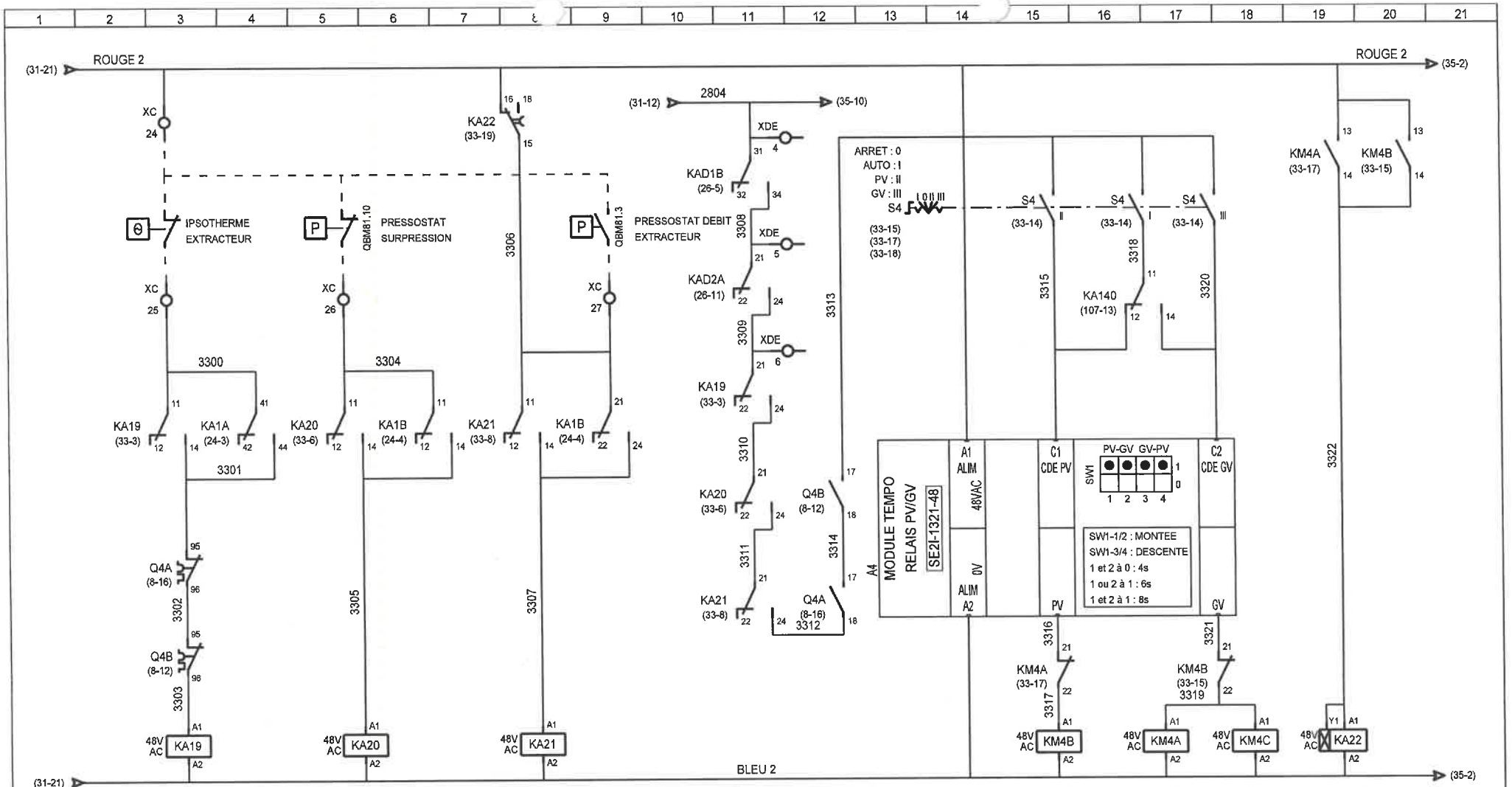

A.E.C.	DESSINE : BLA				
	VERIFIE :				
	DATE DE CREATION : 30/07/2008	A	01/09/2008	MISE A JOUR	BLA
		0	20/08/2008	1 ère Diffusion	BLA
		INDICE	DATE	MODIFICATION	DES.

TUNZINI

Dossier n° : 13030 Schéma n° : 7616

AEC01 CTA A102.1/A104.1

EXTRACTEUR VEX A102.3

C.H.I.H.S. VESOUL

FOLIO 33/151

see élec version 3.30

1	2	3	4	5	6	7	8	9	10	11	12	13	14	15	16	17	18	19	20	21

A.E.C.

DESSINE : BLA				
VERIFIE :				
DATE DE CREATION : 30/07/2008	0	20/08/2008	1 ère Diffusion	BLA
	INDICE	DATE	MODIFICATION	DES.

TUNZINI

Dossier n° : **13030** Schéma n° : **7616**

AEC01 CTA A102.1/A104.1

LIBRE

C.H.I.H.S. VESOUL

FOLIO

34/151

see élec version 3.30

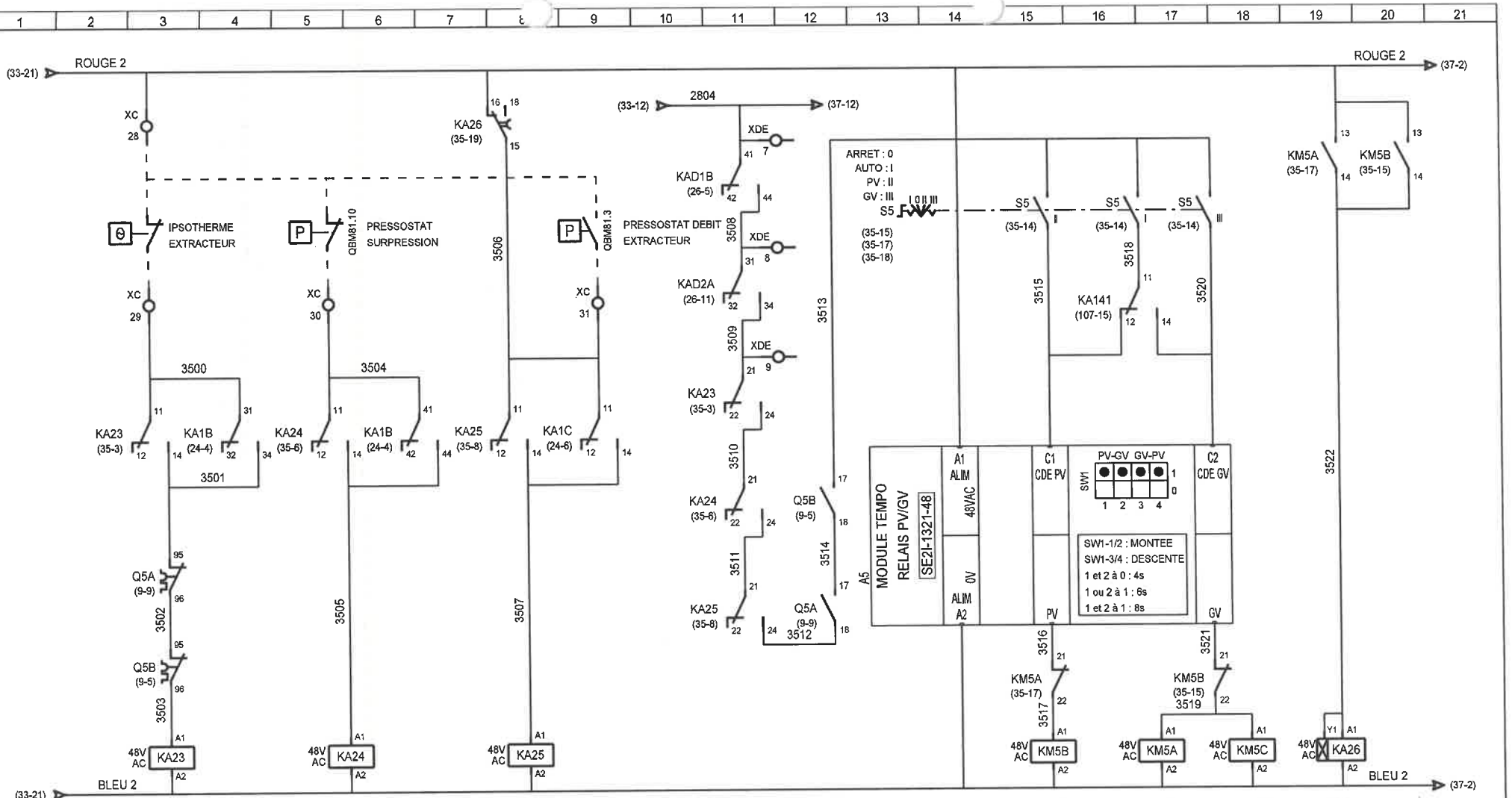

DEFAUT EXTRACTEUR NF	DEFAUT EXTRACTEUR NO	SURPRESSION EXTRACTEUR NF	SURPRESSION EXTRACTEUR NO	DEFAUT DEBIT EXTRACTEUR NF	DEFAUT DEBIT EXTRACTEUR NO
	(35-3)		(35-5)		(35-8)
	(35-11)		(35-11)		(35-11)
	(94-19)		(94-19)		(94-19)
	- -		- -		- -

PV VEX A102.4 NF	PV VEX A102.4 NO	GV VEX A102.4 NF	GV VEX A102.4 NO	COUPLAGE NF	COUPLAGE NO	TEMPO DEBIT NF	TEMPO DEBIT NO
(35-18)	(9-5)	(35-15)	(9-9)	- -	(9-6)		(35-8)
	(9-5)		(9-9)		(9-6)		
	(9-5)		(9-9)		(9-6)		
	(35-20)		(35-19)		- -		
	(81-10)		(81-8)		- -		
	(95-5)		(95-7)		- -		

A.E.C.

DESSINE : BLA
VERIFIE :
DATE DE CREATION : 30/07/2008

INDICE	DATE	MODIFICATION	DES.
A	01/09/2008	MISE A JOUR	BLA
0	20/08/2008	1 ère Diffusion	BLA

TUNZINI

Dossier n° : 13030 Schéma n° : 7616

AEC01 CTA A102.1/A104.1
EXTRACTEUR VEX A102.4
C.H.I.H.S. VESOUL

FOLIO 35/151

see élec version 3.30

1	2	3	4	5	6	7	8	9	10	11	12	13	14	15	16	17	18	19	20	21

A.E.C.

DESSINE : BLA

VERIFIE :

DATE DE CREATION : 30/07/2008

INDICE	DATE	MODIFICATION	DES.
0	20/08/2008	1 ère Diffusion	BLA

TUNZINI

Dossier n° : **13030** Schéma n° : **7616**

AEC01 CTA A102.1/A104.1

LIBRE

C.H.I.H.S. VESOUL

FOLIO

36/151

see élec version 3.30

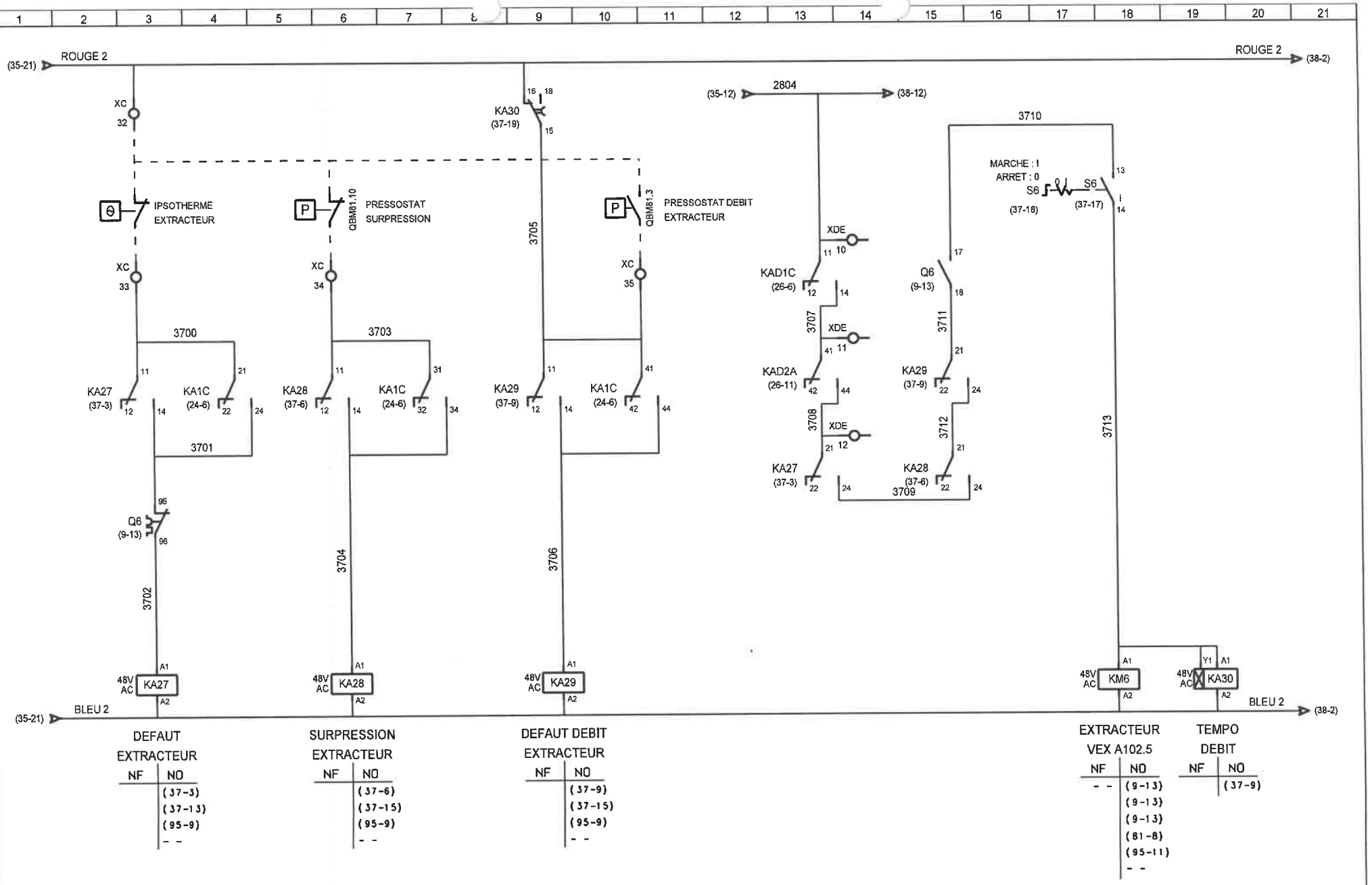

A.E.C.	DESSINE : BLA					TUNZINI	AEC01 CTA A102.1/A104.1
	VERIFIE :	A	01/09/2008	MISE A JOUR	BLA		EXTRACTEUR VEX A102.5
	DATE DE CREATION : 31/07/2008	0	20/08/2008	1 ère Diffusion	BLA	Dossier n° : 13030 Schéma n° : 7616	C.H.I.H.S. VESOUL
		INDICE	DATE	MODIFICATION	DES.		

FOLIO 37/151

see élec version 3.30

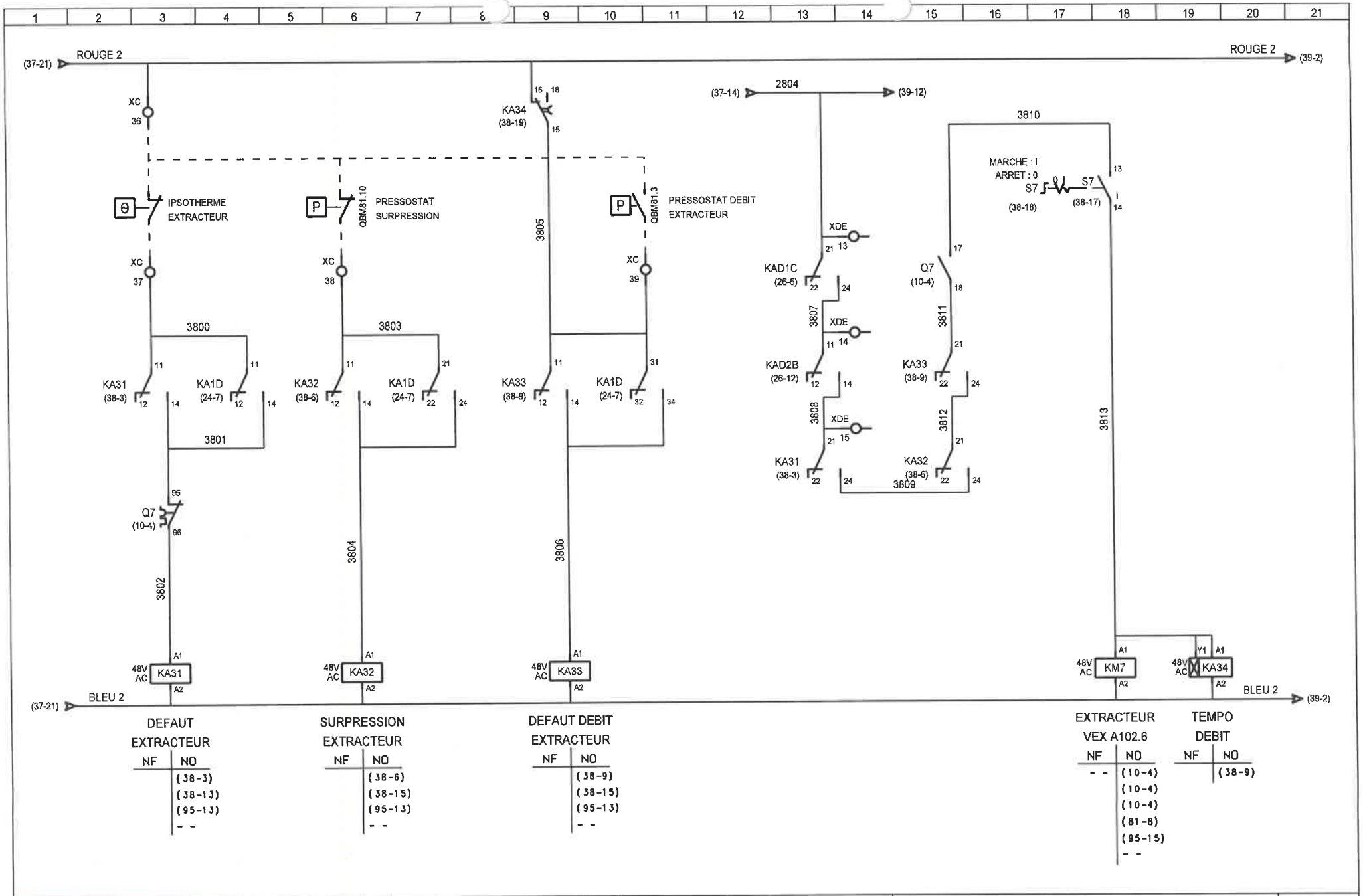

A.E.C.	DESSINE : BLA					TUNZINI	AEC01 CTA A102.1/A104.1
	VERIFIE :	A	01/09/2008	MISE A JOUR	BLA		EXTRACTEUR VEX A102.6
	DATE DE CREATION : 30/07/2008	0	20/08/2008	1 ère Diffusion	BLA	Dossier n° : 13030 Schéma n° : 7616	*C.H.I.H.S. VESOUL*
		INDICE	DATE	MODIFICATION	DES.		

FOLIO 38/151

see élec version 3.30

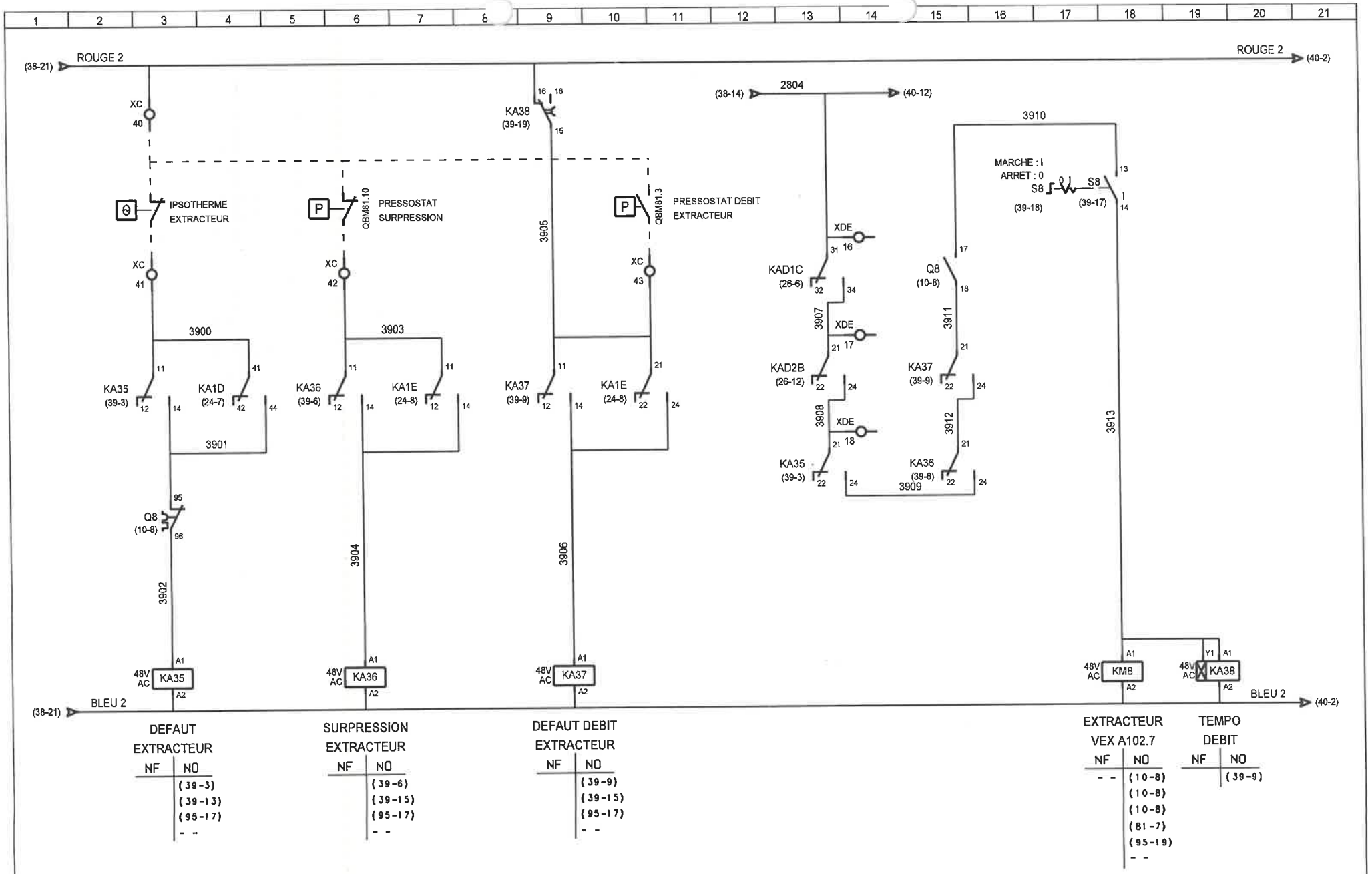

A.E.C.	DESSINE : BLA					TUNZINI
	VERIFIE :	A	01/09/2008	MISE A JOUR	BLA	Dossier n° : 13030 Schéma n° : 7616
	DATE DE CREATION : 30/07/2008	0	20/08/2008	1 ère Diffusion	BLA	
		INDICE	DATE	MODIFICATION	DES.	

AEC01 CTA A102.1/A104.1
EXTRACTEUR VEX A102.7
C.H.I.H.S. VESOUL

FOLIO
39/151

see élec version 3.30

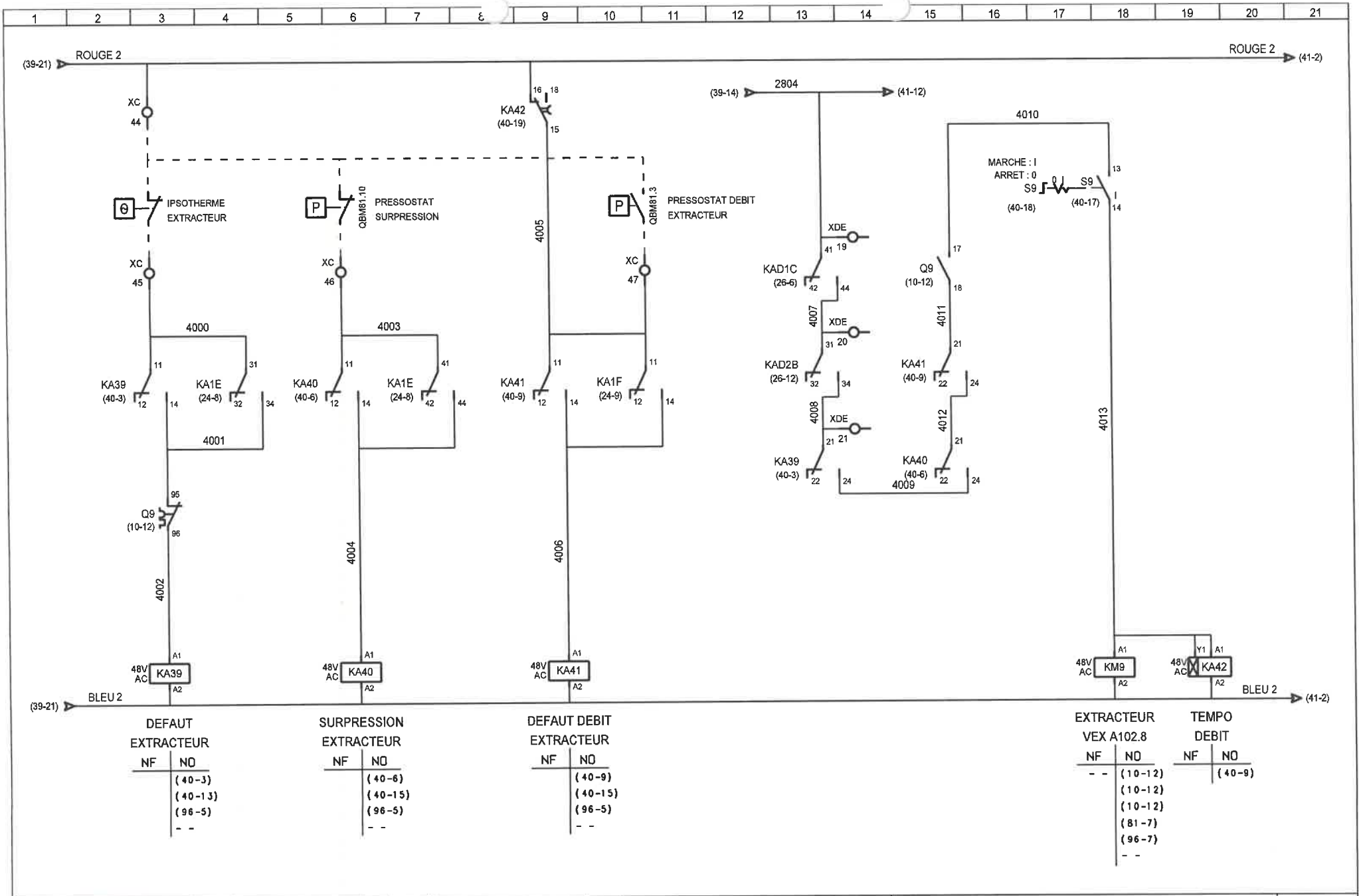

A.E.C.	DESSINE : BLA				
	VERIFIE :	A	01/09/2008	MISE A JOUR	BLA
	DATE DE CREATION : 30/07/2008	0	20/08/2008	1 ère Diffusion	BLA
		INDICE	DATE	MODIFICATION	DES.

TUNZINI

Dossier n° : 13030 Schéma n° : 7616

AEC01 CTA A102.1/A104.1

EXTRACTEUR VEX A102.8

C.H.I.H.S. VESOUL

FOLIO 40/151

see élec version 3.30

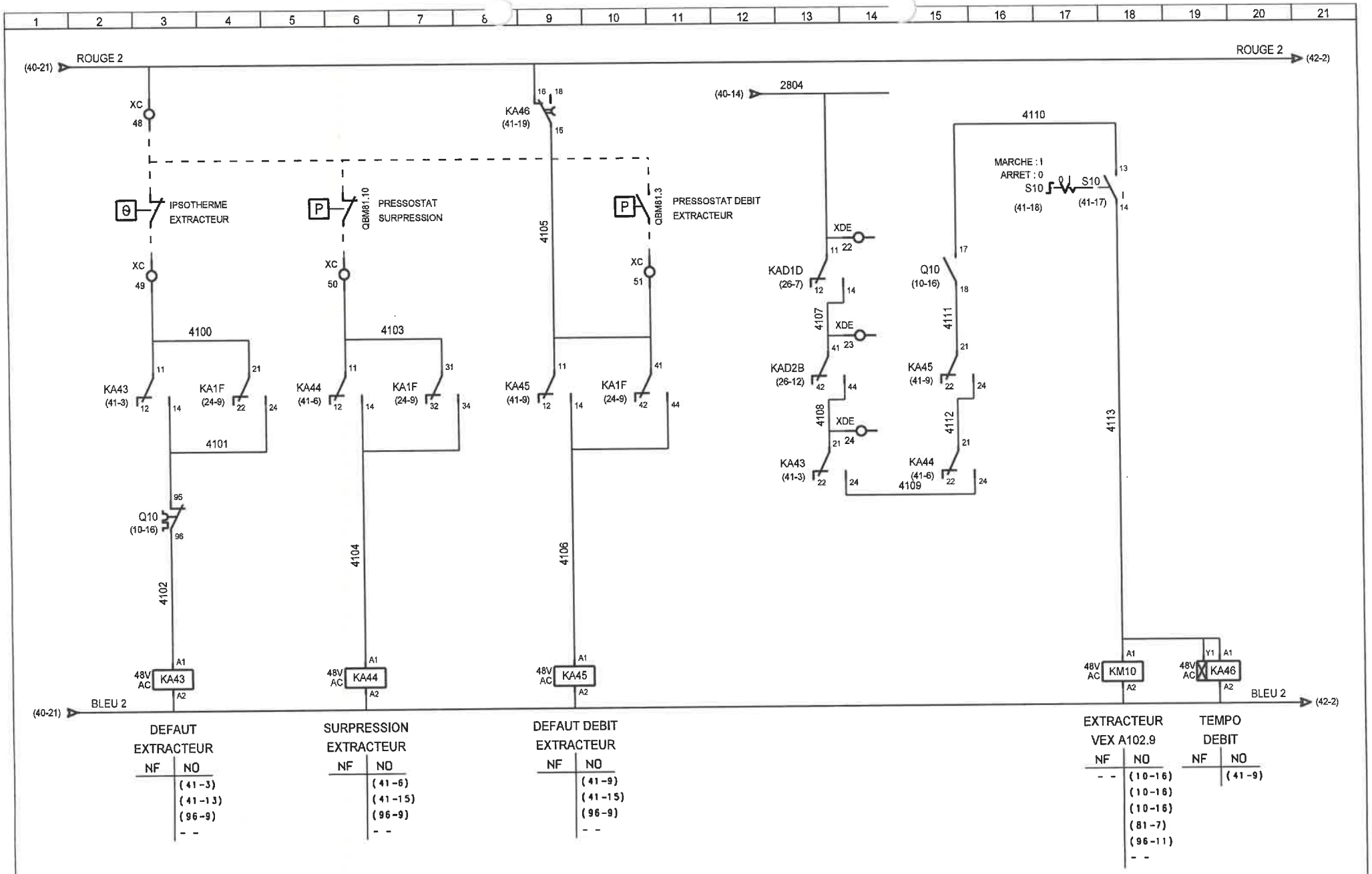

A.E.C.	DESSINE : BLA				
	VERIFIE :	A	01/09/2008	MISE A JOUR	BLA
	DATE DE CREATION : 30/07/2008	0	20/08/2008	1 ère Diffusion	BLA
		INDICE	DATE	MODIFICATION	DES.

TUNZINI

Dossier n° : 13030 Schéma n° : 7616

AEC01 CTA A102.1/A104.1

EXTRACTEUR VEX A102.9

C.H.I.H.S. VESOUL

FOLIO 41/151

see élec version 3.30

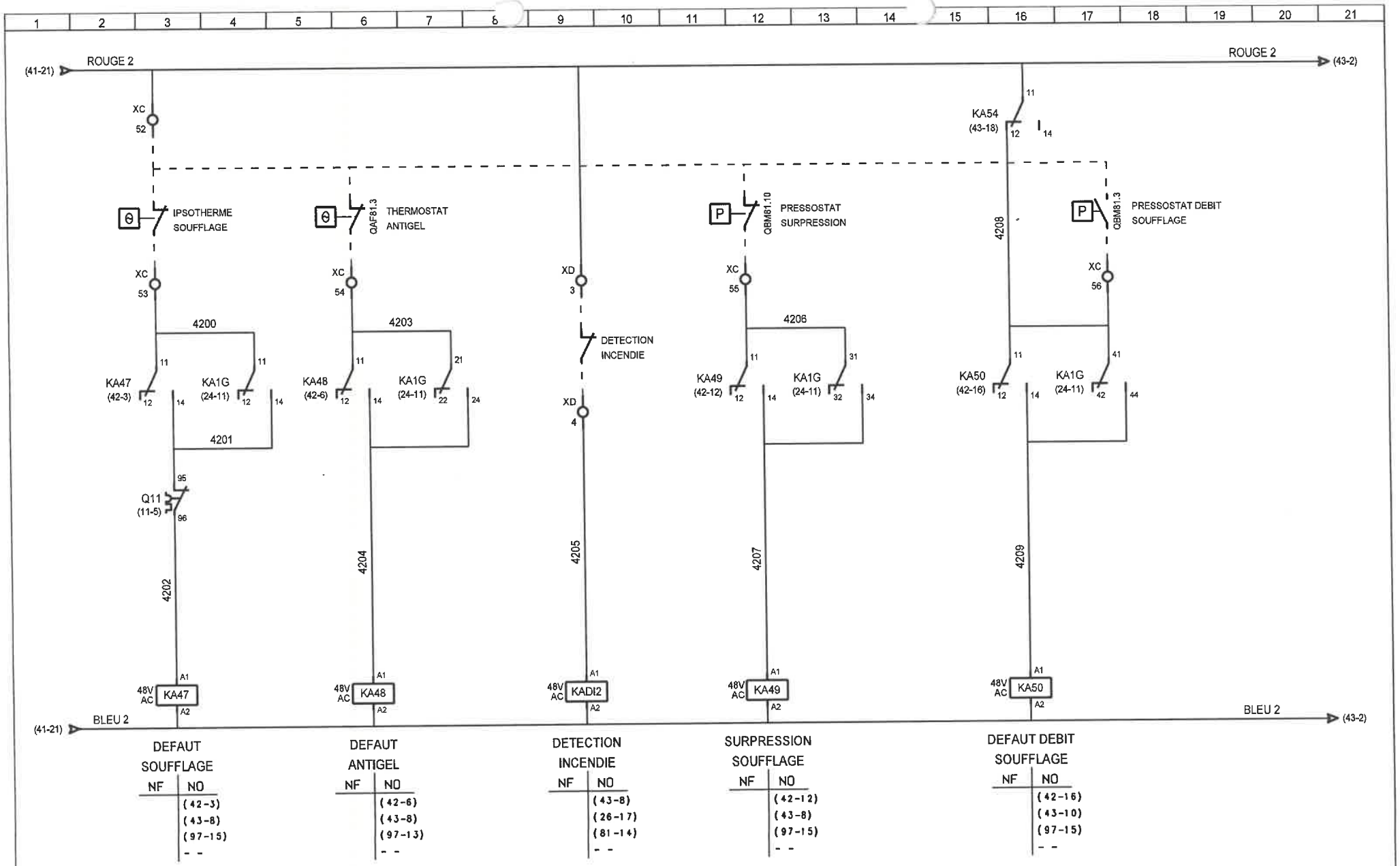

A.E.C.	DESSINE : BLA					TUNZINI	AEC01 CTA A102.1/A104.1
	VERIFIE :						SECURITES CTA A104.1
	DATE DE CREATION : 30/07/2008	0	20/08/2008	1 ère Diffusion	BLA	Dossier n° : 13030 Schéma n° : 7616	C.H.I.H.S. VESOUL
		INDICE	DATE	MODIFICATION	DES.		

FOLIO 42/151

see élec version 3.30

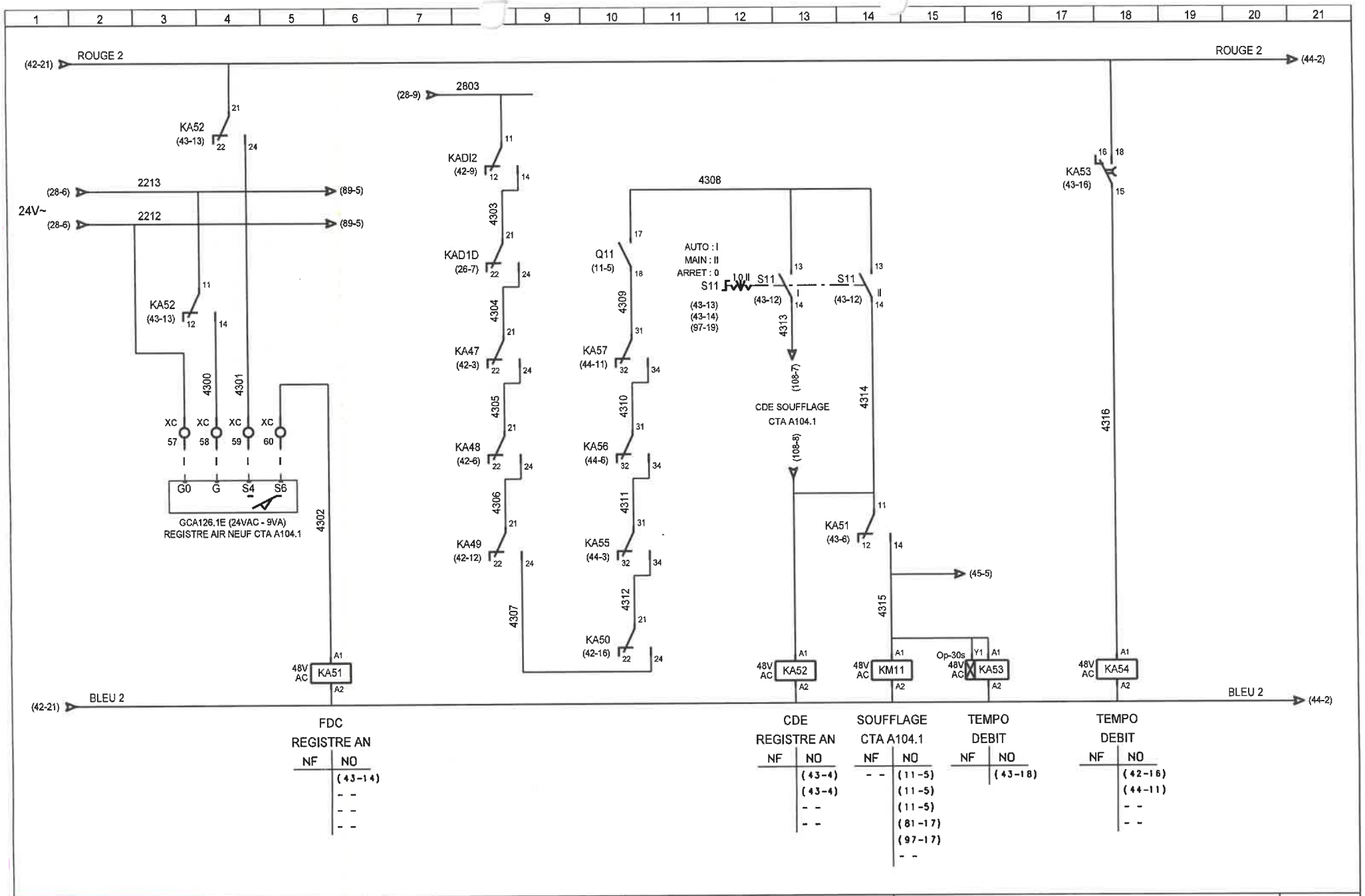

A.E.C.	DESSINE : BLA					TUNZINI
	VERIFIE :	B	27/11/2008	MISE A JOUR (ICC)	BLA	Dossier n° : 13030 Schéma n° : 7616
	DATE DE CREATION : 30/07/2008	0	20/08/2008	1 ère Diffusion	BLA	
		INDICE	DATE	MODIFICATION	DES.	

AEC01 CTA A102.1/A104.1
SOUFFLAGE CTA A104.1
C.H.I.H.S. VESOUL

FOLIO
43/151

see élec version 3.30

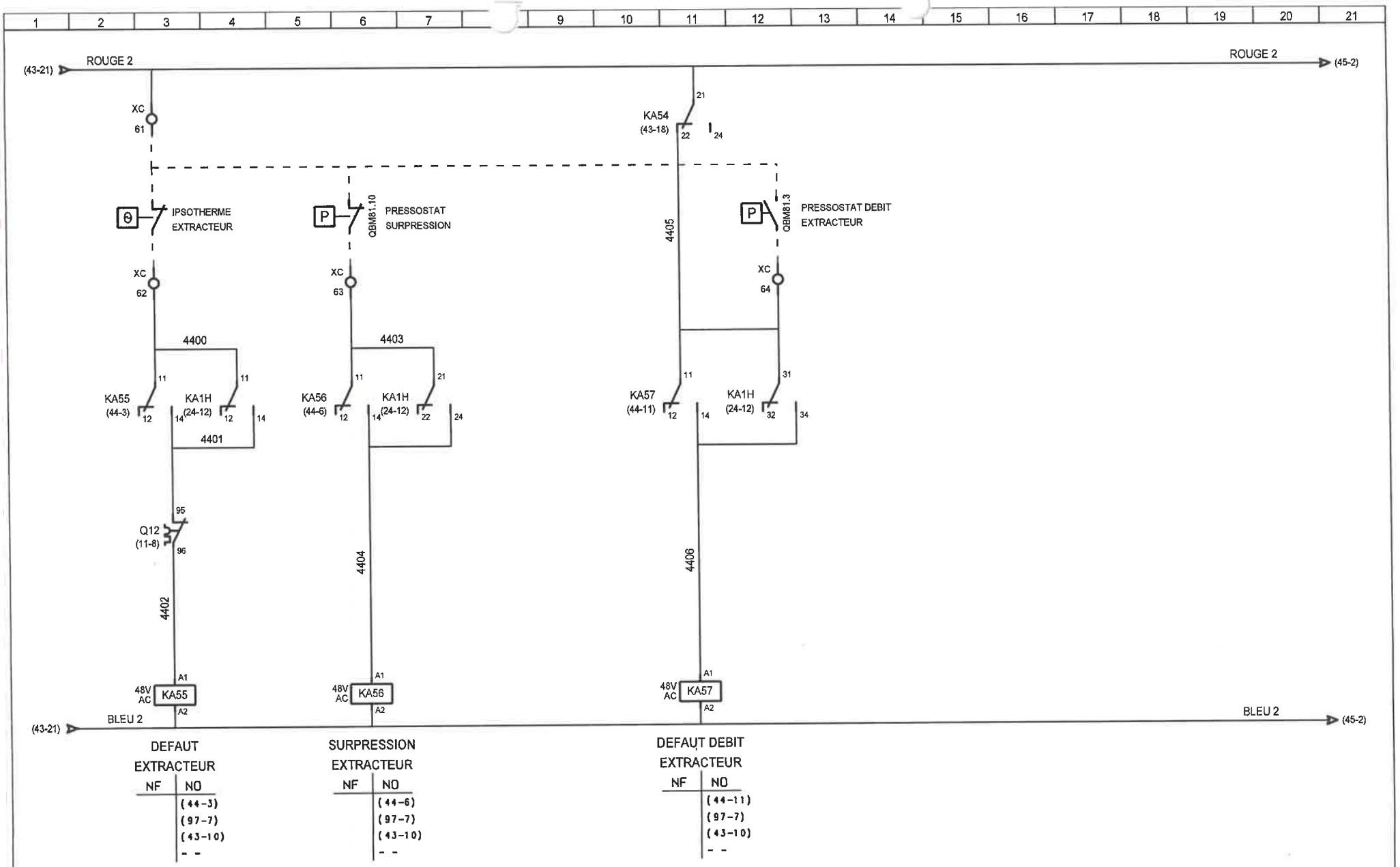

A.E.C.	DESSINE : BLA					TUNZINI	AEC01 CTA A102.1/A104.1	FOLIO
	VERIFIE :						SECURITES VEX A104.1	44/151
	DATE DE CREATION : 30/07/2008	0	20/08/2008	1 ère Diffusion	BLA	Dossier n° : 13030 Schéma n° : 7616	C.H.I.H.S. VESOUL	see élec version 3.30
		INDICE	DATE	MODIFICATION	DES.			

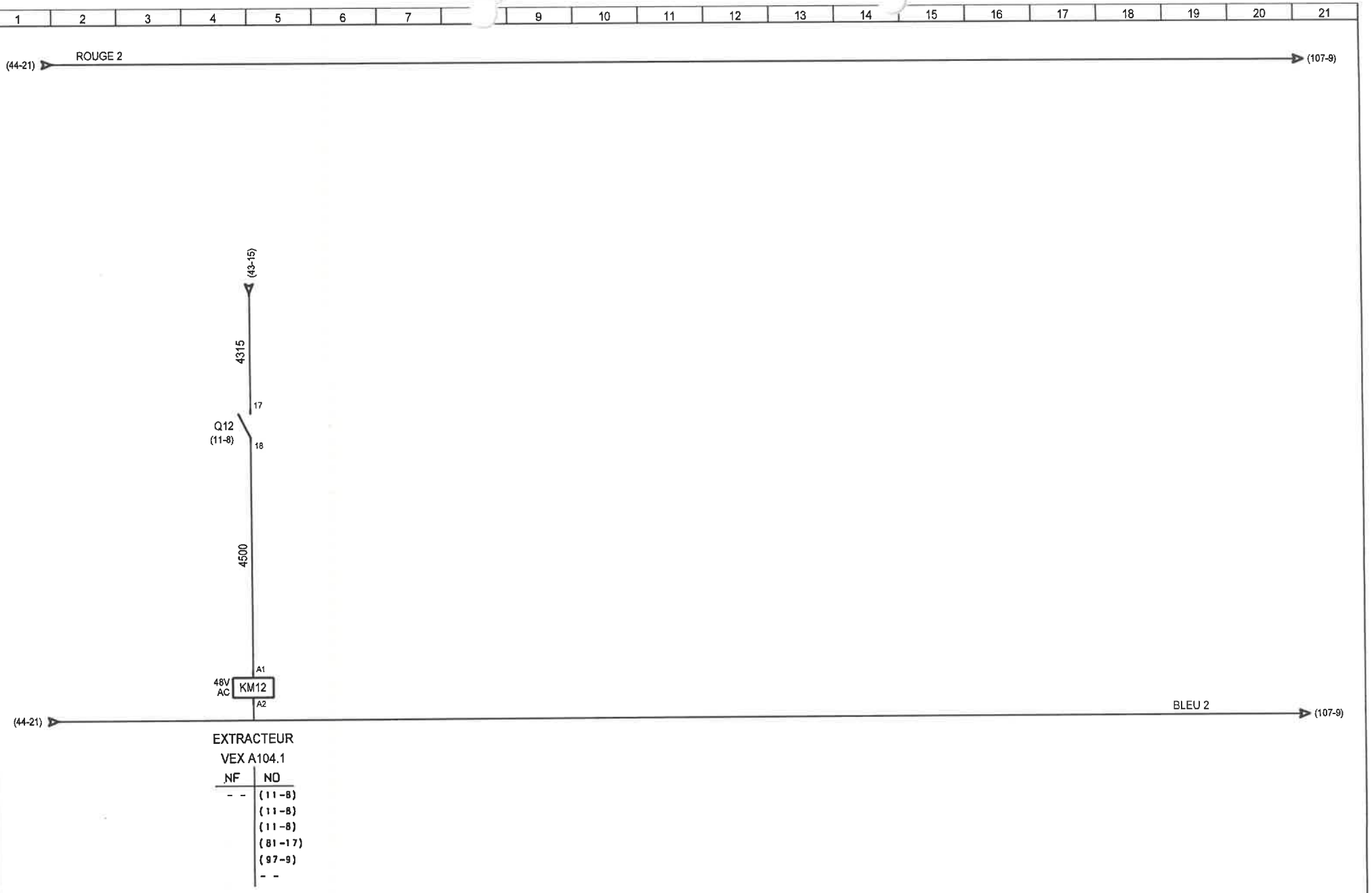

A.E.C.	DESSINE : BLA				
	VERIFIE :	A	01/09/2008	MISE A JOUR	BLA
	DATE DE CREATION : 30/07/2008	0	20/08/2008	1 ère Diffusion	BLA
		INDICE	DATE	MODIFICATION	DES.

TUNZINI

Dossier n° : **13030** Schéma n° : **7616**

AEC01 CTA A102.1/A104.1

EXTRACTEUR VEX A104.1

C.H.I.H.S. VESOUL

FOLIO

45/151

see élec version 3.30

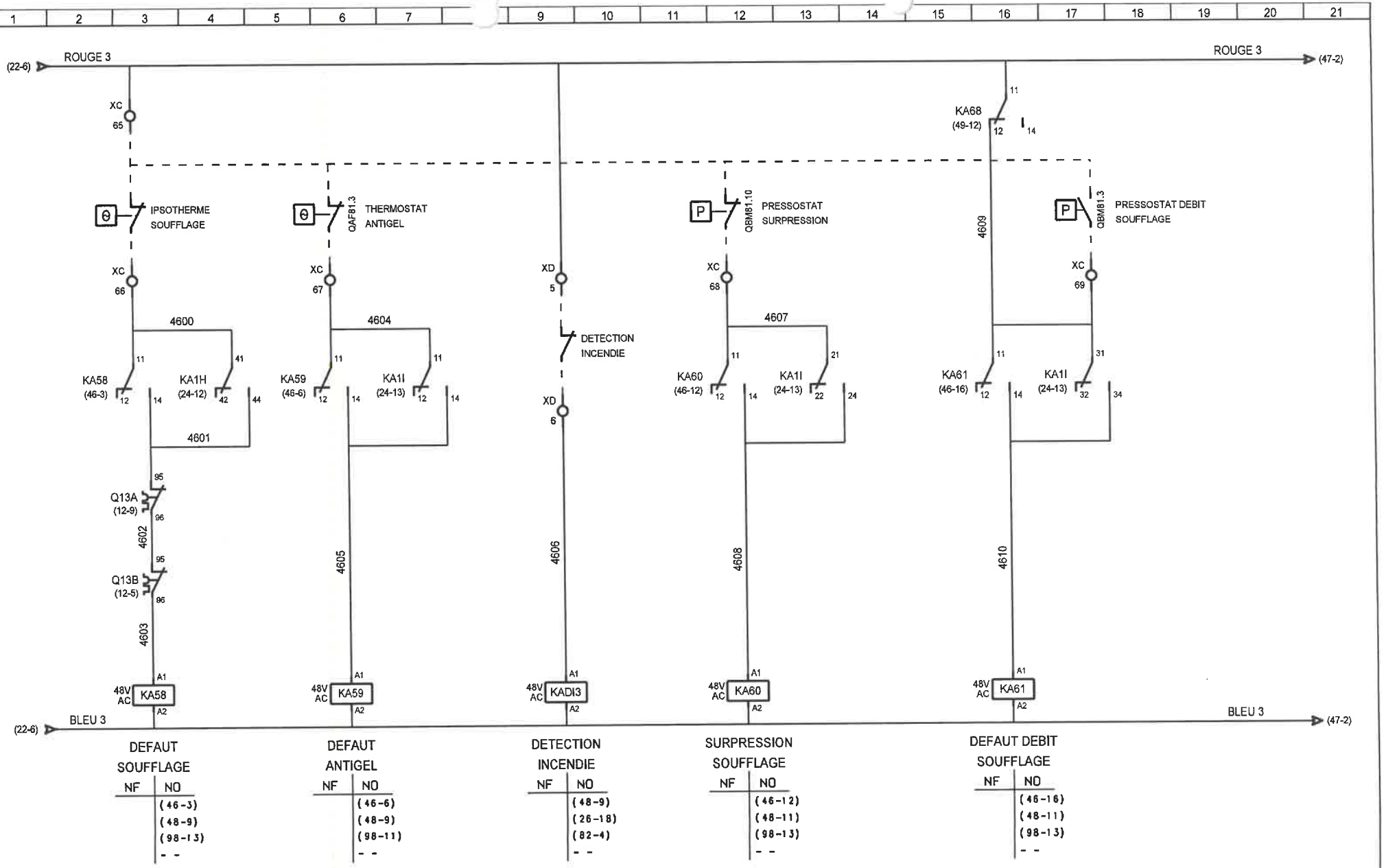

A.E.C.	DESSINE : BLA					TUNZINI	AEC01 CTA A102.1/A104.1
	VERIFIE :						SECURITES CTA B101.1
	DATE DE CREATION : 30/07/2008	0	20/08/2008	1 ère Diffusion	BLA	Dossier n° : 13030 Schéma n° : 7616	C.H.I.H.S. VESOUL
		INDICE	DATE	MODIFICATION	DES.		

FOLIO 46/151

see élec version 3.30

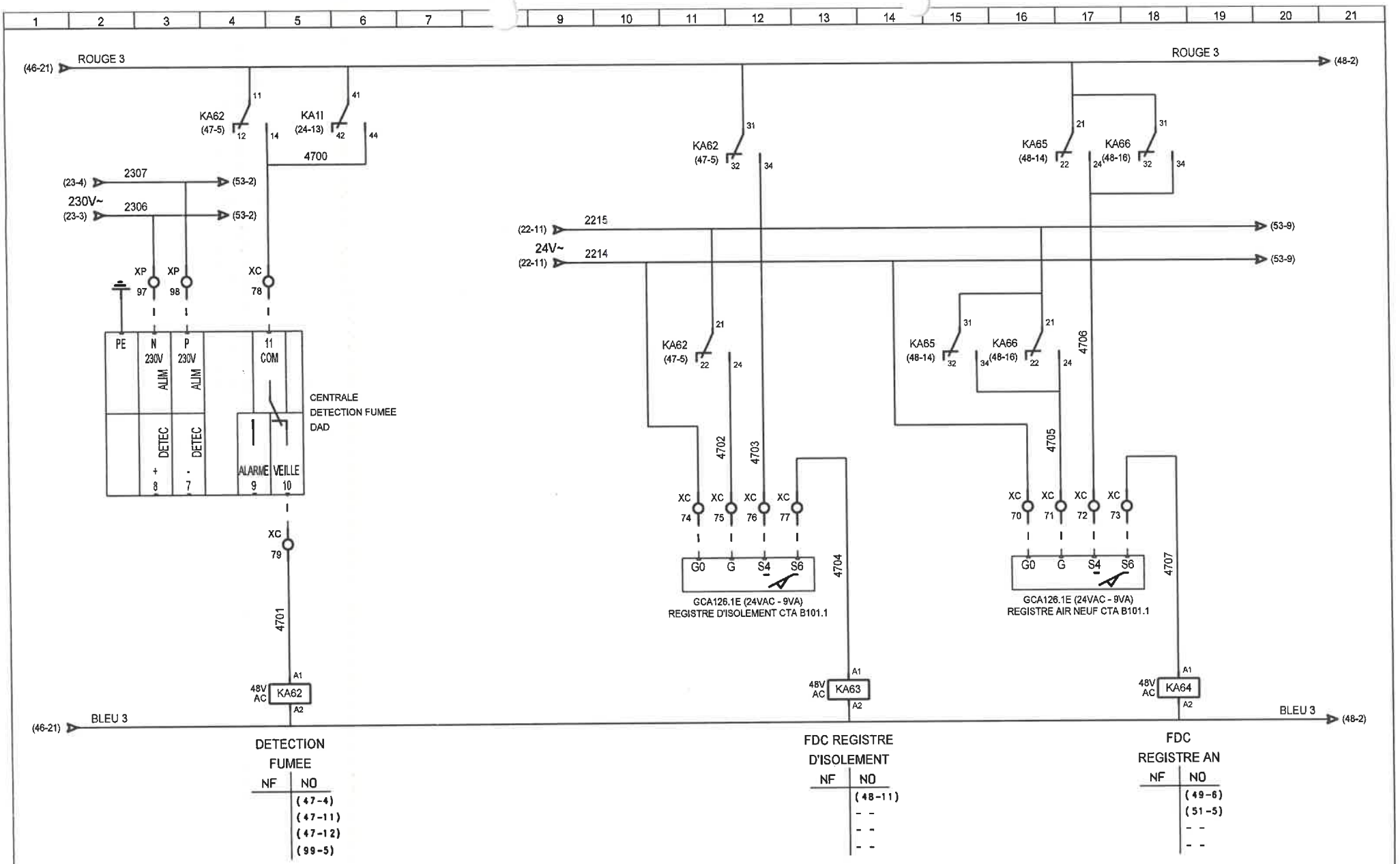

A.E.C.	DESSINE : BLA				
	VERIFIE :	B	27/11/2008	MISE A JOUR (ICC)	BLA
	DATE DE CREATION : 30/07/2008	0	20/08/2008	1 ère Diffusion	BLA
		INDICE	DATE	MODIFICATION	DES.

TUNZINI

Dossier n° : 13030 Schéma n° : 7616

AEC01 CTA A102.1/A104.1

REGISTRES CTA B101.1

C.H.I.H.S. VESOUL

FOLIO 47/151

see élec version 3.30

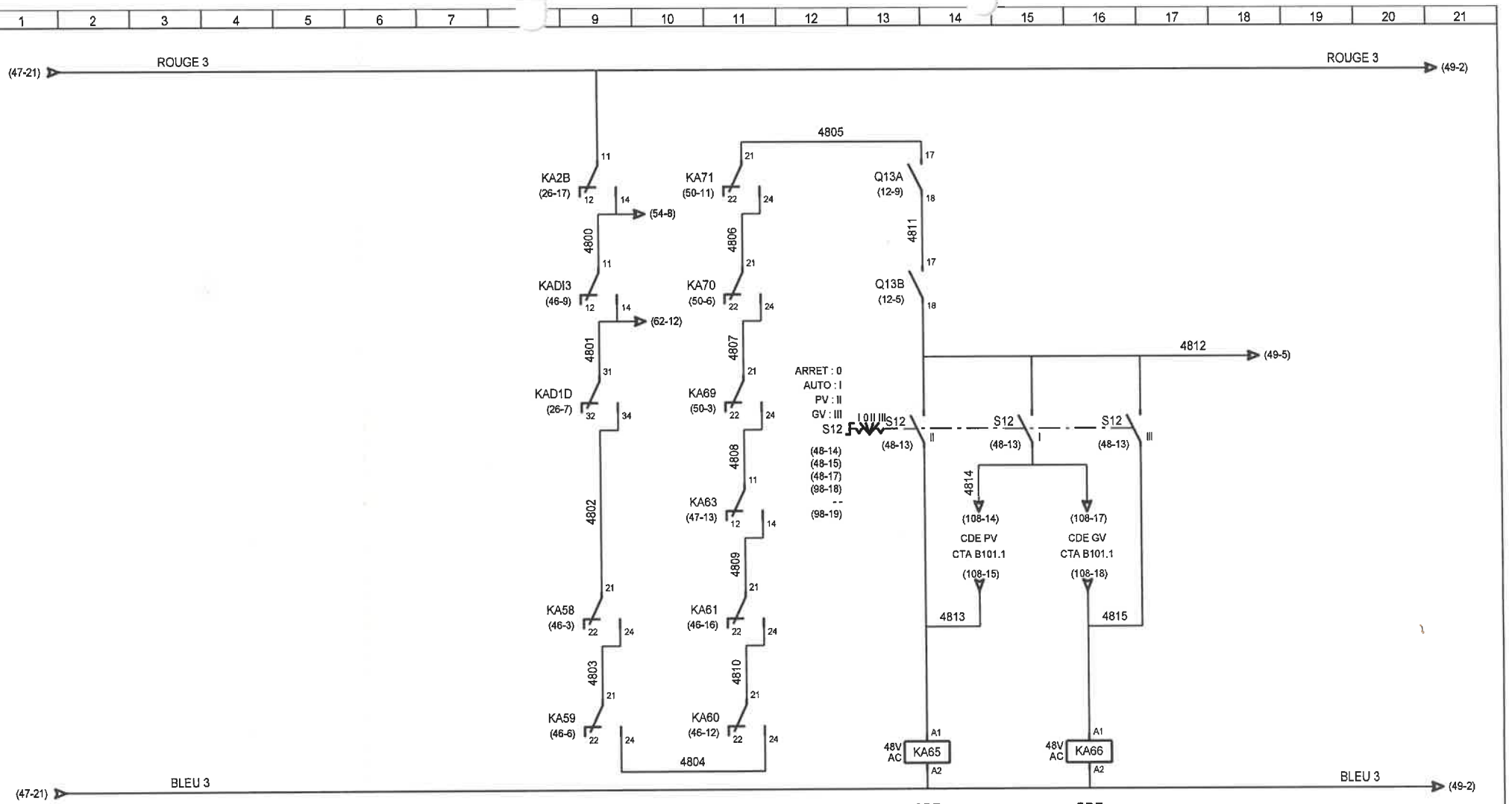

A.E.C.	DESSINE : BLA					TUNZINI	AEC01 CTA A102.1/A104.1
	VERIFIE :						SOUFFLAGE CTA B101.1
	DATE DE CREATION : 30/07/2008	0	20/08/2008	1 ère Diffusion	BLA	Dossier n° : 13030 Schéma n° : 7616	C.H.I.H.S. VESOUL
		INDICE	DATE	MODIFICATION	DES.		

FOLIO 48/151

see élec version 3.30

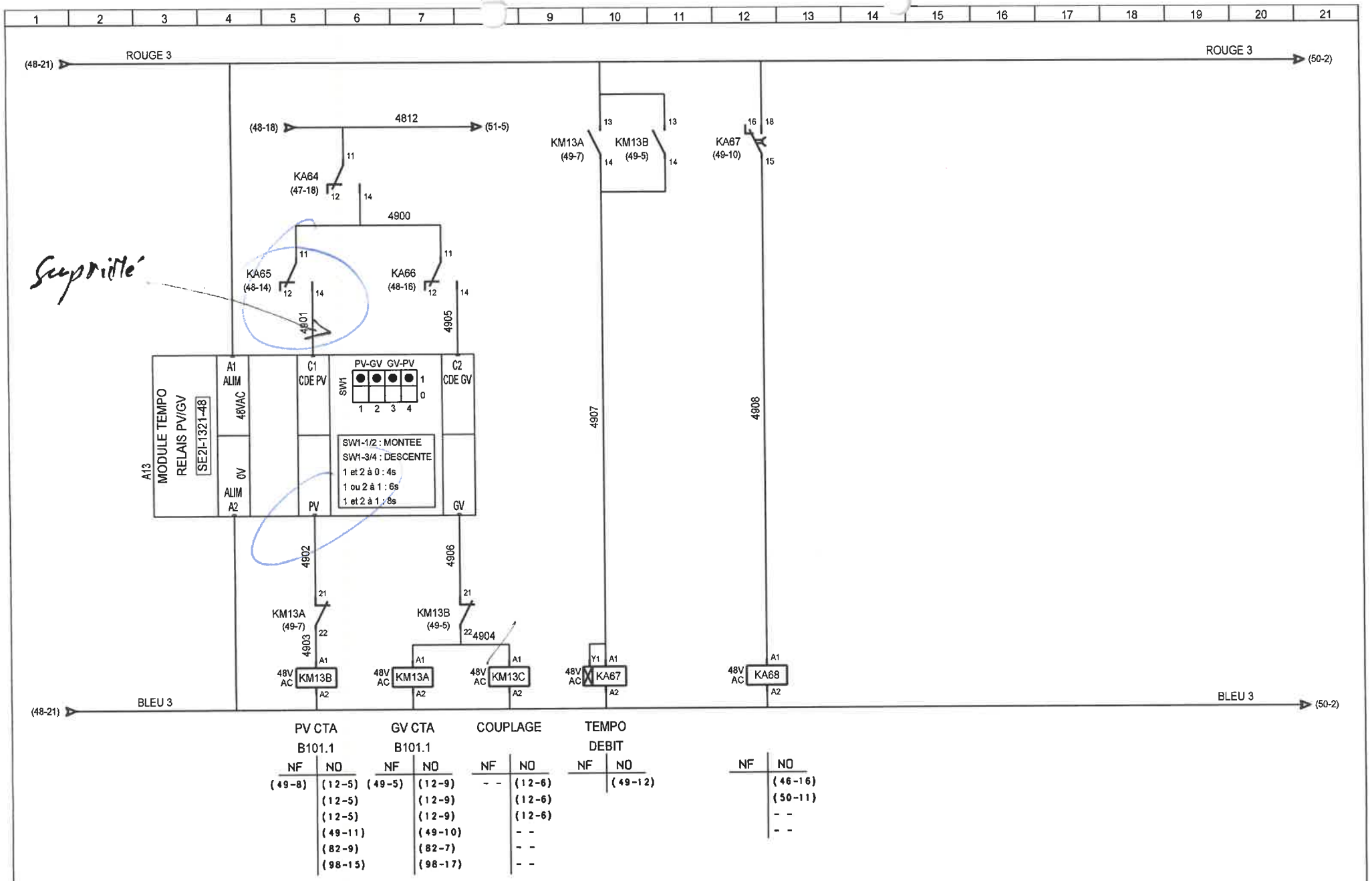

A.E.C.	DESSINE : BLA					TUNZINI	AEC01 CTA A102.1/A104.1
	VERIFIE :						SOUFFLAGE CTA B101.1
	DATE DE CREATION : 30/07/2008	0	20/08/2008	1 ère Diffusion	BLA	Dossier n° : 13030 Schéma n° : 7616	C.H.I.H.S. VESOUL
		INDICE	DATE	MODIFICATION	DES.		

FOLIO 49/151

see élec version 3.30

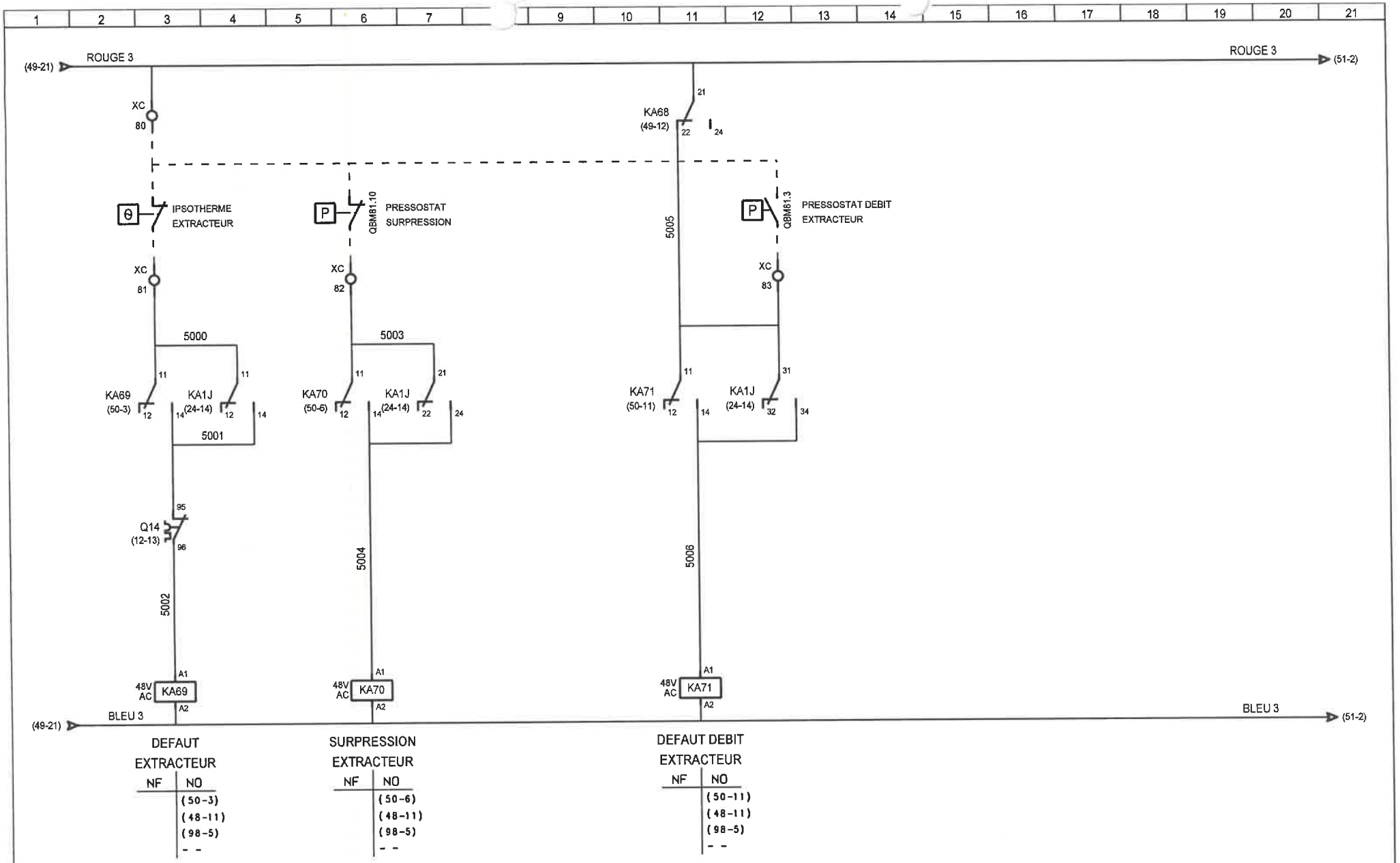

A.E.C.	DESSINE : BLA					TUNZINI	AEC01 CTA A102.1/A104.1	FOLIO
	VERIFIE :						SECURITES VEX B101.1	50/151
	DATE DE CREATION : 30/07/2008	0	20/08/2008	1 ère Diffusion	BLA	Dossier n° : 13030 Schéma n° : 7616	C.H.I.H.S. VESOUL	see élec version 3.30
		INDICE	DATE	MODIFICATION	DES.			

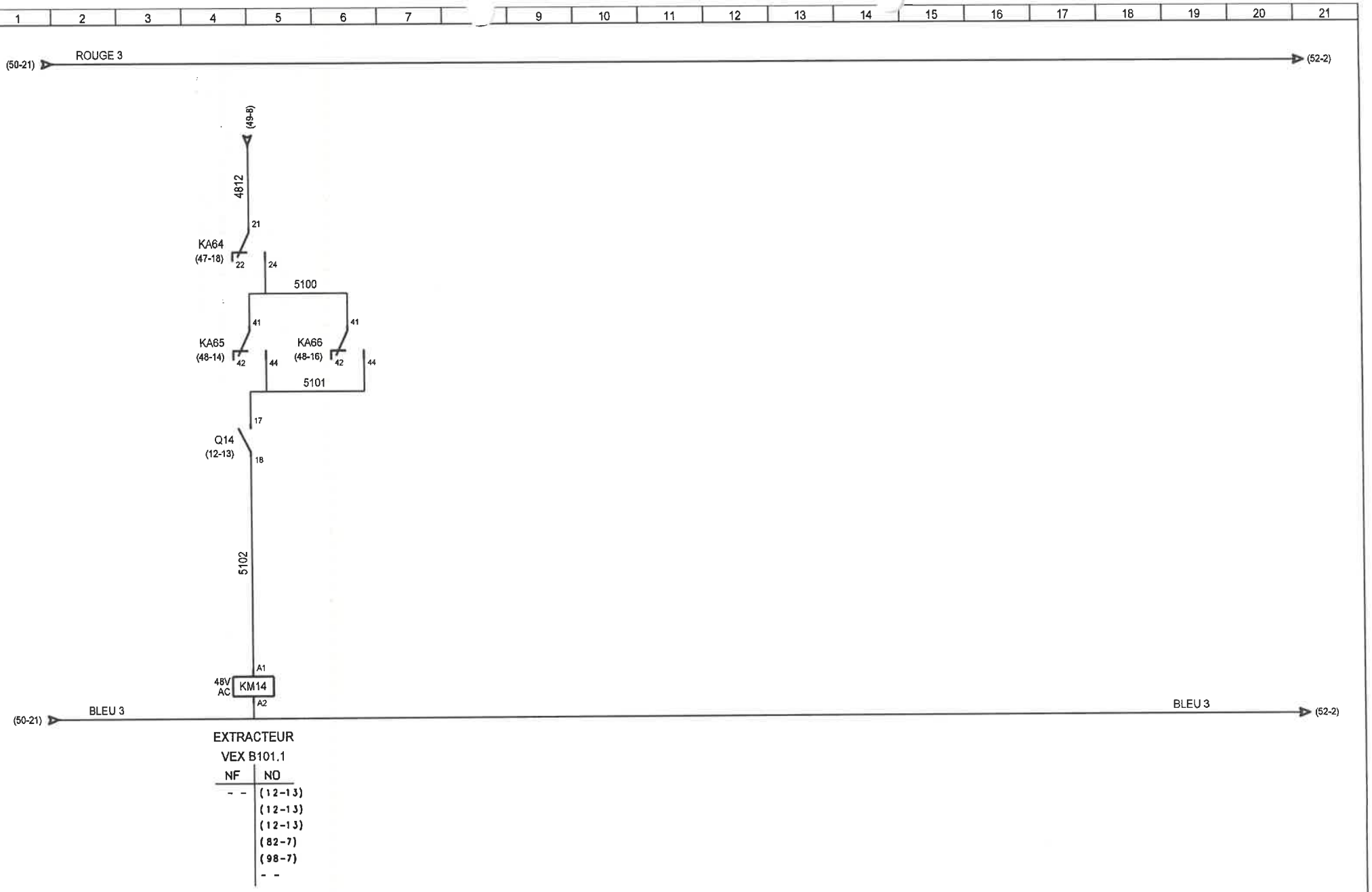

A.E.C.	DESSINE : BLA					TUNZINI	AEC01 CTA A102.1/A104.1	FOLIO
	VERIFIE :						EXTRACTEUR VEX B101.1	51/151
	DATE DE CREATION : 30/07/2008	0	20/08/2008	1 ère Diffusion	BLA	Dossier n° : 13030 Schéma n° : 7616	C.H.I.H.S. VESOUL	see élec version 3.30
		INDICE	DATE	MODIFICATION	DES.			

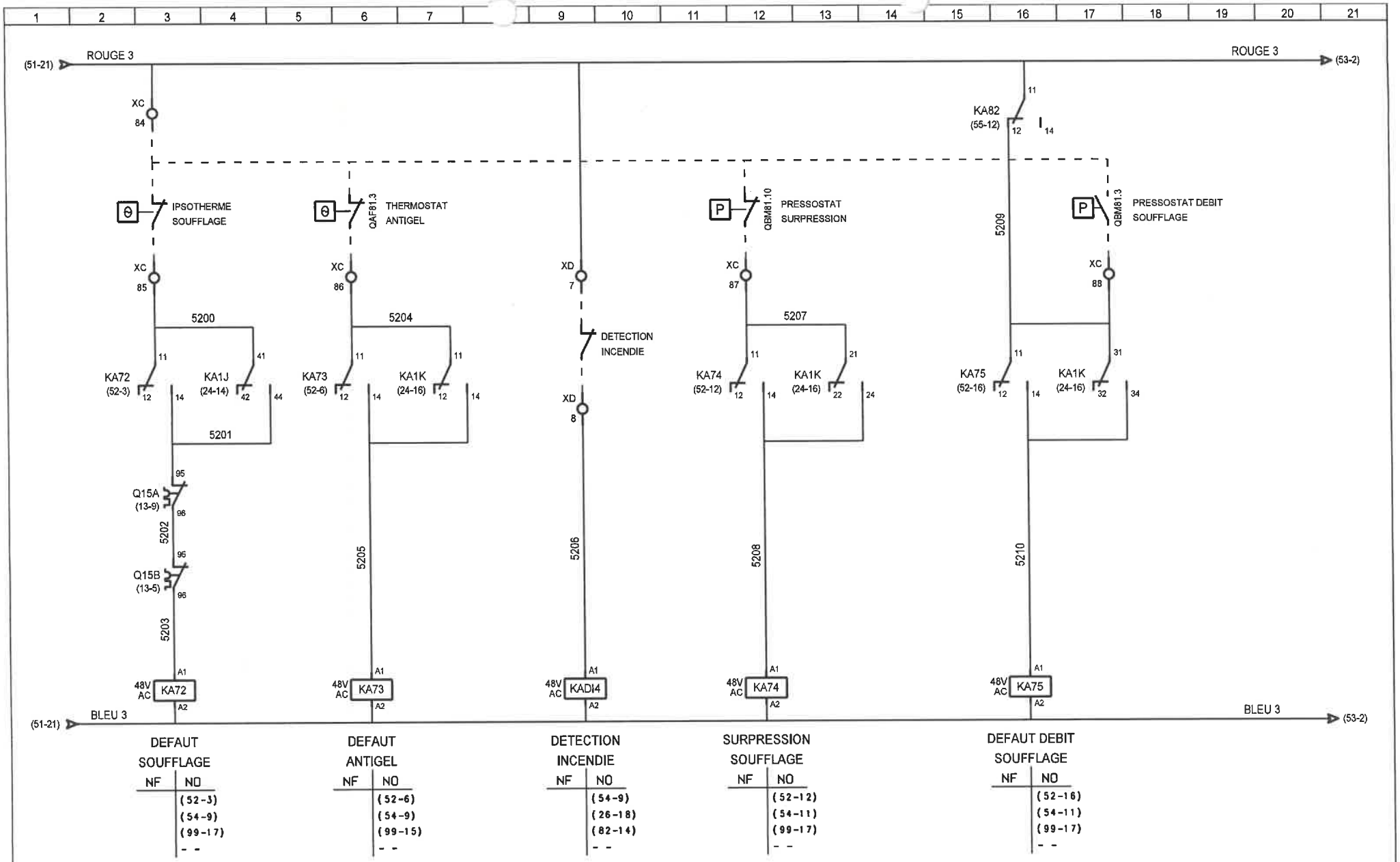

A.E.C.	DESSINE : BLA				TUNZINI	AEC01 CTA A102.1/A104.1
	VERIFIE :					SECURITES CTA B101.2
	DATE DE CREATION : 30/07/2008	0	20/08/2008	1 ère Diffusion	Dossier n° : 13030 Schéma n° : 7616	C.H.I.H.S. VESOUL
		INDICE	DATE	MODIFICATION	DES.	

FOLIO 52/151

see élec version 3.30

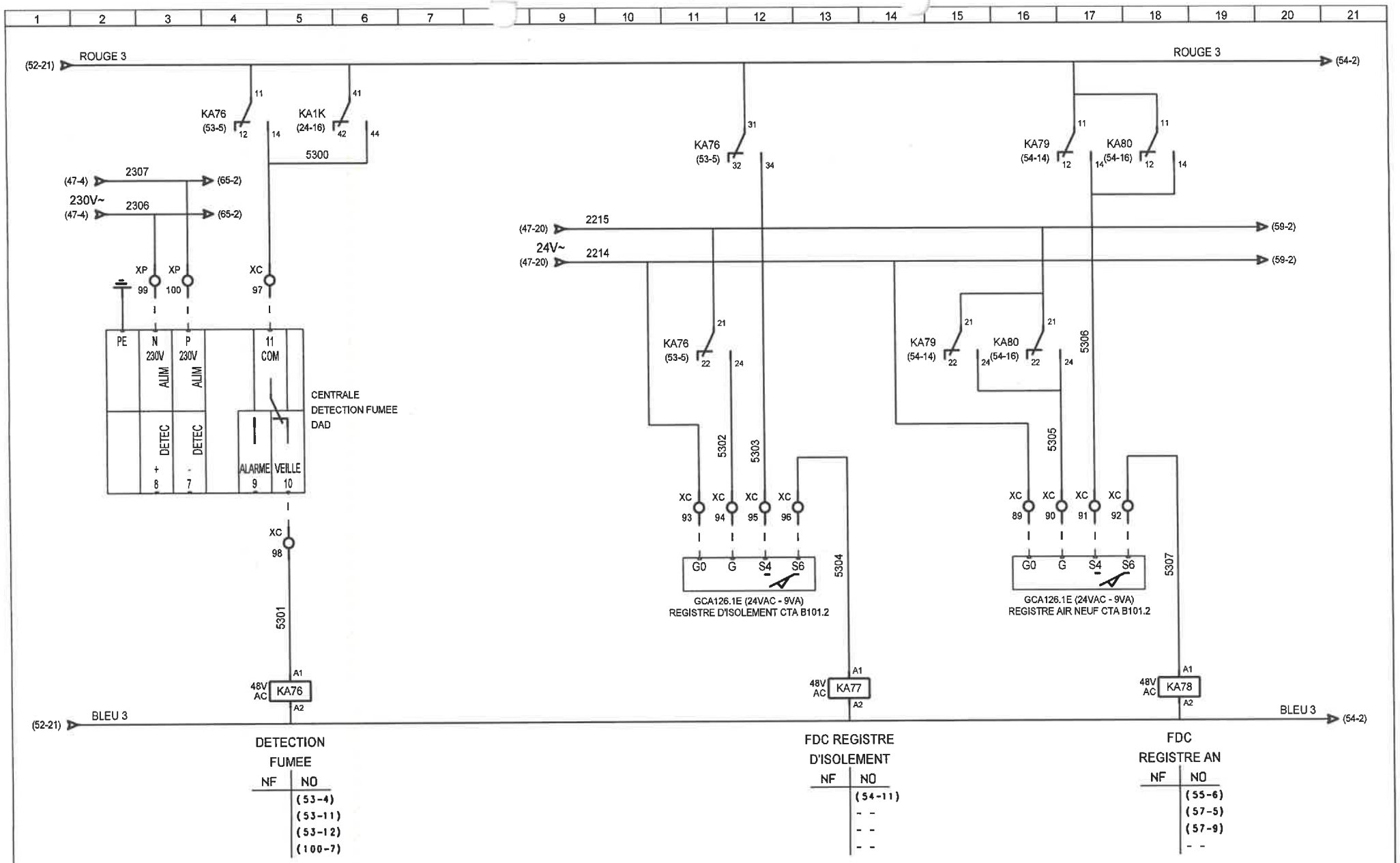

A.E.C.	DESSINE : BLA					TUNZINI	AEC01 CTA A102.1/A104.1
	VERIFIE :	B	27/11/2008	MISE A JOUR (ICC)	BLA		REGISTRES CTA B101.2
		0	20/08/2008	1 ère Diffusion	BLA	Dossier n° : 13030 Schéma n° : 7616	C.H.I.H.S. VESOUL
	DATE DE CREATION : 30/07/2008	INDICE	DATE	MODIFICATION	DES.		

FOLIO 53/151

see élec version 3.30

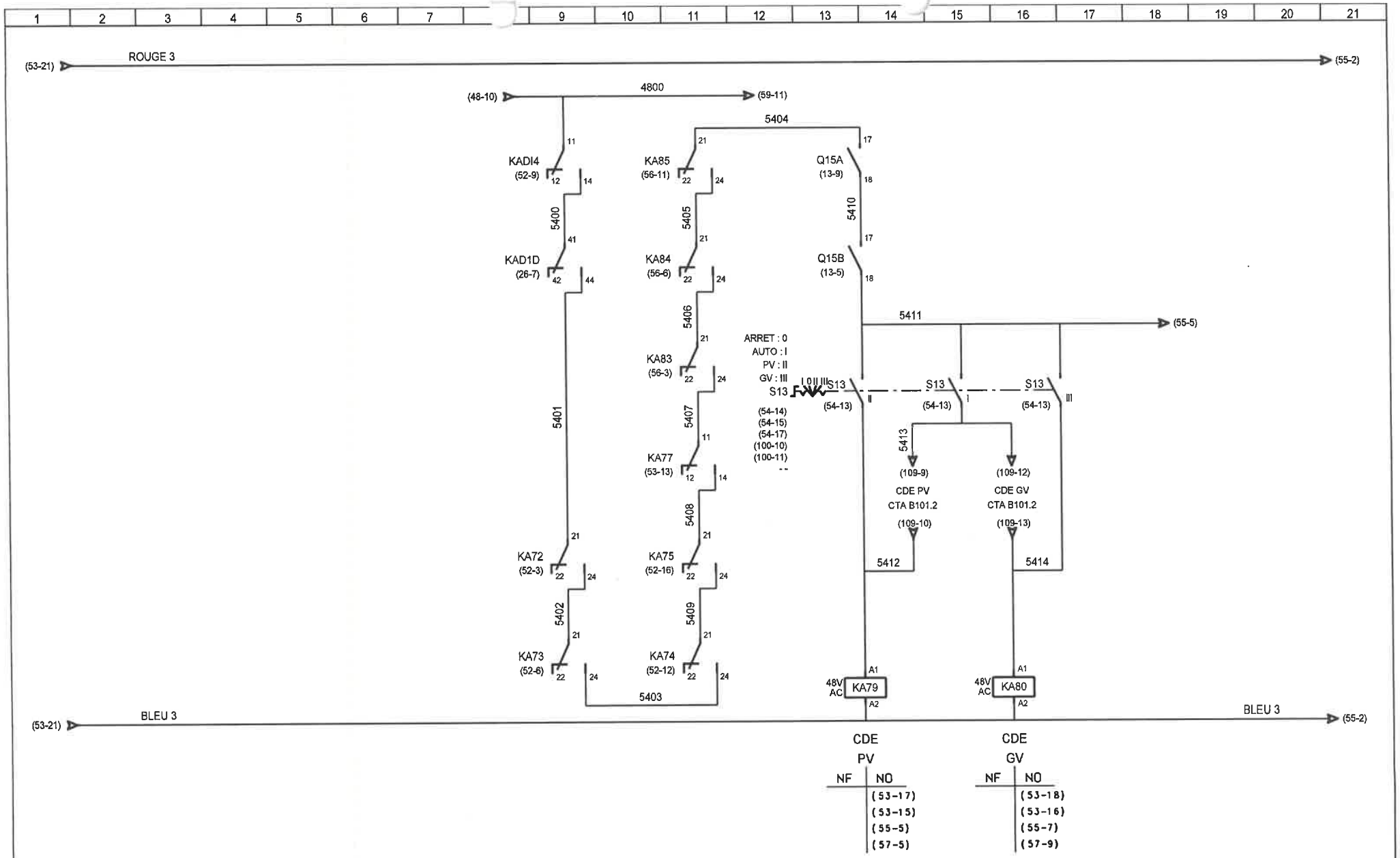

A.E.C.	DESSINE : BLA					TUNZINI	AEC01 CTA A102.1/A104.1
	VERIFIE :						SOUFFLAGE CTA B101.2
	DATE DE CREATION : 30/07/2008	0	20/08/2008	1 ère Diffusion	BLA	Dossier n° : 13030 Schéma n° : 7616	C.H.I.H.S. VESOUL
		INDICE	DATE	MODIFICATION	DES.		

FOLIO 54/151

see élec version 3.30

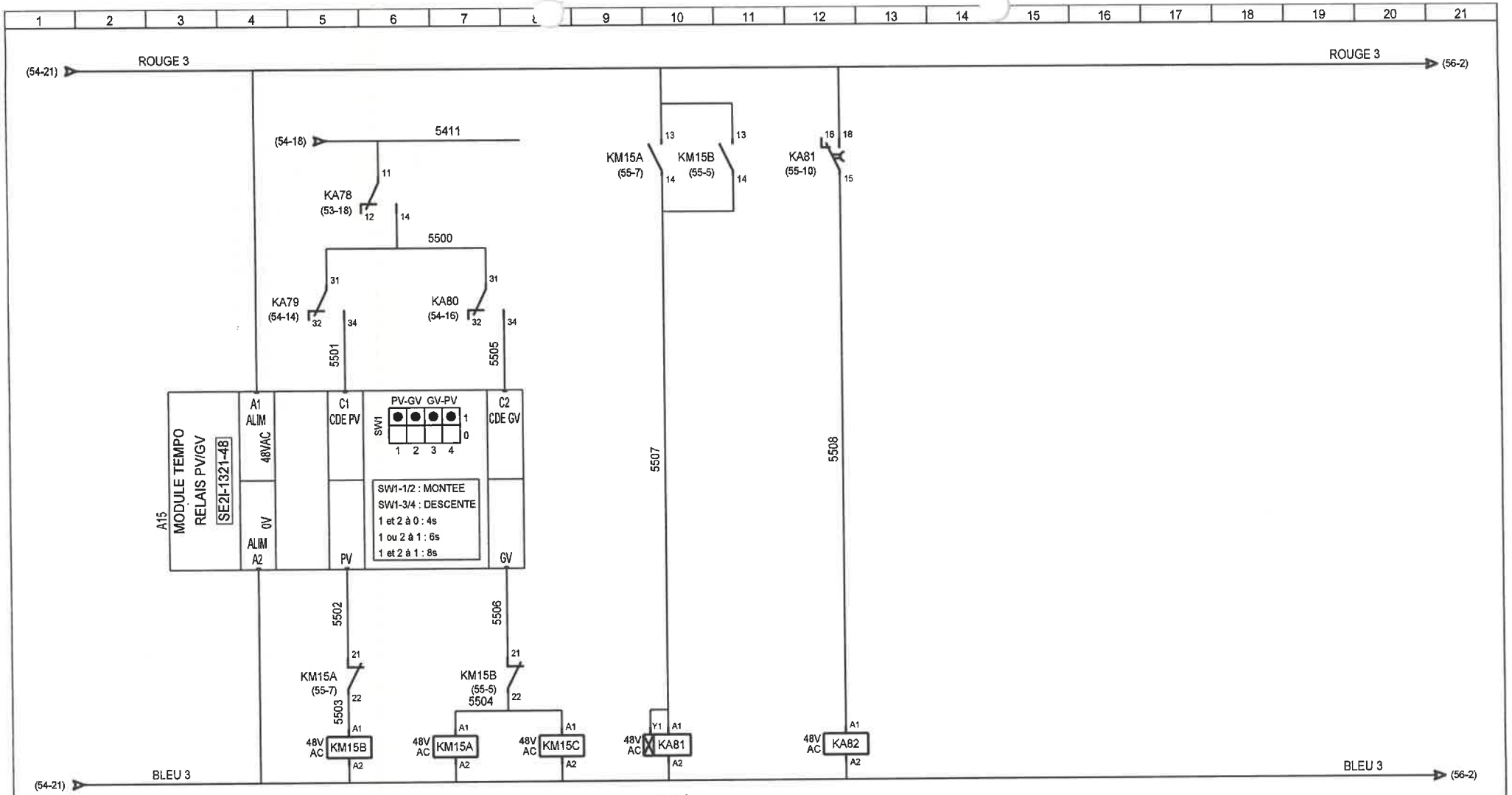

A.E.C.	DESSINE : BLA					TUNZINI	AEC01 CTA A102.1/A104.1
	VERIFIE :						SOUFFLAGE CTA B101.2
	DATE DE CREATION : 30/07/2008	0	20/08/2008	1 ère Diffusion	BLA	Dossier n° : 13030 Schéma n° : 7616	C.H.I.H.S. VESOUL
		INDICE	DATE	MODIFICATION	DES.		

FOLIO
55/151
see élec version 3.30

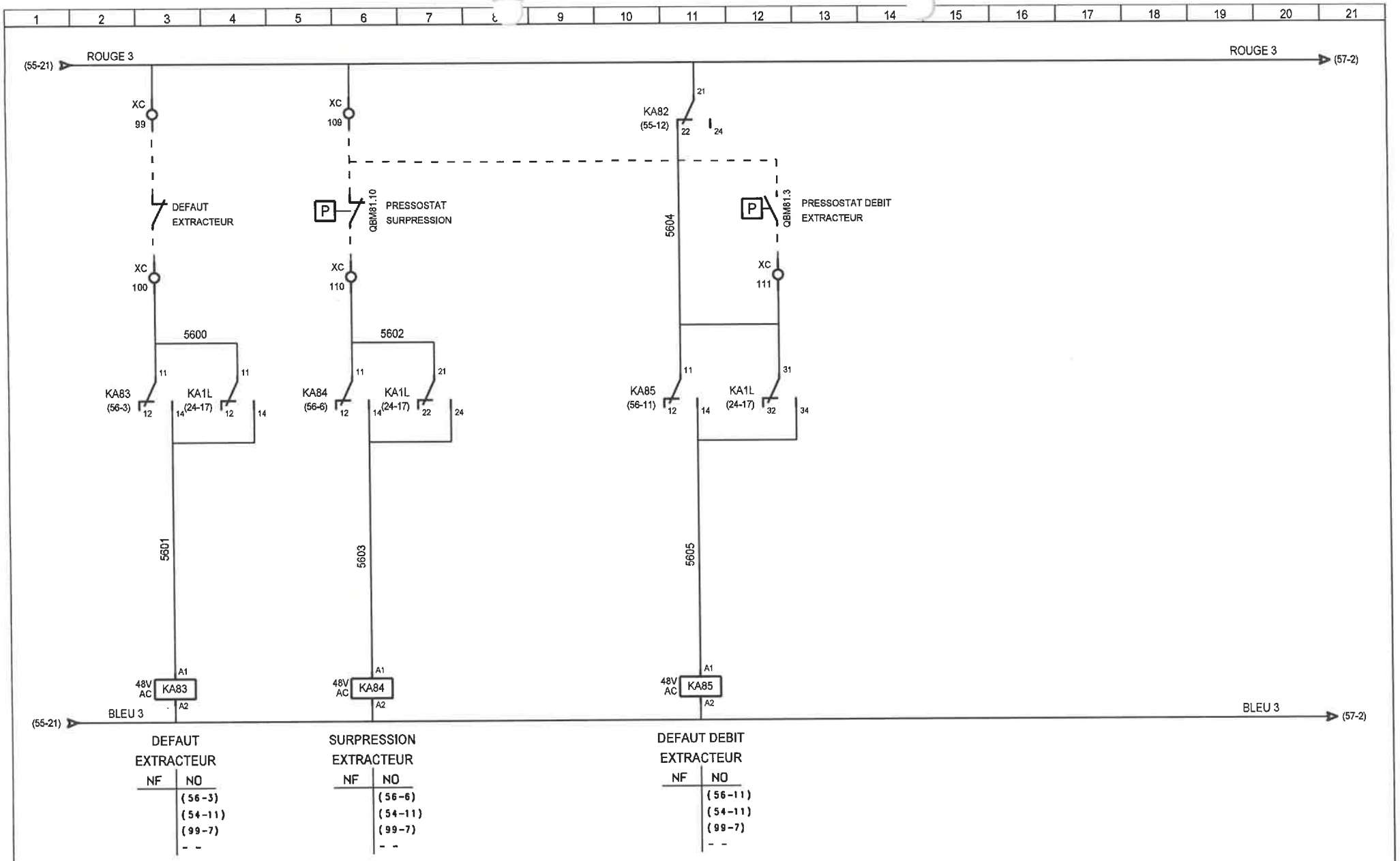

A.E.C.	DESSINE : BLA					TUNZINI	AEC01 CTA A102.1/A104.1	FOLIO
	VERIFIE :						SECURITES VEX B101.2	56/151
	DATE DE CREATION : 30/07/2008	0	20/08/2008	1 ère Diffusion	BLA	Dossier n° : 13030 Schéma n° : 7616	C.H.I.H.S. VESOUL	see élec version 3.30
		INDICE	DATE	MODIFICATION	DES.			

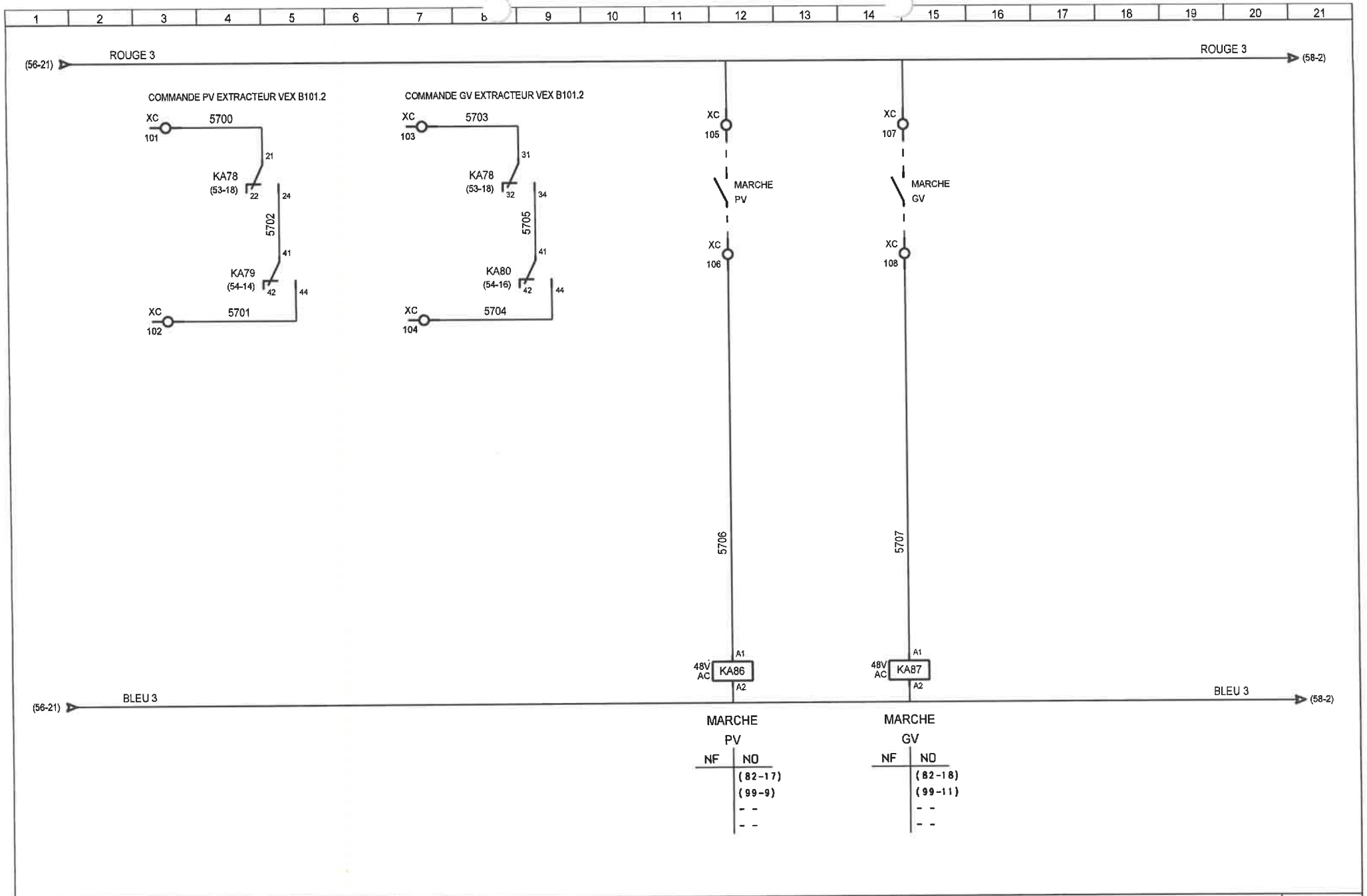

A.E.C.	DESSINE : BLA					TUNZINI	AEC01 CTA A102.1/A104.1
	VERIFIE :						EXTRACTEUR VEX B101.2
	DATE DE CREATION : 30/07/2008	0	20/08/2008	1 ère Diffusion	BLA	Dossier n° : 13030 Schéma n° : 7616	C.H.I.H.S. VESOUL
		INDICE	DATE	MODIFICATION	DES.		

FOLIO 57/151

see élec version 3.30

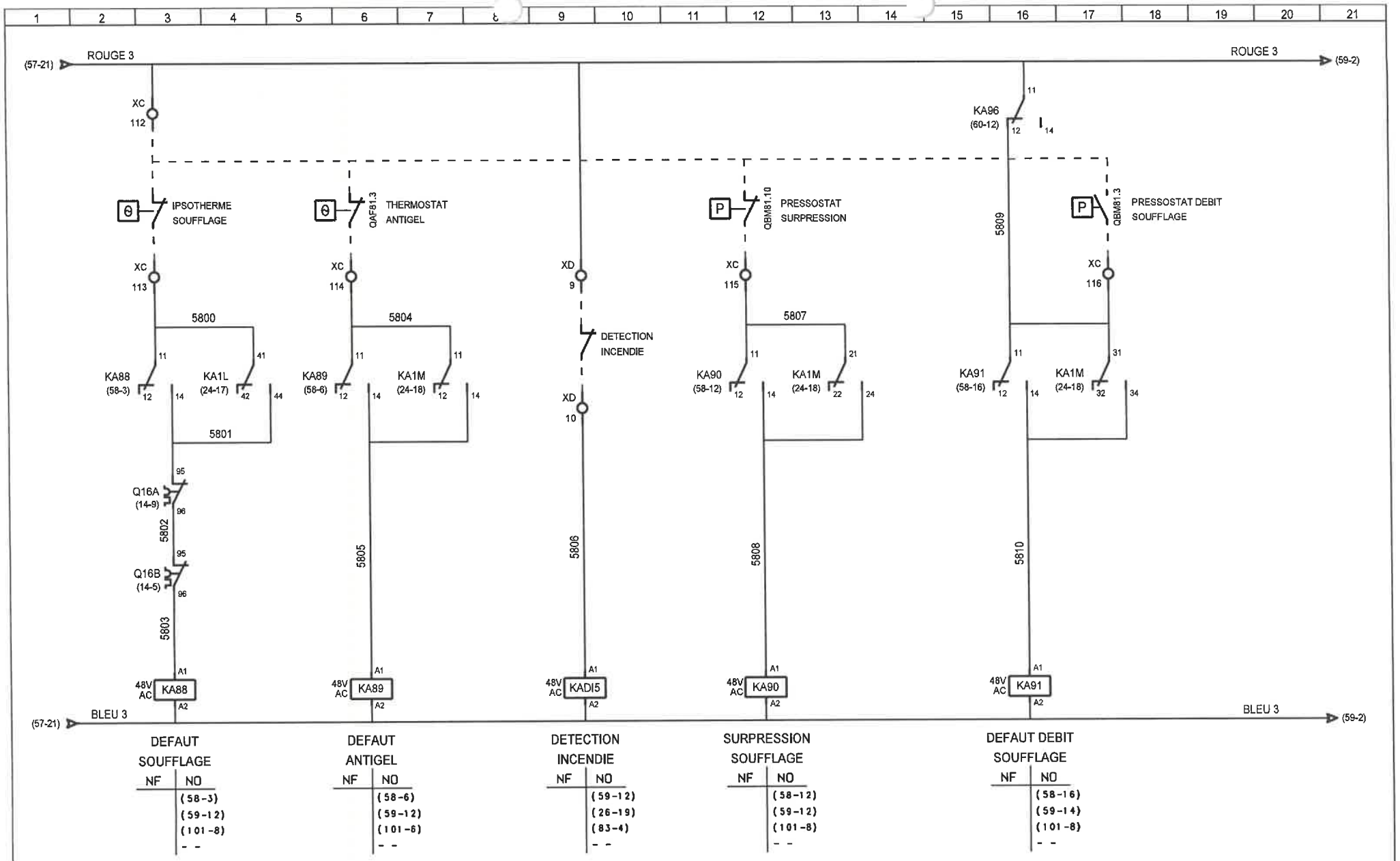

A.E.C.	DESSINE : BLA					TUNZINI	AEC01 CTA A102.1/A104.1
	VERIFIE :						SECURITES CTA B101.3
	DATE DE CREATION : 30/07/2008	0	20/08/2008	1 ère Diffusion	BLA	Dossier n° : 13030 Schéma n° : 7616	C.H.I.H.S. VESOUL
		INDICE	DATE	MODIFICATION	DES.		

FOLIO 58/151

see élec version 3.30

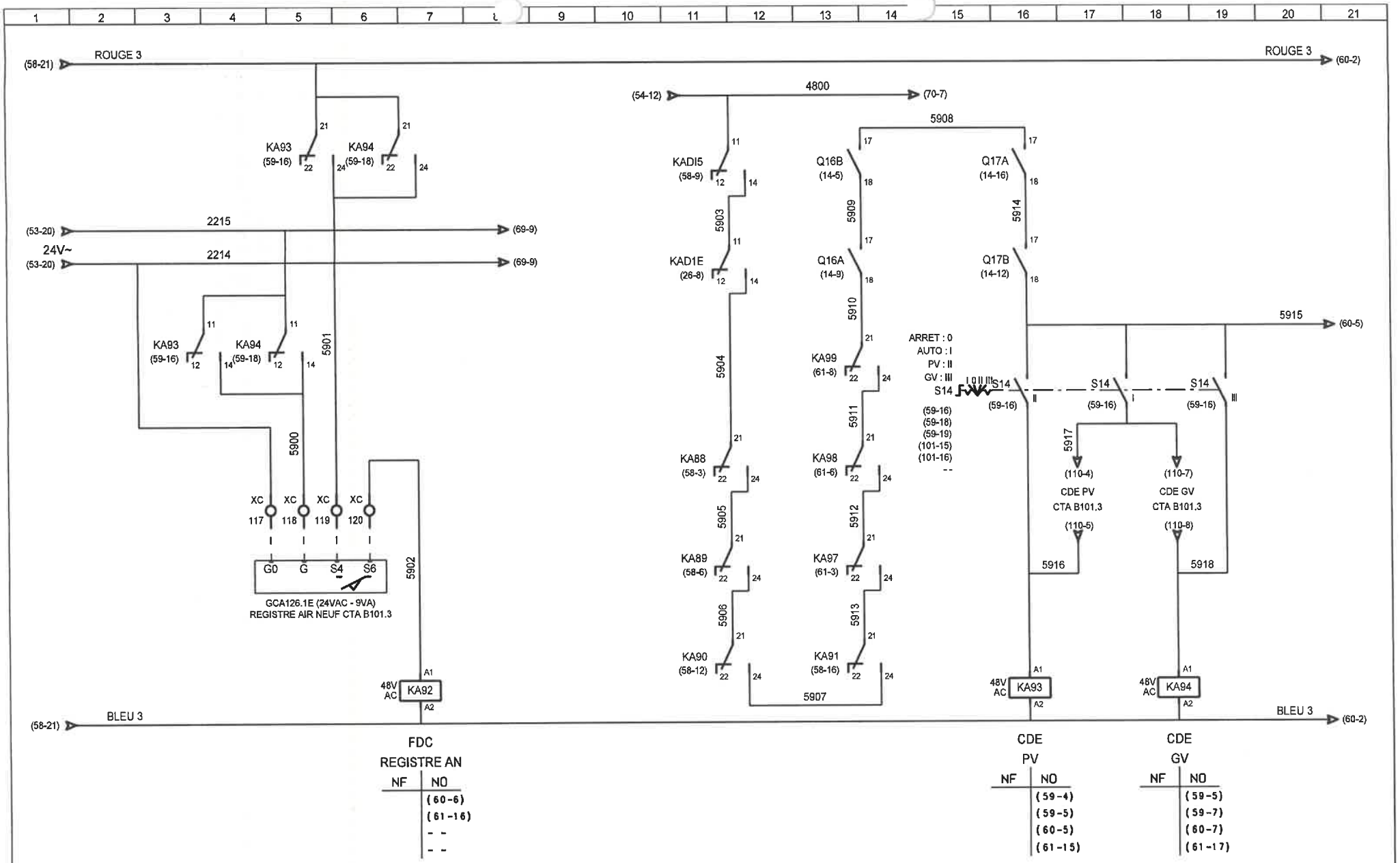

A.E.C.	DESSINE : BLA					TUNZINI	AEC01 CTA A102.1/A104.1
	VERIFIE :	B	27/11/2008	MISE A JOUR (ICC)	BLA		REGISTRES CTA B101.3
	DATE DE CREATION : 30/07/2008	0	20/08/2008	1 ère Diffusion	BLA	Dossier n° : 13030 Schéma n° : 7616	C.H.I.H.S. VESOUL
		INDICE	DATE	MODIFICATION	DES.		

FOLIO 59/151

see élec version 3.30

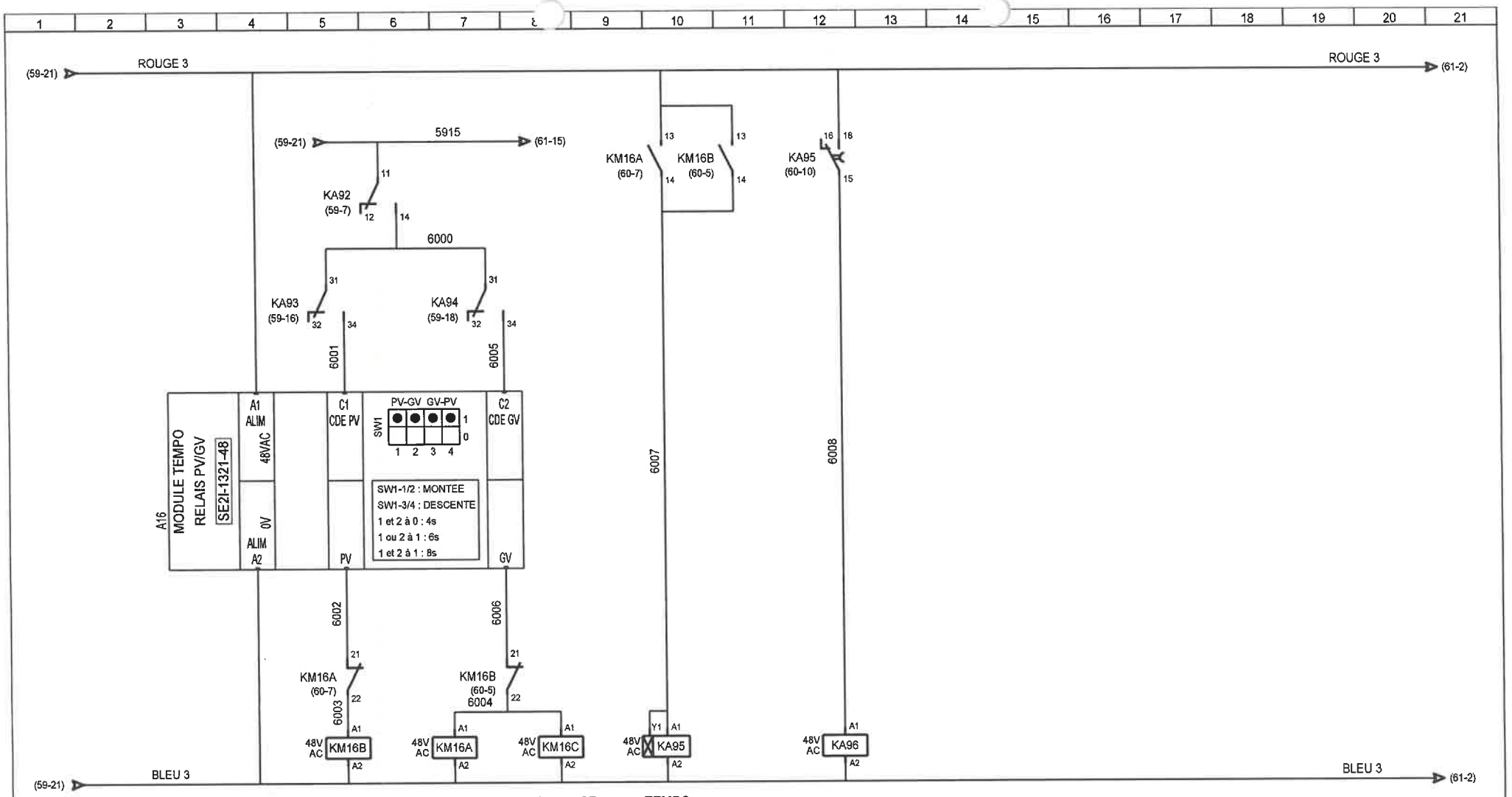

A.E.C.	DESSINE : BLA				TUNZINI	AEC01 CTA A102.1/A104.1
	VERIFIE :					SOUFFLAGE CTA B101.3
	DATE DE CREATION : 30/07/2008	0	20/08/2008	1 ère Diffusion	BLA	C.H.I.H.S. VESOUL
		INDICE	DATE	MODIFICATION	DES.	Dossier n° : 13030 Schéma n° : 7616

FOLIO 60/151

see élec version 3.30

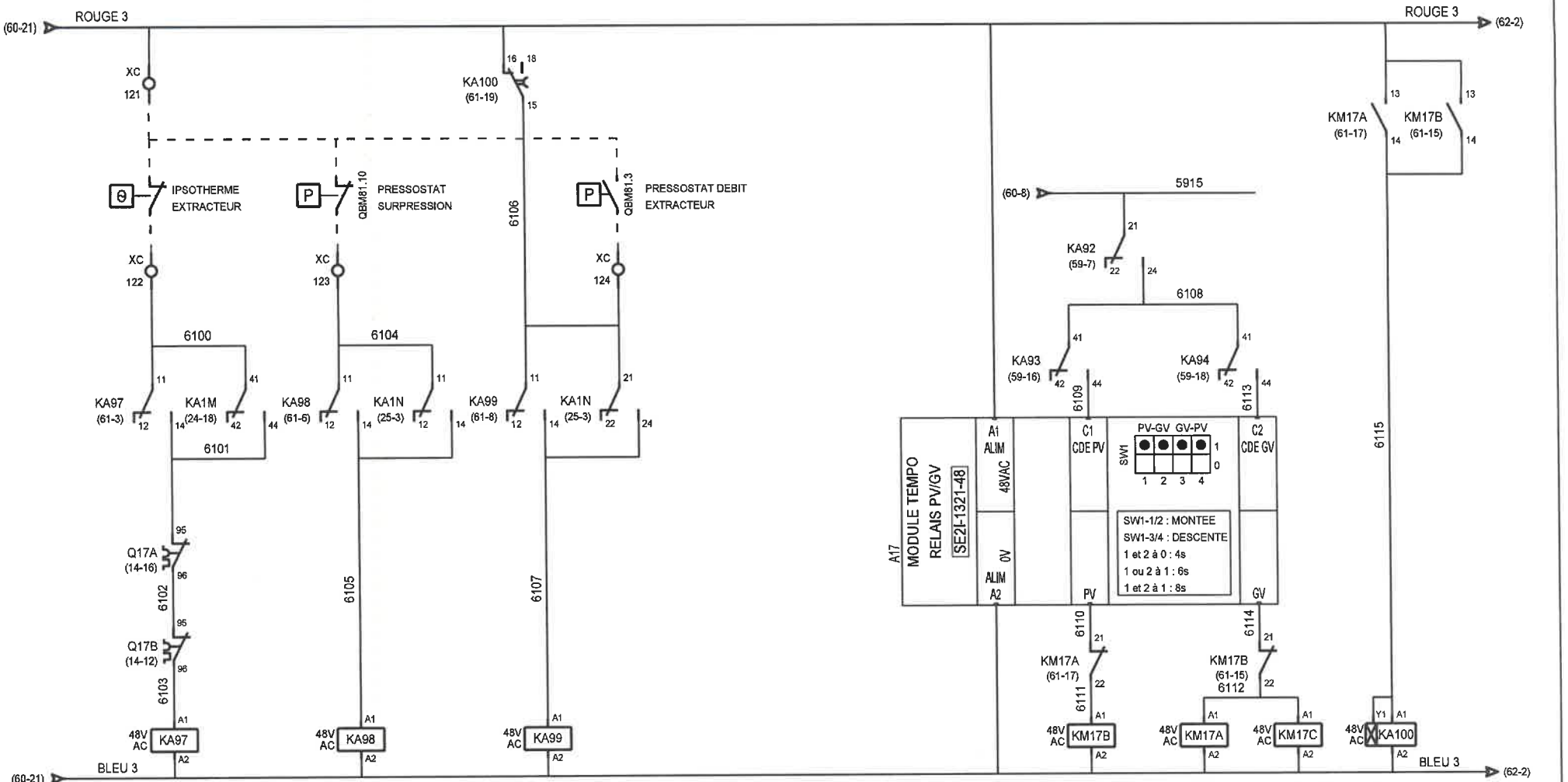

A.E.C.	DESSINE : BLA					TUNZINI
	VERIFIE :					
	DATE DE CREATION : 05/08/2008	0	20/08/2008	1 ère Diffusion	BLA	Dossier n° : 13030 Schéma n° : 7616
		INDICE	DATE	MODIFICATION	DES.	

AEC01 CTA A102.1/A104.1
EXTRACTEUR VEX B101.3
C.H.I.H.S. VESOUL

FOLIO 61/151

see élec version 3.30

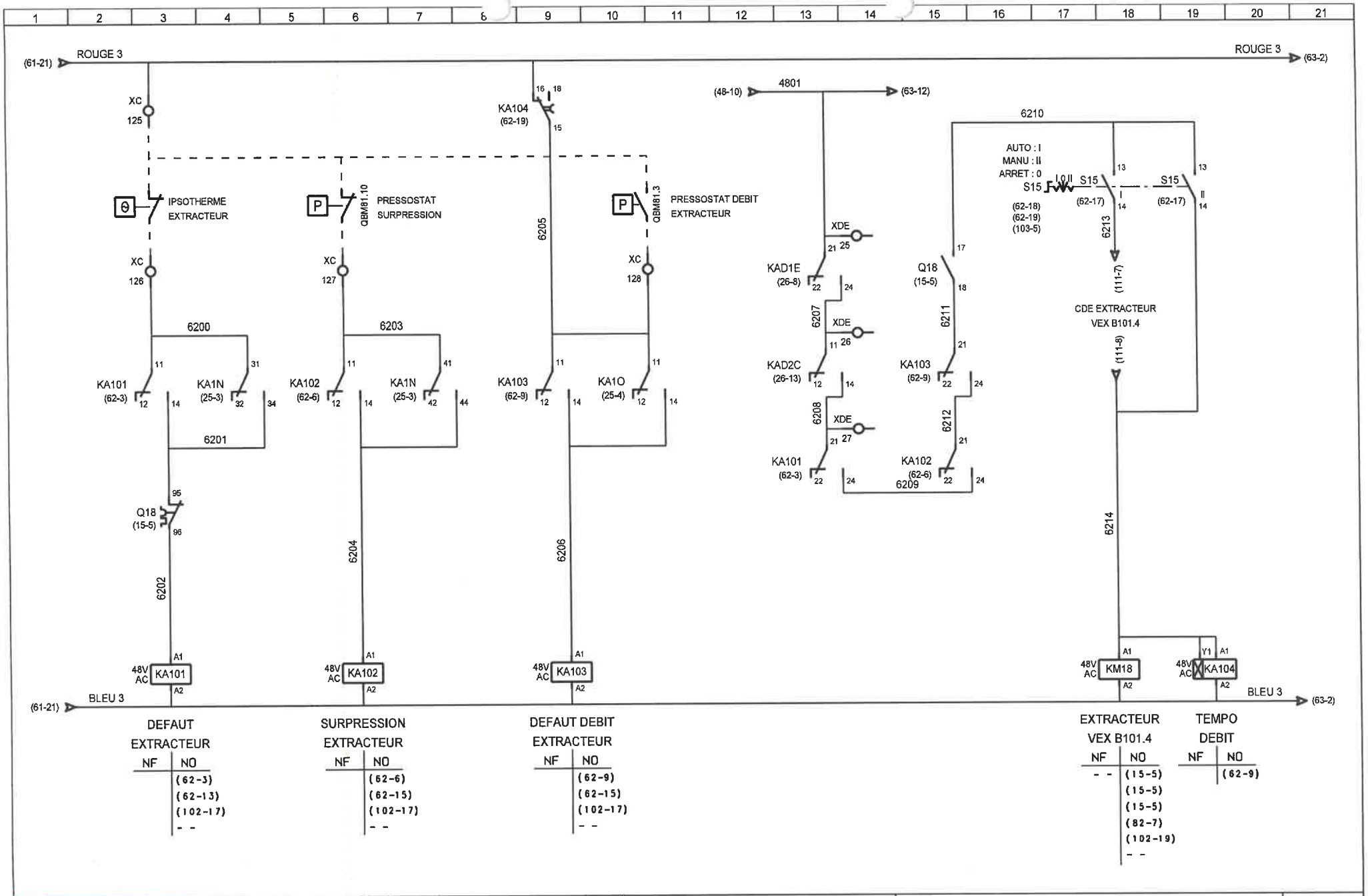

A.E.C.	DESSINE : BLA					TUNZINI	AEC01 CTA A102.1/A104.1
	VERIFIE :						EXTRACTEUR VEX B101.4
	DATE DE CREATION : 18/08/2008	0	20/08/2008	1 ère Diffusion	BLA	Dossier n° : 13030 Schéma n° : 7616	C.H.I.H.S. VESOUL
		INDICE	DATE	MODIFICATION	DES.		

FOLIO 62/151

see élec version 3.30

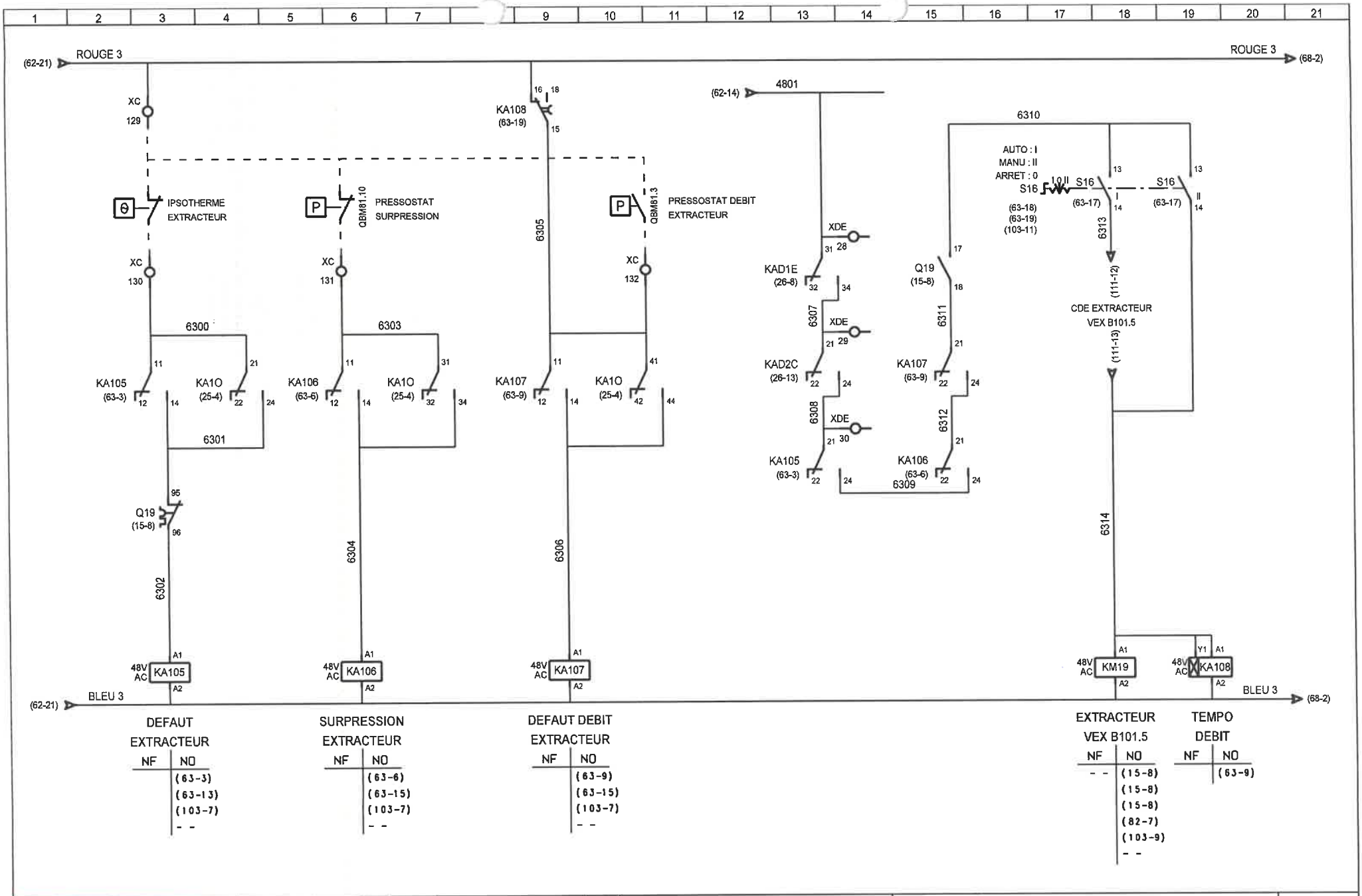

A.E.C.	DESSINE : BLA				
	VERIFIE :				
	DATE DE CREATION : 18/08/2008	0	20/08/2008	1 ère Diffusion	BLA
		INDICE	DATE	MODIFICATION	DES.

TUNZINI

Dossier n° : 13030 Schéma n° : 7616

AEC01 CTA A102.1/A104.1

EXTRACTEUR VEX B101.5

C.H.I.H.S. VESOUL

FOLIO 63/151

see élec version 3.30

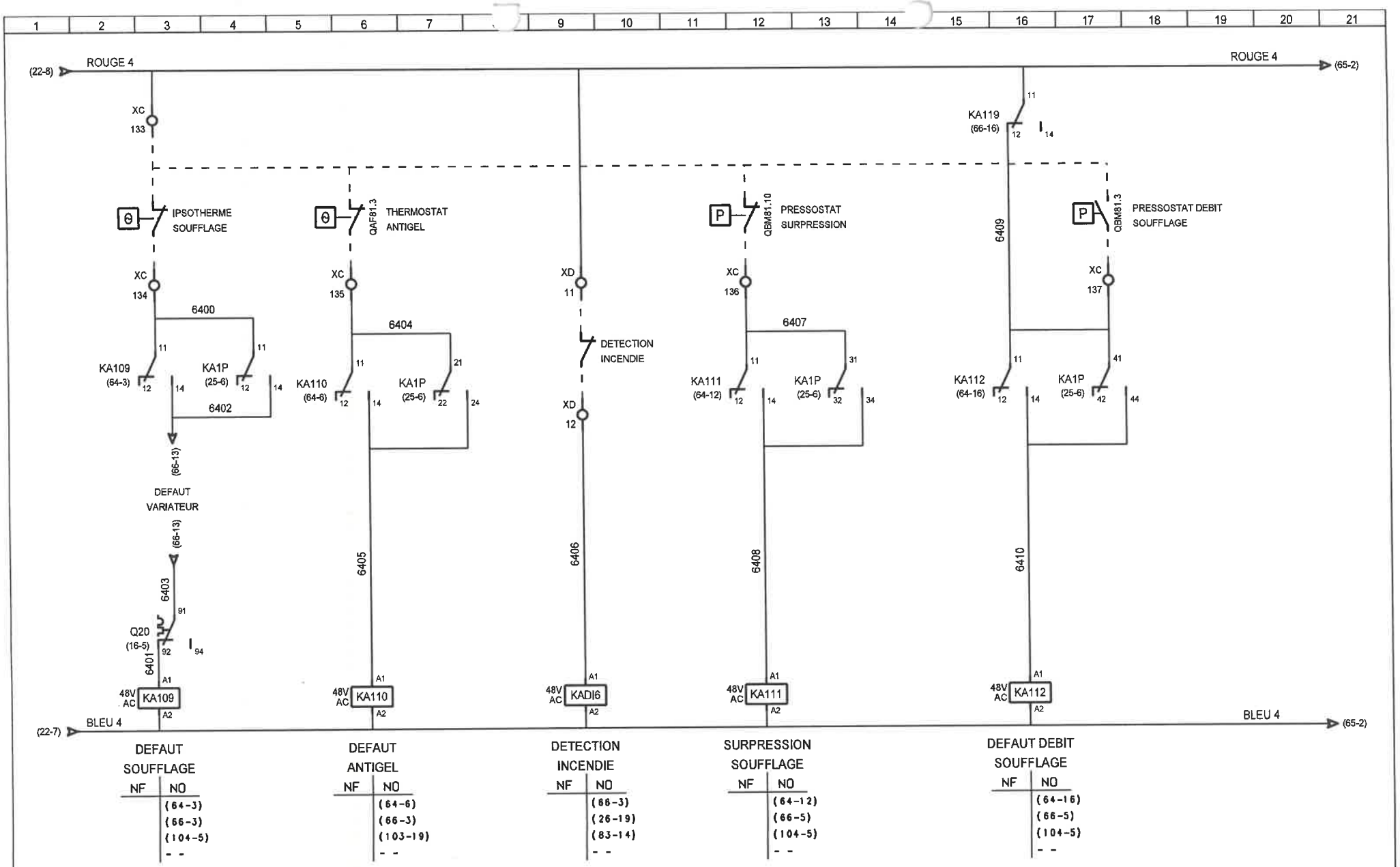

A.E.C.	DESSINE : BLA					TUNZINI	AEC01 CTA A102.1/A104.1
	VERIFIE :						SECURITES CTA B105.1
	DATE DE CREATION : 18/08/2008	0	20/08/2008	1 ère Diffusion	BLA	Dossier n° : 13030 Schéma n° : 7616	C.H.I.H.S. VESOUL
		INDICE	DATE	MODIFICATION	DES.		

FOLIO 64/151

see élec version 3.30

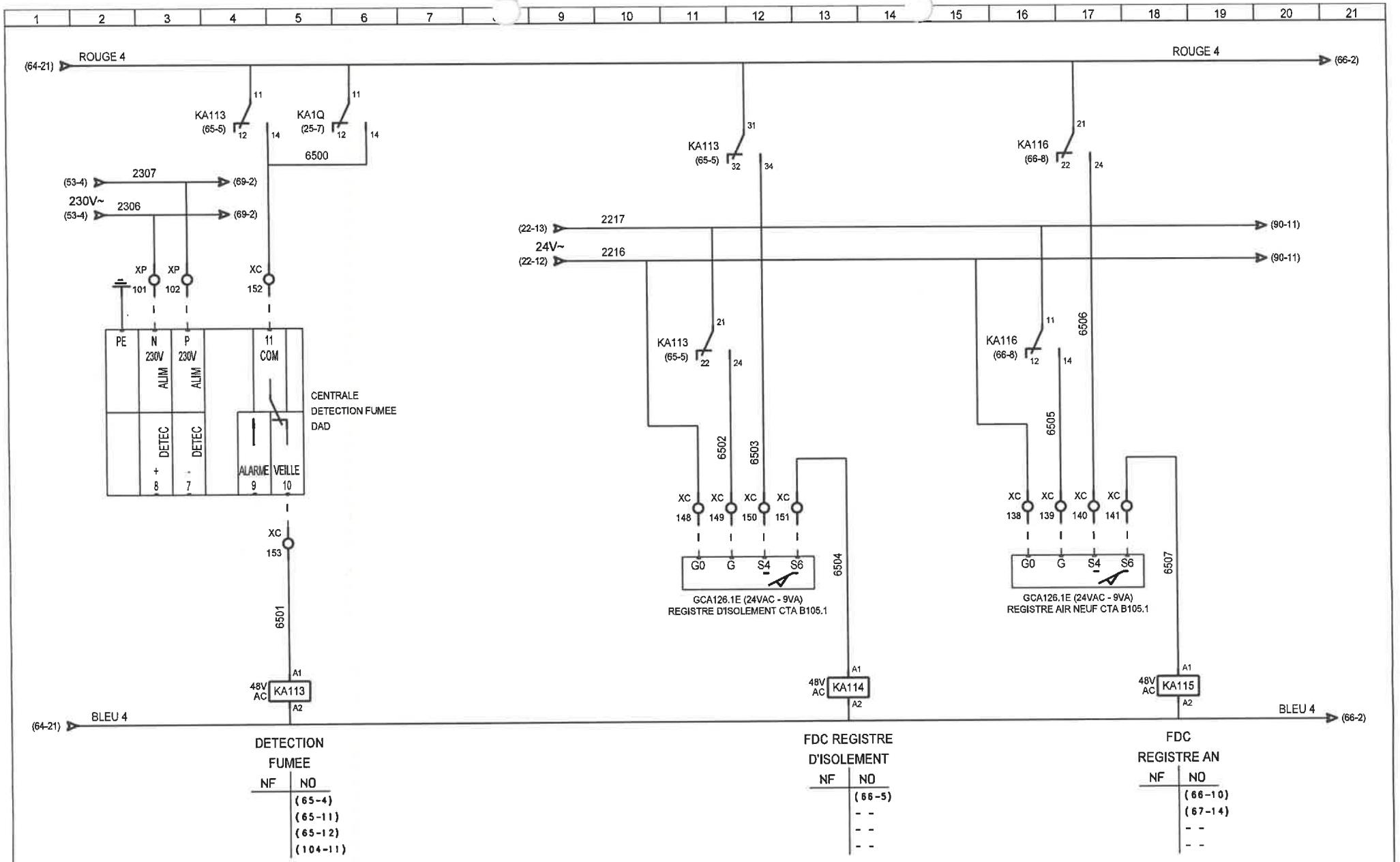

A.E.C.	DESSINE : BLA				
	VERIFIE :	B	27/11/2008	MISE A JOUR (ICC)	BLA
	DATE DE CREATION : 18/08/2008	0	20/08/2008	1 ère Diffusion	BLA
		INDICE	DATE	MODIFICATION	DES.

TUNZINI

Dossier n° : 13030 Schéma n° : 7616

AEC01 CTA A102.1/A104.1

REGISTRES CTA B105.1

C.H.I.H.S. VESOUL

FOLIO 65/151

see élec version 3.30

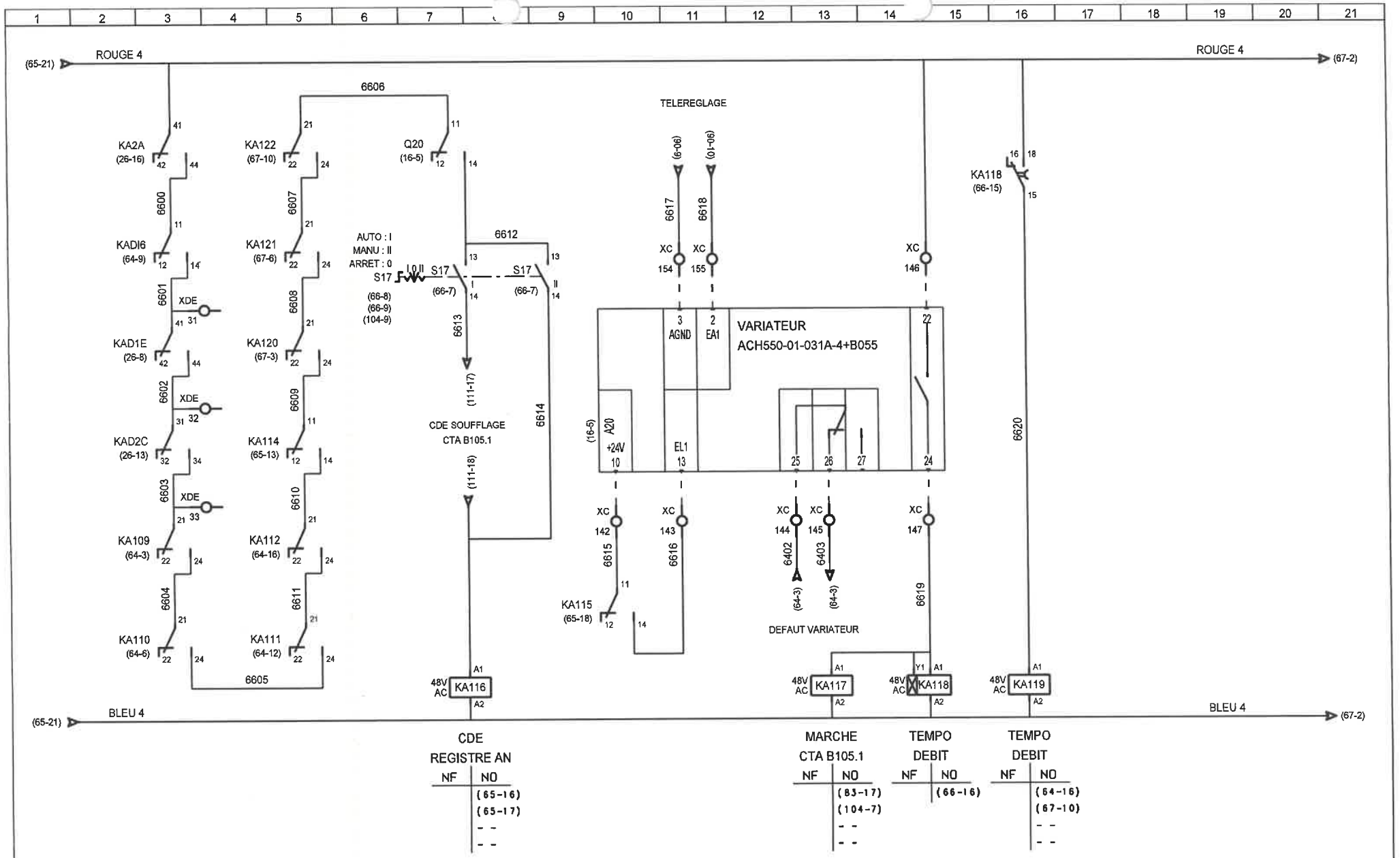

A.E.C.	DESSINE : BLA					TUNZINI	AEC01 CTA A102.1/A104.1
	VERIFIE :						SOUFFLAGE CTA B105.1
	DATE DE CREATION : 18/08/2008	0	20/08/2008	1 ère Diffusion	BLA	Dossier n° : 13030 Schéma n° : 7616	C.H.I.H.S. VESOUL
		INDICE	DATE	MODIFICATION	DES.		

FOLIO 66/151

see élec version 3.30

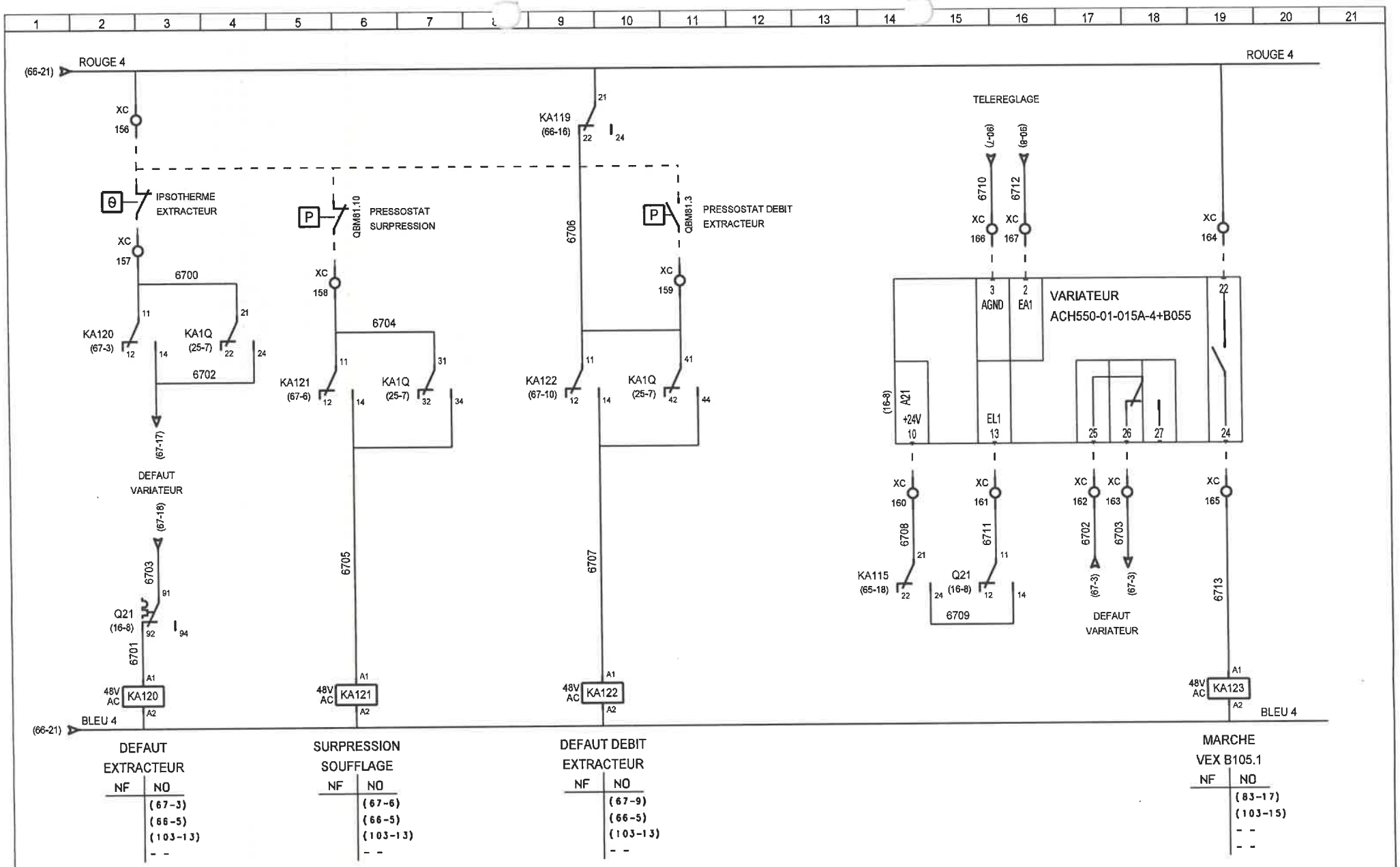

A.E.C.	DESSINE : BLA				
	VERIFIE :				
	DATE DE CREATION : 18/08/2008	0	20/08/2008	1 ère Diffusion	BLA
		INDICE	DATE	MODIFICATION	DES.

TUNZINI

Dossier n° : 13030 Schéma n° : 7616

AEC01 CTA A102.1/A104.1

EXTRACTEUR VEX B105.1

C.H.I.H.S. VESOUL

FOLIO 67/151

see élec version 3.30

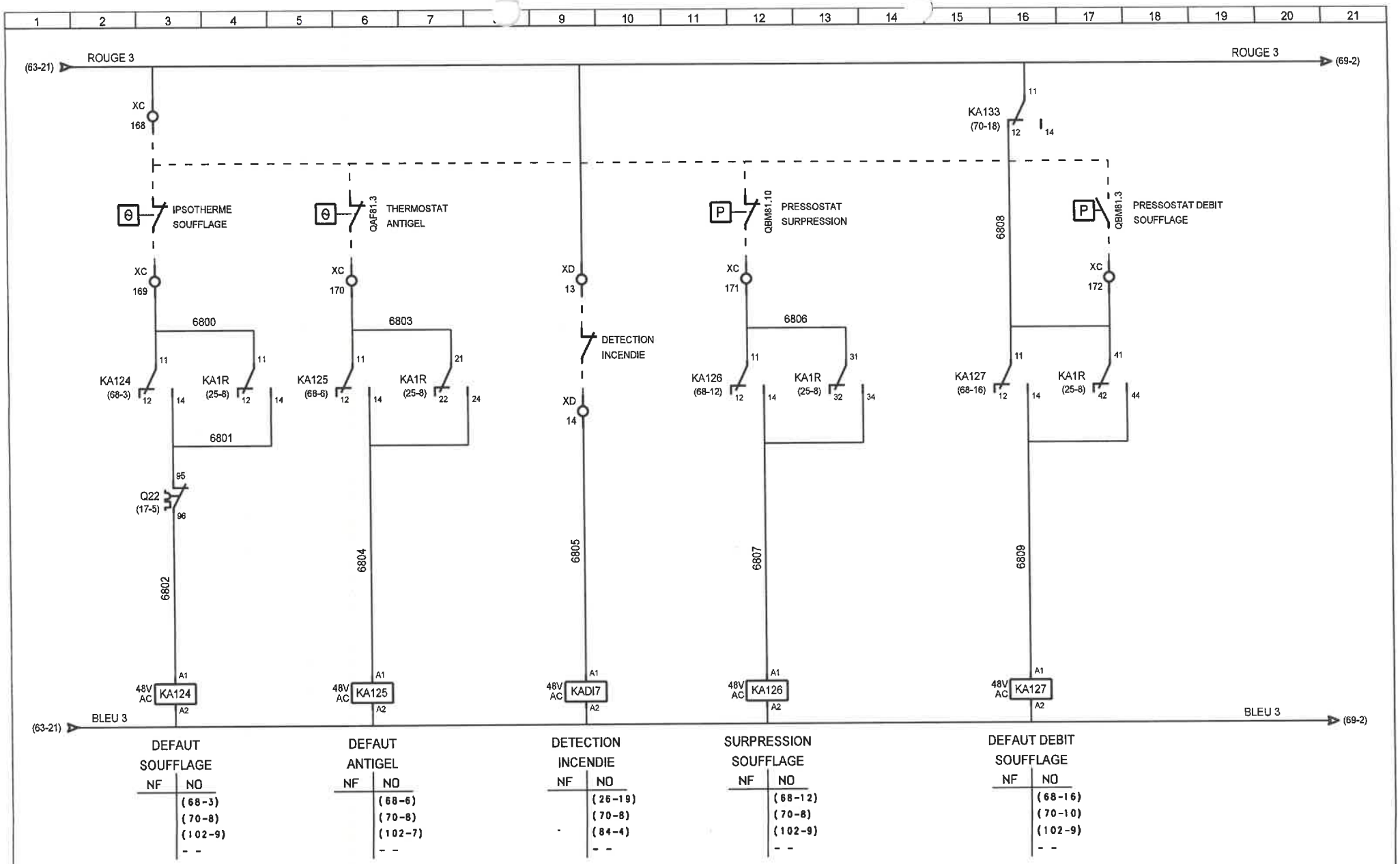

A.E.C.	DESSINE : BLA					TUNZINI	AEC01 CTA A102.1/A104.1
	VERIFIE :						SECURITES CTA B115
	DATE DE CREATION : 30/07/2008	0	20/08/2008	1 ère Diffusion	BLA	Dossier n° : 13030 Schéma n° : 7616	C.H.I.H.S. VESOUL
		INDICE	DATE	MODIFICATION	DES.		

FOLIO 68/151

see élec version 3.30

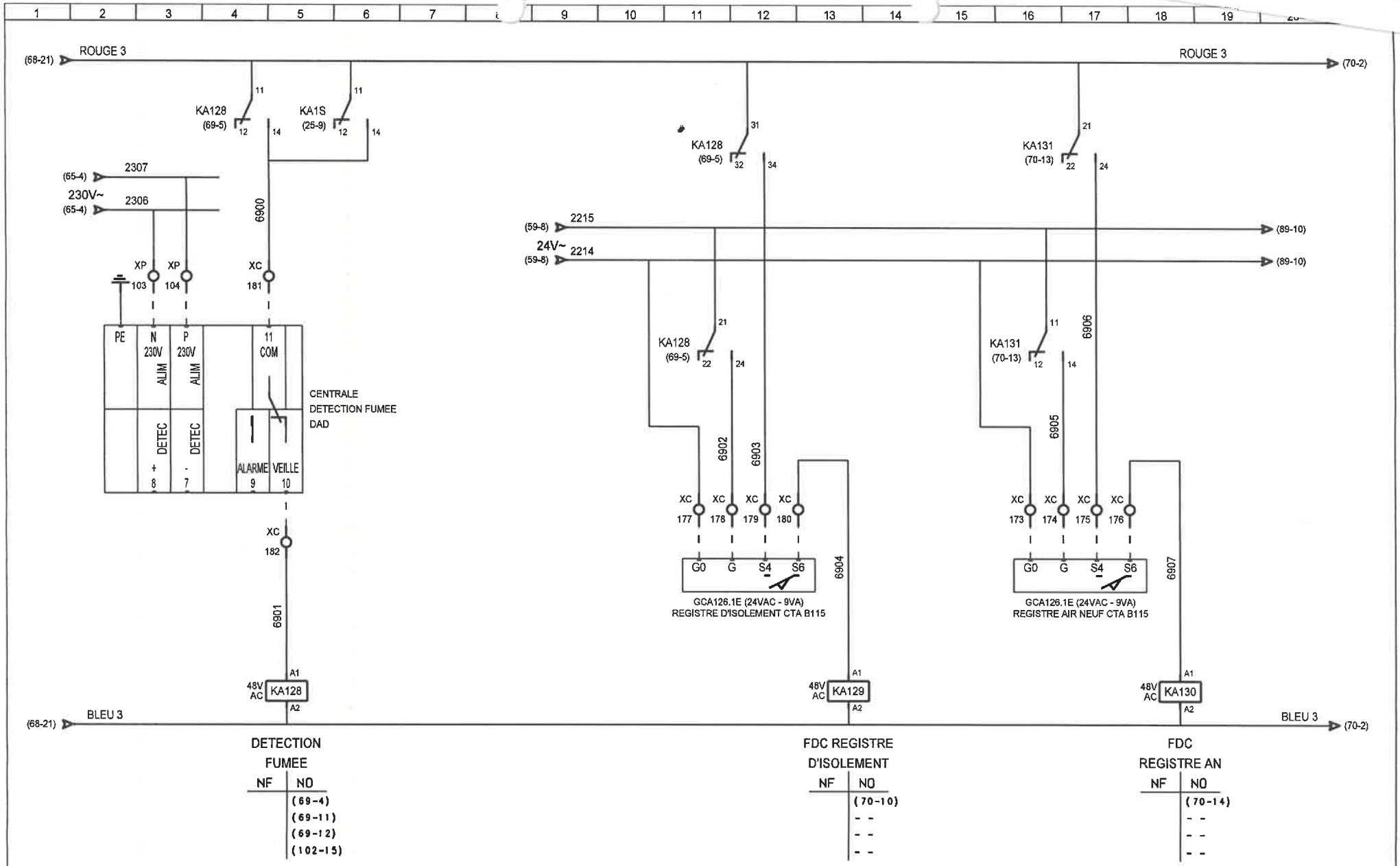

A.E.C.	DESSINE : BLA					TUNZINI	AEC01 CTA A102.1/A104.1
	VERIFIE :	B	27/11/2008	MISE A JOUR (ICC)	BLA		REGISTRES CTA B115
	DATE DE CREATION : 30/07/2008	0	20/08/2008	1 ère Diffusion	BLA	Dossier n° : 13030 Schéma n° : 7616	C.H.I.H.S. VESOUL
		INDICE	DATE	MODIFICATION	DES.		

FOLIO 69/151

see élec version 3.30

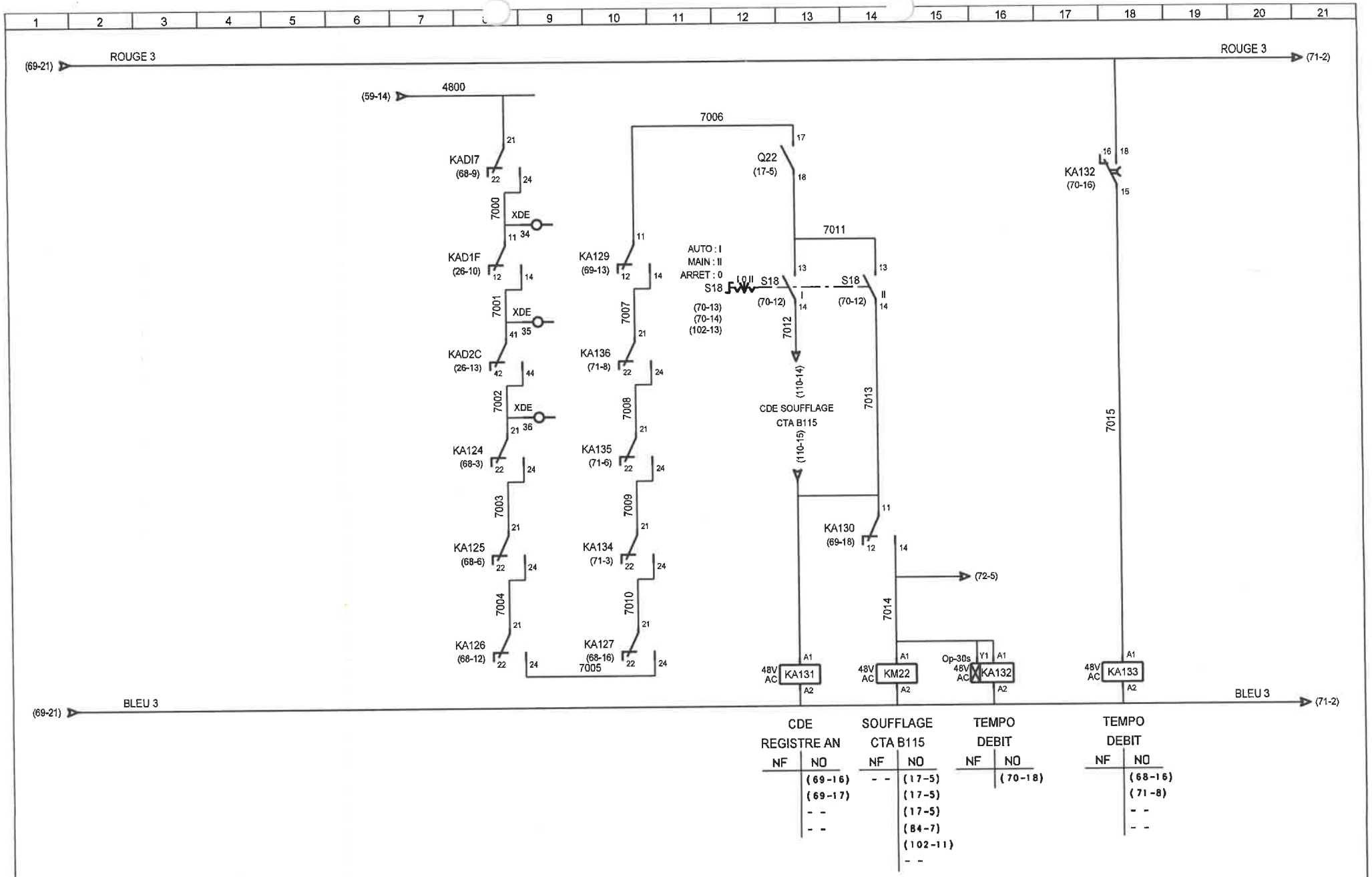

A.E.C.	DESSINE : BLA					TUNZINI	AEC01 CTA A102.1/A104.1
	VERIFIE :						SOUFFLAGE CTA B115
	DATE DE CREATION : 30/07/2008	0	20/08/2008	1 ère Diffusion	BLA	Dossier n° : 13030 Schéma n° : 7616	C.H.I.H.S. VESOUL
		INDICE	DATE	MODIFICATION	DES.		

FOLIO 70/151

see élec version 3.30

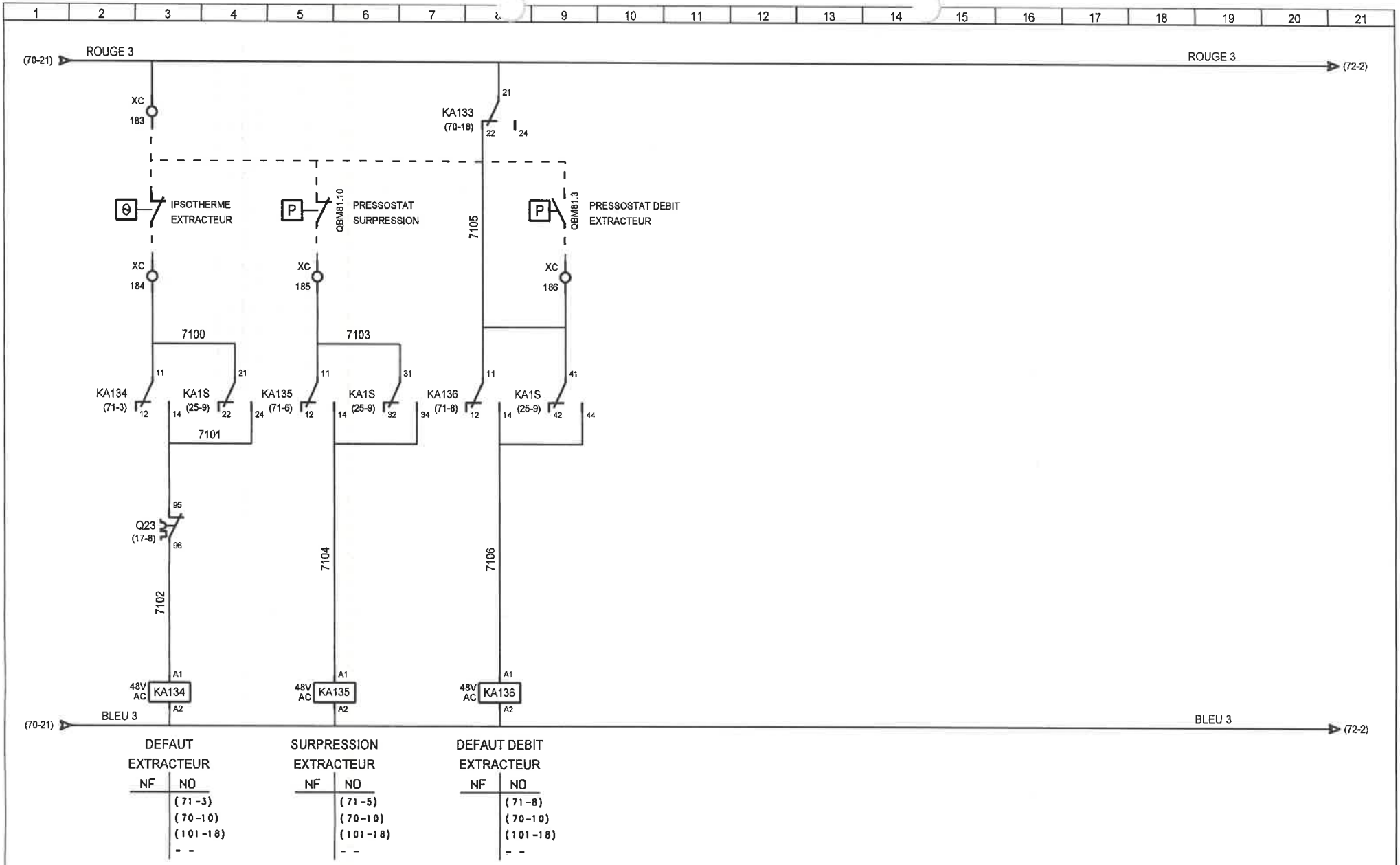

A.E.C.	DESSINE : BLA					TUNZINI	AEC01 CTA A102.1/A104.1
	VERIFIE :						EXTRACTEUR VEX B115
	DATE DE CREATION : 30/07/2008	0	20/08/2008	1 ère Diffusion	BLA	Dossier n° : 13030 Schéma n° : 7616	C.H.I.H.S. VESOUL
		INDICE	DATE	MODIFICATION	DES.		

FOLIO 71/151

see élec version 3.30

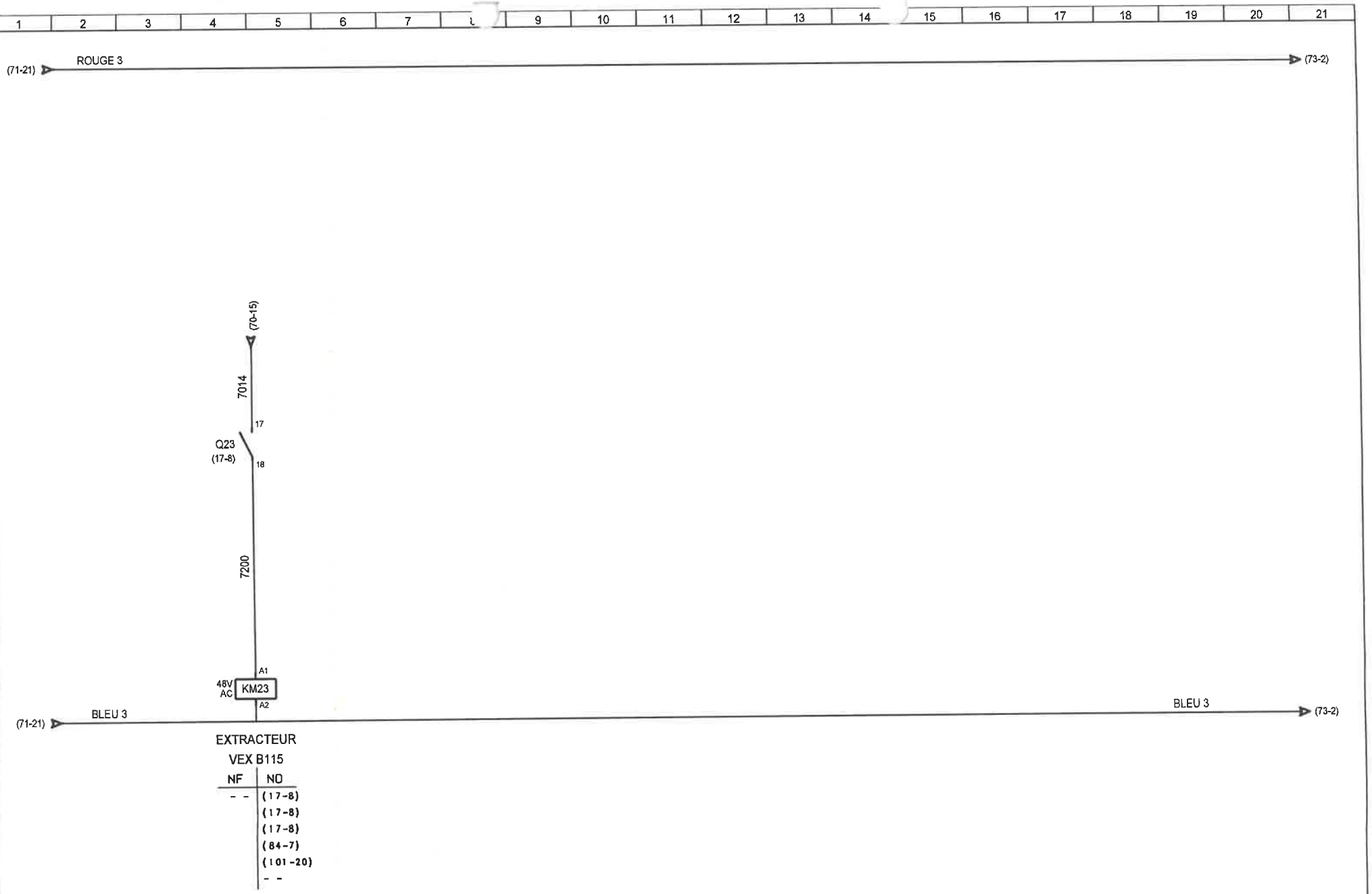

A.E.C.	DESSINE : BLA					TUNZINI	AEC01 CTA A102.1/A104.1	FOLIO
	VERIFIE :						EXTRACTEUR VEX B115	72/151
	DATE DE CREATION : 30/07/2008	0	20/08/2008	1 ère Diffusion	BLA	Dossier n° : 13030 Schéma n° : 7616	C.H.I.H.S. VESOUL	see élec version 3.30
		INDICE	DATE	MODIFICATION	DES.			

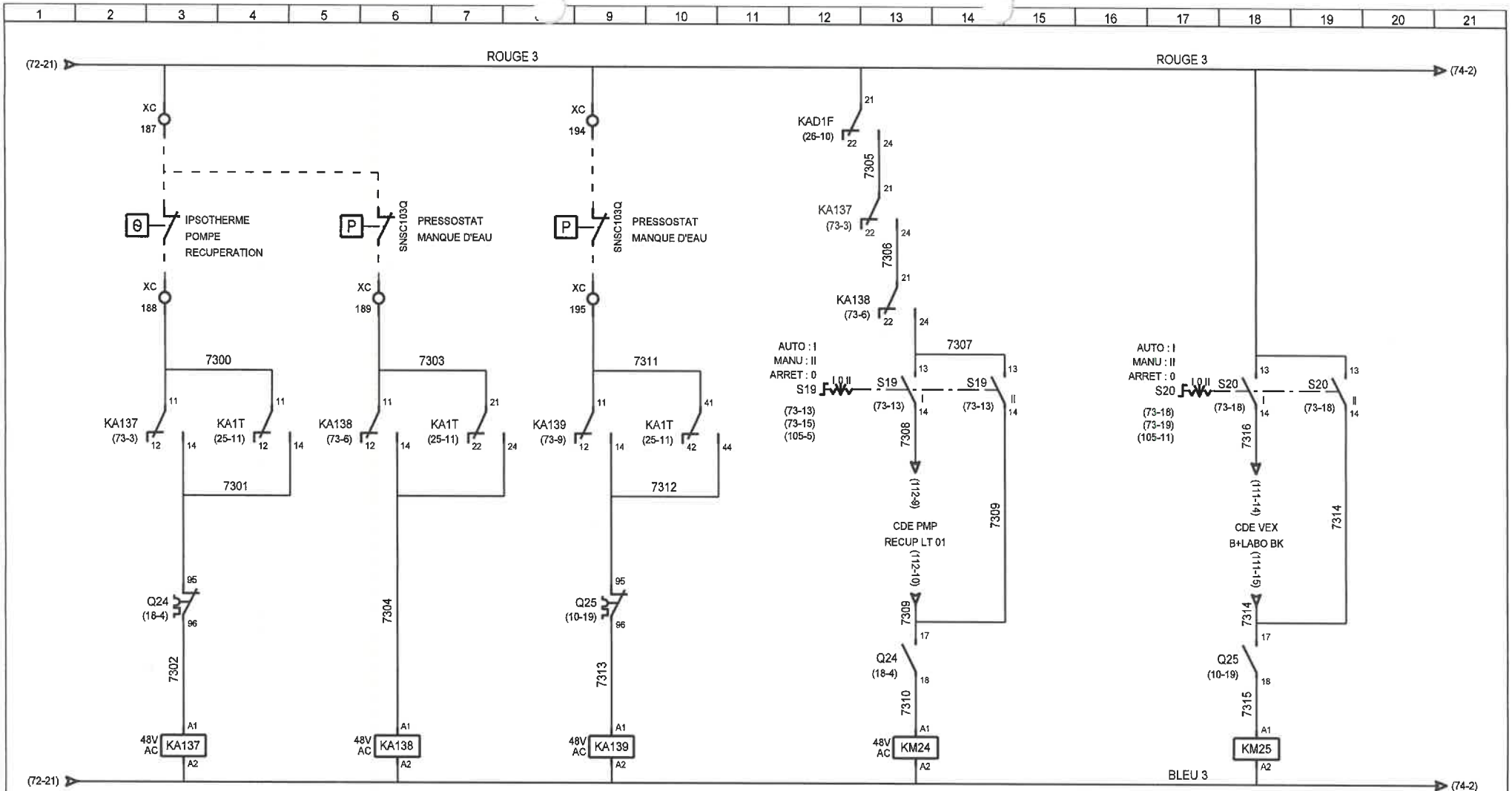

DEFAUT PMP RECUP NF	DEFAUT PMP RECUP NO	MANQUE D'EAU NF	MANQUE D'EAU NO	MANQUE D'EAU NF	MANQUE D'EAU NO	POMPE RECUP LT 01 NF	POMPE RECUP LT 01 NO	EXTRACTEUR VEX LABO BK NF	EXTRACTEUR VEX LABO BK NO
	(73-3)		(73-6)		(73-9)	- -	(18-4)		(10-18)
	(73-13)		(73-13)		(105-9)		(18-4)		(10-19)
	(104-13)		(104-17)		- -		(18-4)		(10-19)
	- -		- -		- -		(85-6)		(105-7)
							(104-15)		
							(85-9)		

A.E.C.	DESSINE : BLA					
	VERIFIE :	C	26/10/2009	Mise à Jour	A-C	
	DATE DE CREATION : 30/07/2008	0	20/08/2008	1 ère Diffusion	BLA	
		INDICE	DATE	MODIFICATION	DES.	

TUNZINI

Dossier n° : 13030 Schéma n° : 7616

AEC01 CTA A102.1/A104.1
POMPE RECUPERATION LT 01
C.H.I.H.S. VESOUL

FOLIO 73/151

see élec version 3.30

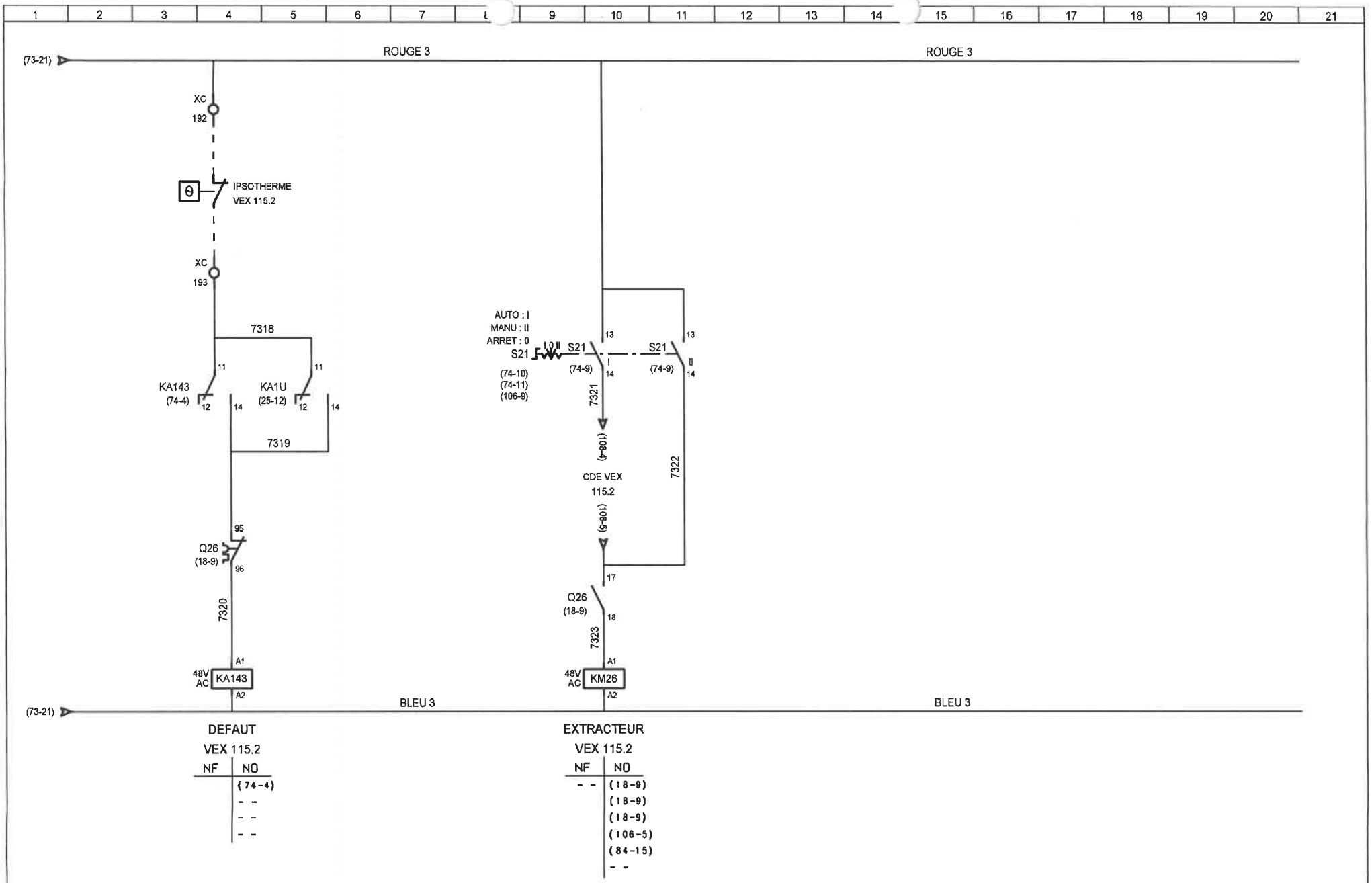

DEFAUT
VEX 115.2

NF	NO
	(74-4)
	- -
	- -
	- -

EXTRACTEUR
VEX 115.2

NF	NO
- -	(18-9)
	(18-9)
	(18-9)
	(106-5)
	(84-15)
	- -

A.E.C.

DESSINE : BLA				
VERIFIE :	D	06/01/2010	MISE A JOUR	B.L
DATE DE CREATION : 30/07/2008	0	20/08/2008	1 ère Diffusion	BLA
	INDICE	DATE	MODIFICATION	DES.

TUNZINI

Dossier n° : 13030 Schéma n° : 7616

AEC01 CTA A102.1/A104.1
EXTRACTEUR VEX 115.2
C.H.I.H.S. VESOUL

FOLIO
74/151

see élec version 3.30

1	2	3	4	5	6	7	8	9	10	11	12	13	14	15	16	17	18	19	20	21

A.E.C.

DESSINE : BLA				
VERIFIE :				
DATE DE CREATION : 30/07/2008	0	20/08/2008	1 ère Diffusion	BLA
	INDICE	DATE	MODIFICATION	DES.

TUNZINI

Dossier n° : **13030** Schéma n° : **7616**

AEC01 CTA A102.1/A104.1

LIBRE

C.H.I.H.S. VESOUL

FOLIO

75/151

see élec version 3.30

1	2	3	4	5	6	7	8	9	10	11	12	13	14	15	16	17	18	19	20	21

A.E.C.

DESSINE : BLA					
VERIFIE :					
DATE DE CREATION : 30/07/2008	0	20/08/2008	1 ère Diffusion	BLA	
	INDICE	DATE	MODIFICATION	DES.	

TUNZINI

Dossier n° : **13030** Schéma n° : **7616**

AEC01 CTA A102.1/A104.1

LIBRE

C.H.I.H.S. VESOUL

FOLIO

76/151

see élec version 3.30

1	2	3	4	5	6	7	8	9	10	11	12	13	14	15	16	17	18	19	20	21

A.E.C.

DESSINE : BLA

VERIFIE :

DATE DE CREATION : 30/07/2008

INDICE	DATE	MODIFICATION	DES.
0	20/08/2008	1 ère Diffusion	BLA

TUNZINI

Dossier n° : **13030** Schéma n° : **7616**

AEC01 CTA A102.1/A104.1

LIBRE

C.H.I.H.S. VESOUL

FOLIO

77/151

see élec version 3.30

1	2	3	4	5	6	7	8	9	10	11	12	13	14	15	16	17	18	19	20	21

A.E.C.

DESSINE : BLA				
VERIFIE :				
DATE DE CREATION : 30/07/2008	0	20/08/2008	1 ère Diffusion	BLA
	INDICE	DATE	MODIFICATION	DES.

TUNZINI

Dossier n° : **13030** Schéma n° : **7616**

AEC01 CTA A102.1/A104.1

LIBRE

C.H.I.H.S. VESOUL

FOLIO

78/151

see élec version 3.30

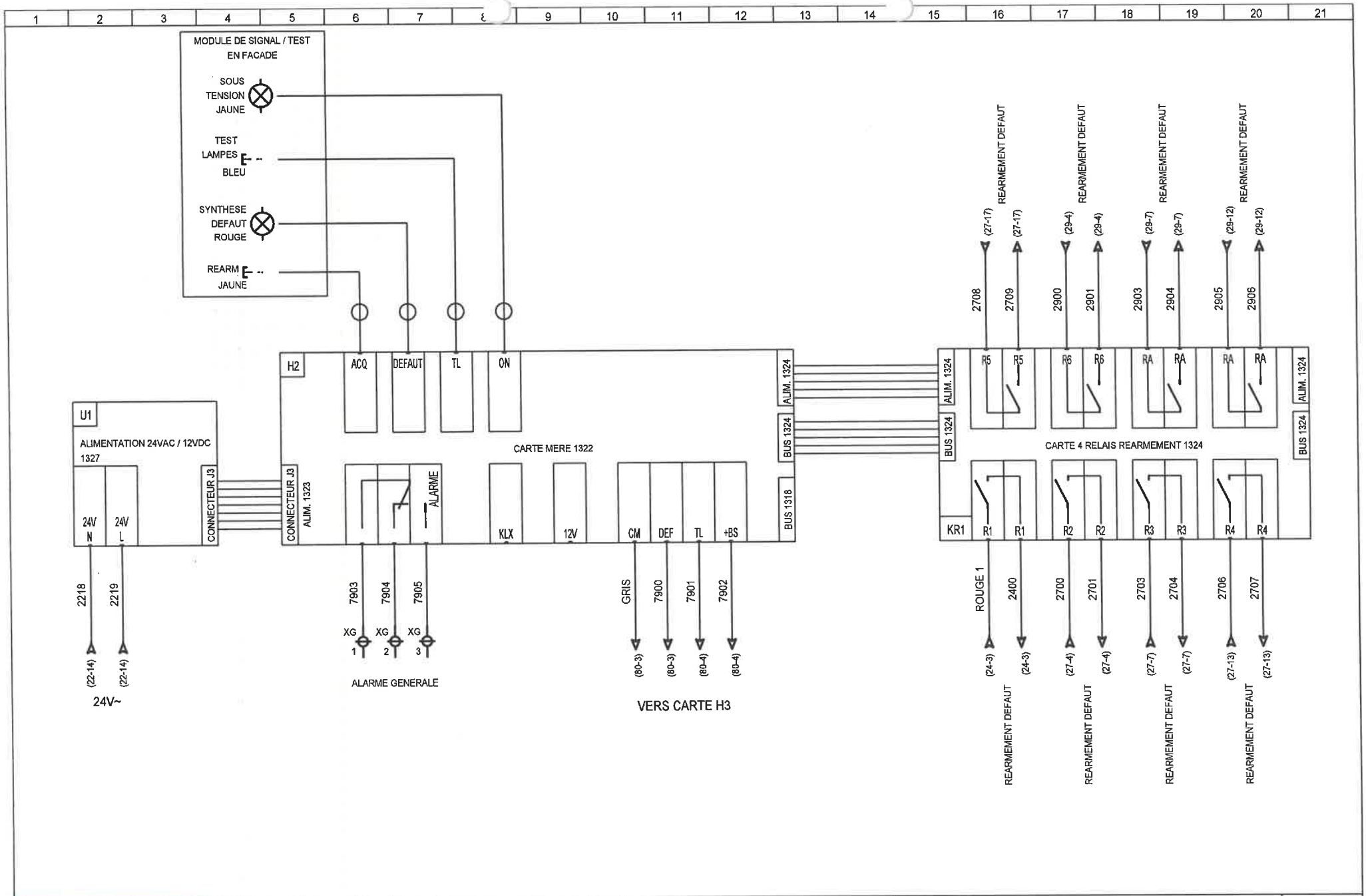

A.E.C.	DESSINE : BLA					TUNZINI	AEC01 CTA A102.1/A104.1 SIGNALISATION C.H.I.H.S. VESOUL	FOLIO 79/151
	VERIFIE :							
	DATE DE CREATION : 30/07/2008	0	20/08/2008	1 ère Diffusion	BLA	Dossier n° : 13030 Schéma n° : 7616		see élec version 3.30
		INDICE	DATE	MODIFICATION	DES.			

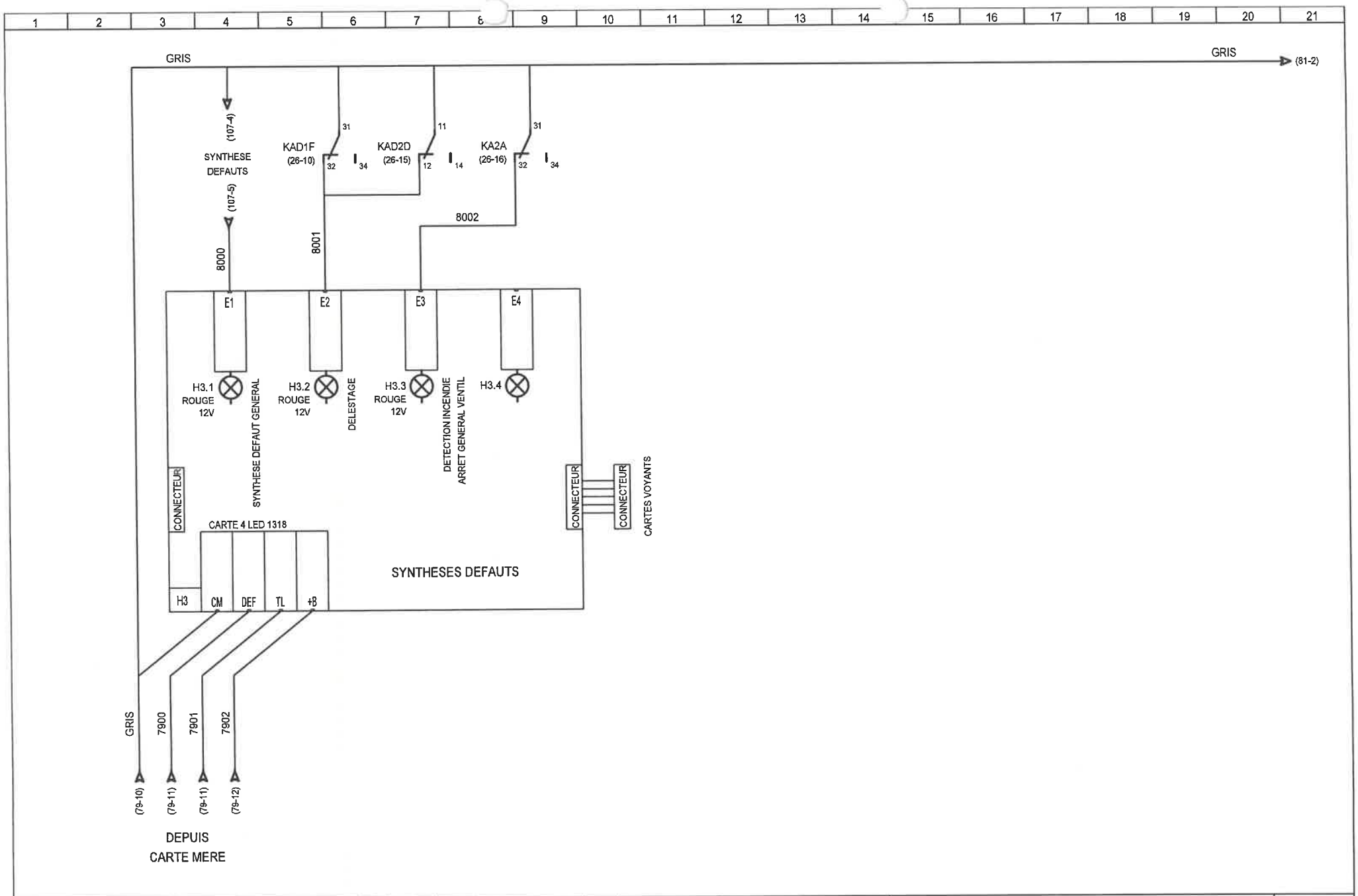

A.E.C.	DESSINE : BLA					TUNZINI	AEC01 CTA A102.1/A104.1	FOLIO
	VERIFIE :						SIGNALISATION GENERALITES	80/151
	DATE DE CREATION : 30/07/2008	0	20/08/2008	1 ère Diffusion	BLA	Dossier n° : 13030 Schéma n° : 7616	C.H.I.H.S. VESOUL	see élec version 3.30
		INDICE	DATE	MODIFICATION	DES.			

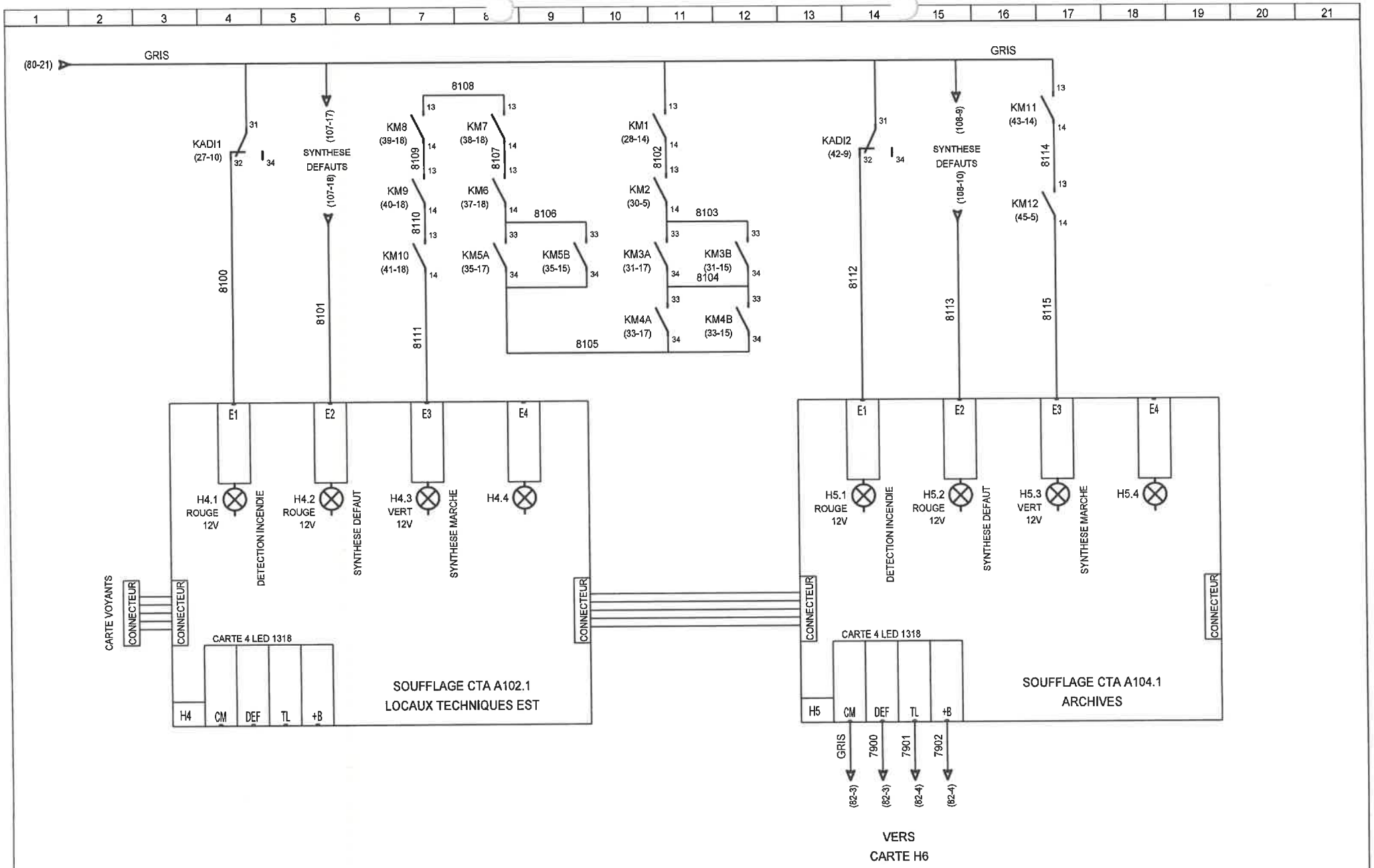

A.E.C.	DESSINE : BLA					TUNZINI	AEC01 CTA A102.1/A104.1
	VERIFIE :						SIGNALISATION CTA A102.1 / A104.1
	DATE DE CREATION : 30/07/2008	0	20/08/2008	1 ère Diffusion	BLA	Dossier n° : 13030 Schéma n° : 7616	C.H.I.H.S. VESOUL
		INDICE	DATE	MODIFICATION	DES.		

FOLIO 81/151

see élec version 3.30

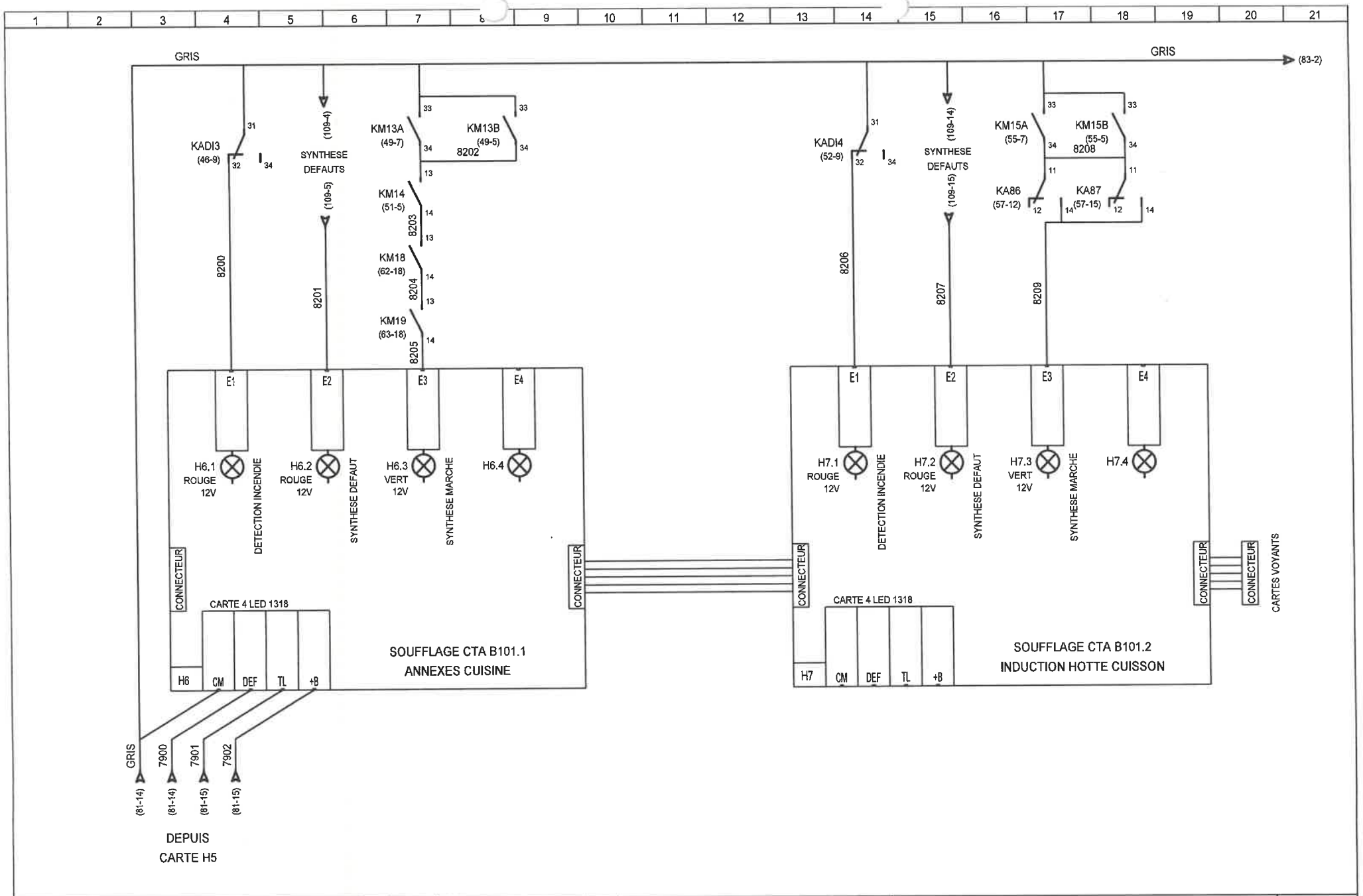

A.E.C.	DESSINE : BLA					TUNZINI	AEC01 CTA A102.1/A104.1
	VERIFIE :						SIGNALISATION CTA B101.1 / B101.2
	DATE DE CREATION : 30/07/2008	0	20/08/2008	1 ère Diffusion	BLA	Dossier n° : 13030 Schéma n° : 7616	C.H.I.H.S. VESOUL
		INDICE	DATE	MODIFICATION	DES.		

FOLIO 82/151

sée élec version 3.30

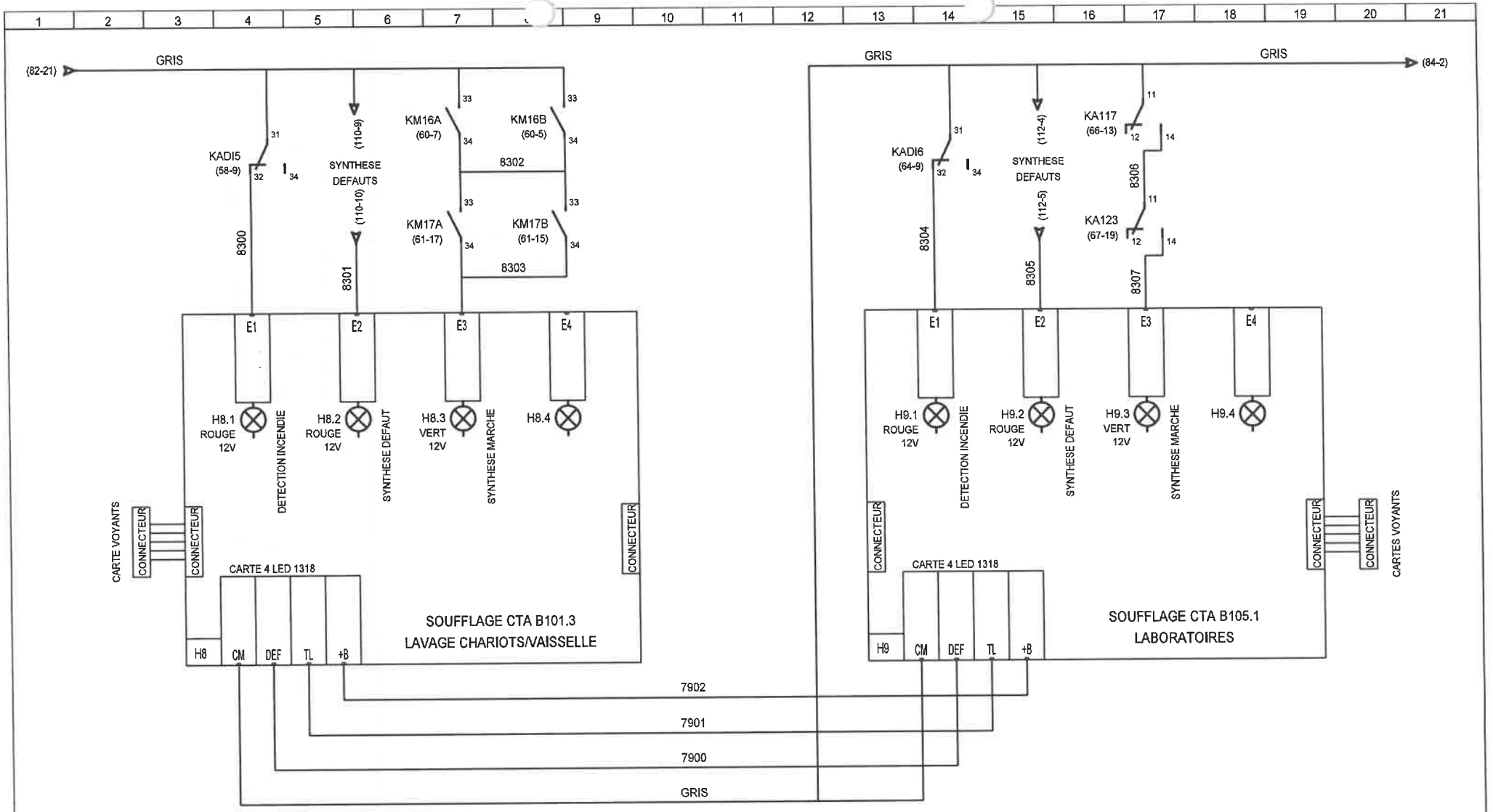

A.E.C.	DESSINE : BLA					TUNZINI	AEC01 CTA A102.1/A104.1
	VERIFIE :						SIGNALISATION CTA B101.3 / B105.1
	DATE DE CREATION : 30/07/2008	0	20/08/2008	1 ère Diffusion	BLA	Dossier n° : 13030 Schéma n° : 7616	C.H.I.H.S. VESOUL
		INDICE	DATE	MODIFICATION	DES.		

FOLIO 83/151

see élec version 3.30

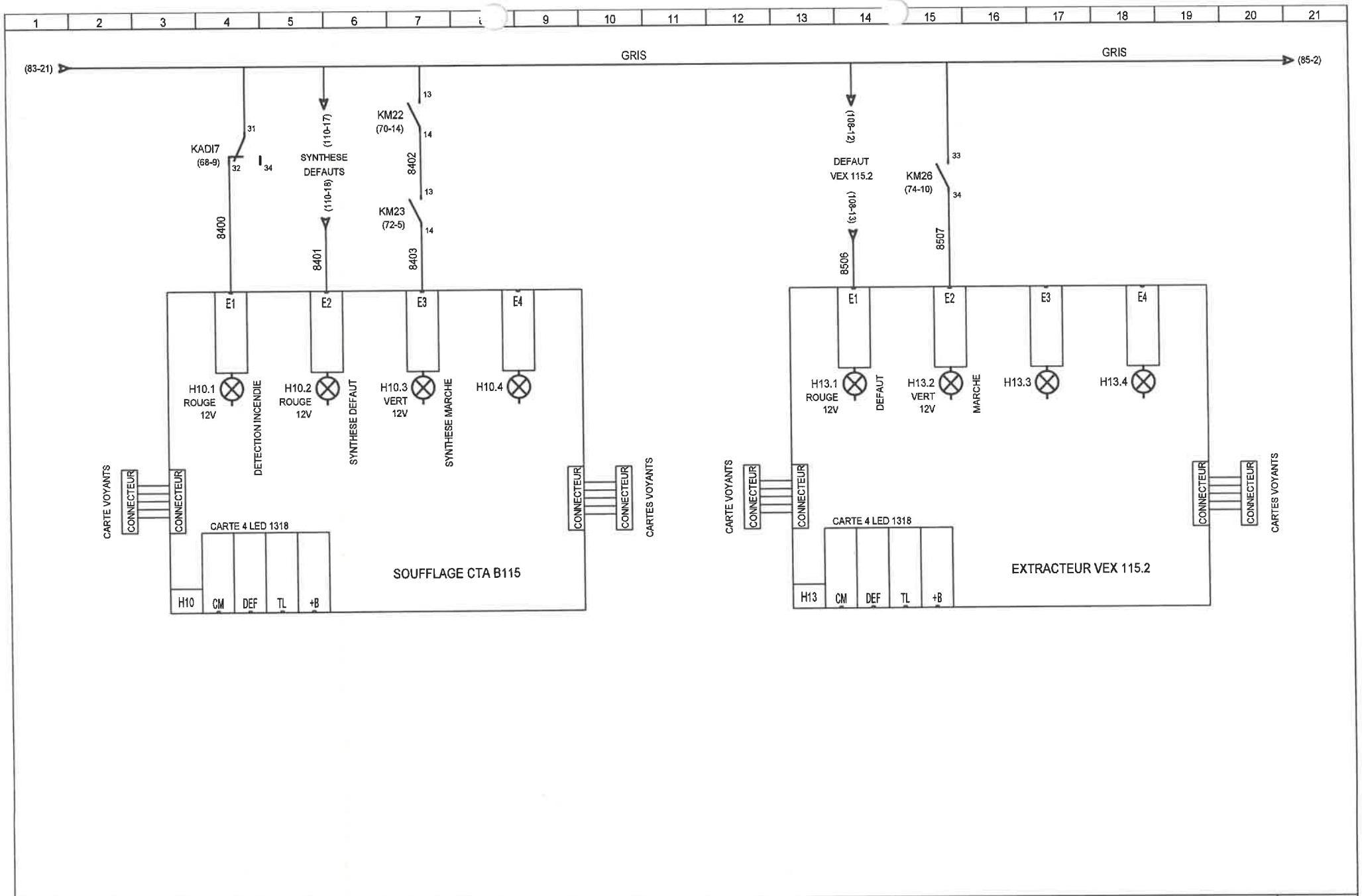

A.E.C.	DESSINE : BLA					TUNZINI	AEC01 CTA A102.1/A104.1
	VERIFIE :	D	06/01/2010	MISE A JOUR	B.L		SIGNALISATION CTA B115/VEX 115.2
	DATE DE CREATION : 30/07/2008	0	20/08/2008	1 ère Diffusion	BLA	Dossier n° : 13030 Schéma n° : 7616	*C.H.I.H.S. VESOUL*
		INDICE	DATE	MODIFICATION	DES.		

FOLIO
84/151
see élec version 3.30

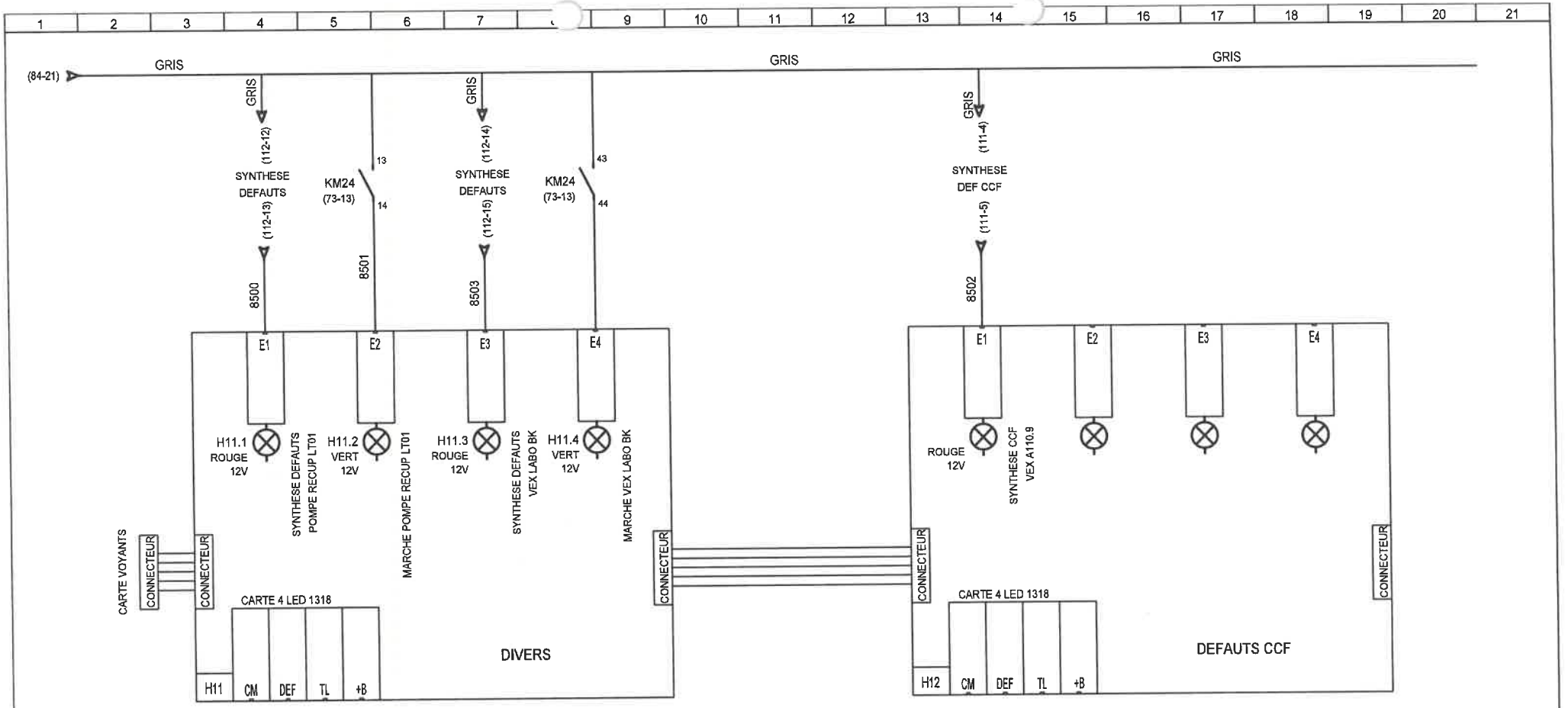

A.E.C.	DESSINE : BLA					TUNZINI	AEC01 CTA A102.1/A104.1
	VERIFIE :	C	26/10/2009	Mise à Jour	A-C		SIGNALISATION DIVERS
	DATE DE CREATION : 30/07/2008	0	20/08/2008	1 ère Diffusion	BLA	Dossier n° : 13030 Schéma n° : 7616	C.H.I.H.S. VESOUL
		INDICE	DATE	MODIFICATION	DES.		

FOLIO 85/151

see élec version 3.30

1	2	3	4	5	6	7	8	9	10	11	12	13	14	15	16	17	18	19	20	21

A.E.C.

DESSINE : BLA				
VERIFIE :				
DATE DE CREATION : 30/07/2008	0	20/08/2008	1 ère Diffusion	BLA
	INDICE	DATE	MODIFICATION	DES.

TUNZINI

Dossier n° : **13030** Schéma n° : **7616**

AEC01 CTA A102.1/A104.1

LIBRE

C.H.I.H.S. VESOUL

FOLIO

86/151

see élec version 3,30

1	2	3	4	5	6	7	8	9	10	11	12	13	14	15	16	17	18	19	20	21

A.E.C.

DESSINE : BLA

VERIFIE :

DATE DE CREATION : 30/07/2008

INDICE	DATE	MODIFICATION	DES.
0	20/08/2008	1 ère Diffusion	BLA

TUNZINI

Dossier n° : **13030** Schéma n° : **7616**

AEC01 CTA A102.1/A104.1

LIBRE

C.H.I.H.S. VESOUL

FOLIO

87/151

see élec version 3,30

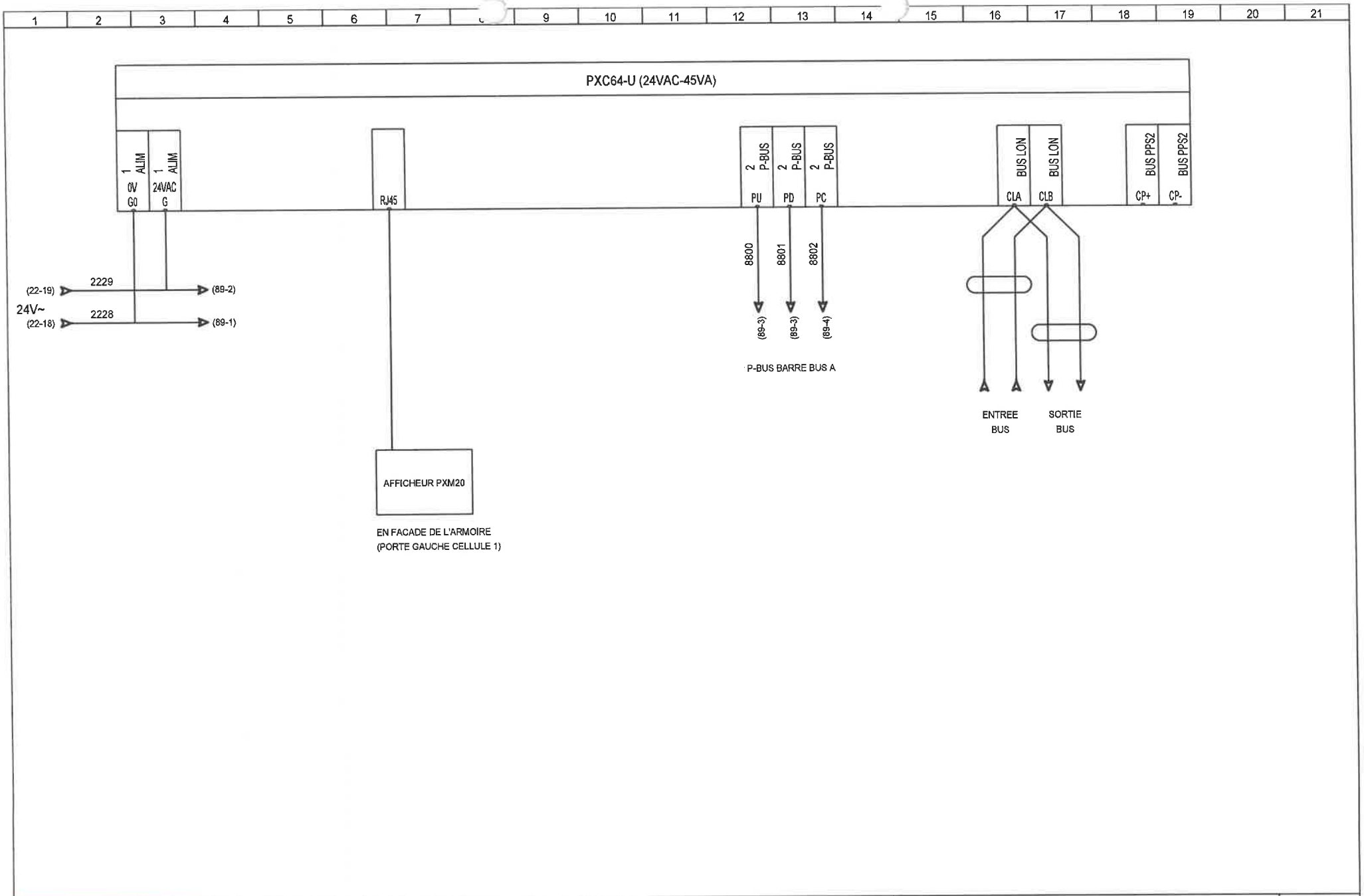

A.E.C.	DESSINE : BLA					TUNZINI	AEC01 CTA A102.1/A104.1
	VERIFIE :						REGULATION PXC64-U
	DATE DE CREATION : 30/07/2008	0	20/08/2008	1 ère Diffusion	BLA	Dossier n° : 13030 Schéma n° : 7616	C.H.I.H.S. VESOUL
		INDICE	DATE	MODIFICATION	DES.		

FOLIO 88/151

see élec version 3.30

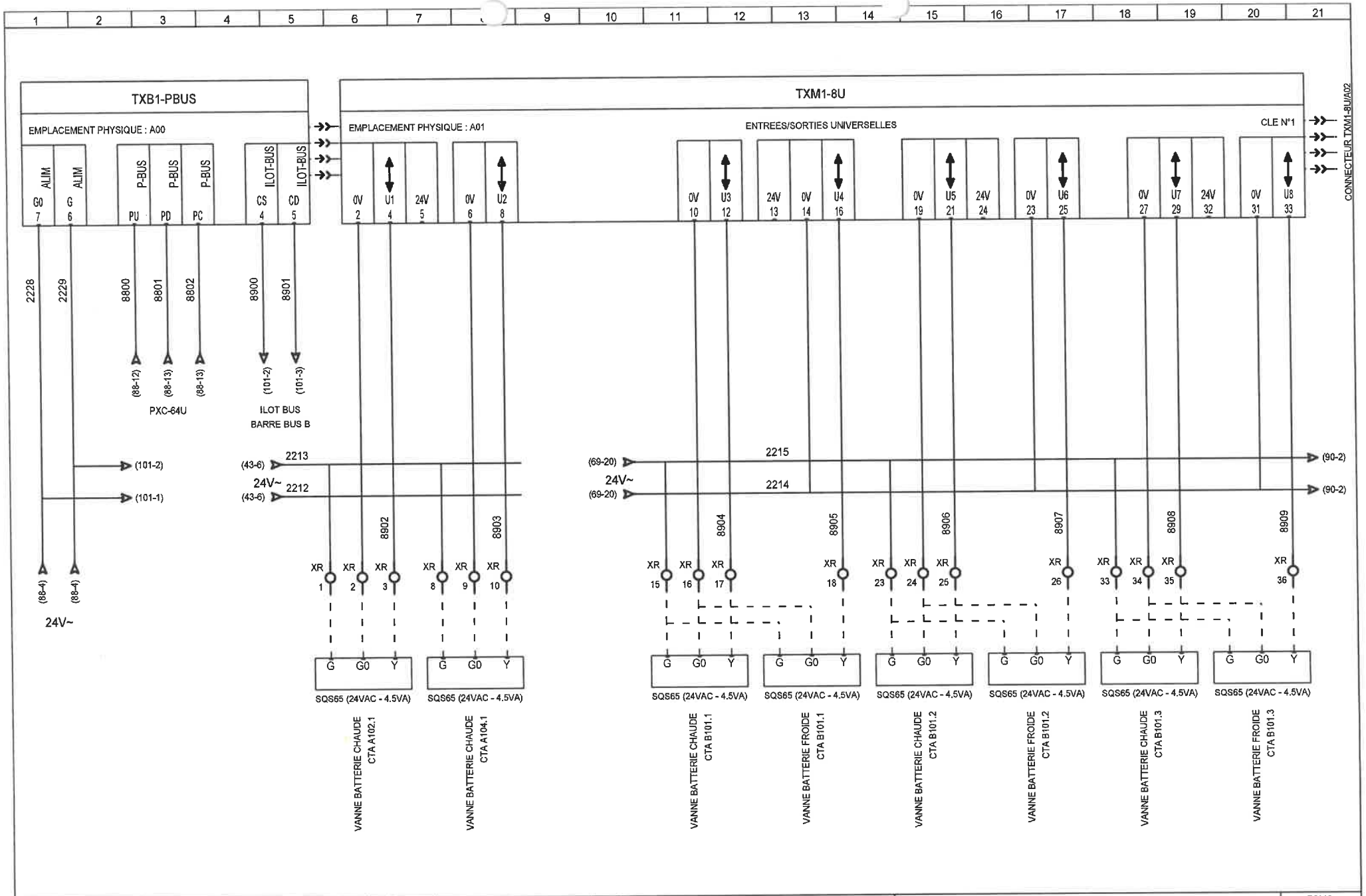

A.E.C.	DESSINE : BLA					TUNZINI	AEC01 CTA A102.1/A104.1
	VERIFIE :						REGULATION BARRE BUS A - SORTIES ANA
	DATE DE CREATION : 30/07/2008	0	20/08/2008	1 ère Diffusion	BLA	Dossier n° : 13030 Schéma n° : 7616	C.H.I.H.S. VESOUL
		INDICE	DATE	MODIFICATION	DES.		

FOLIO 89/151

see élec version 3.30

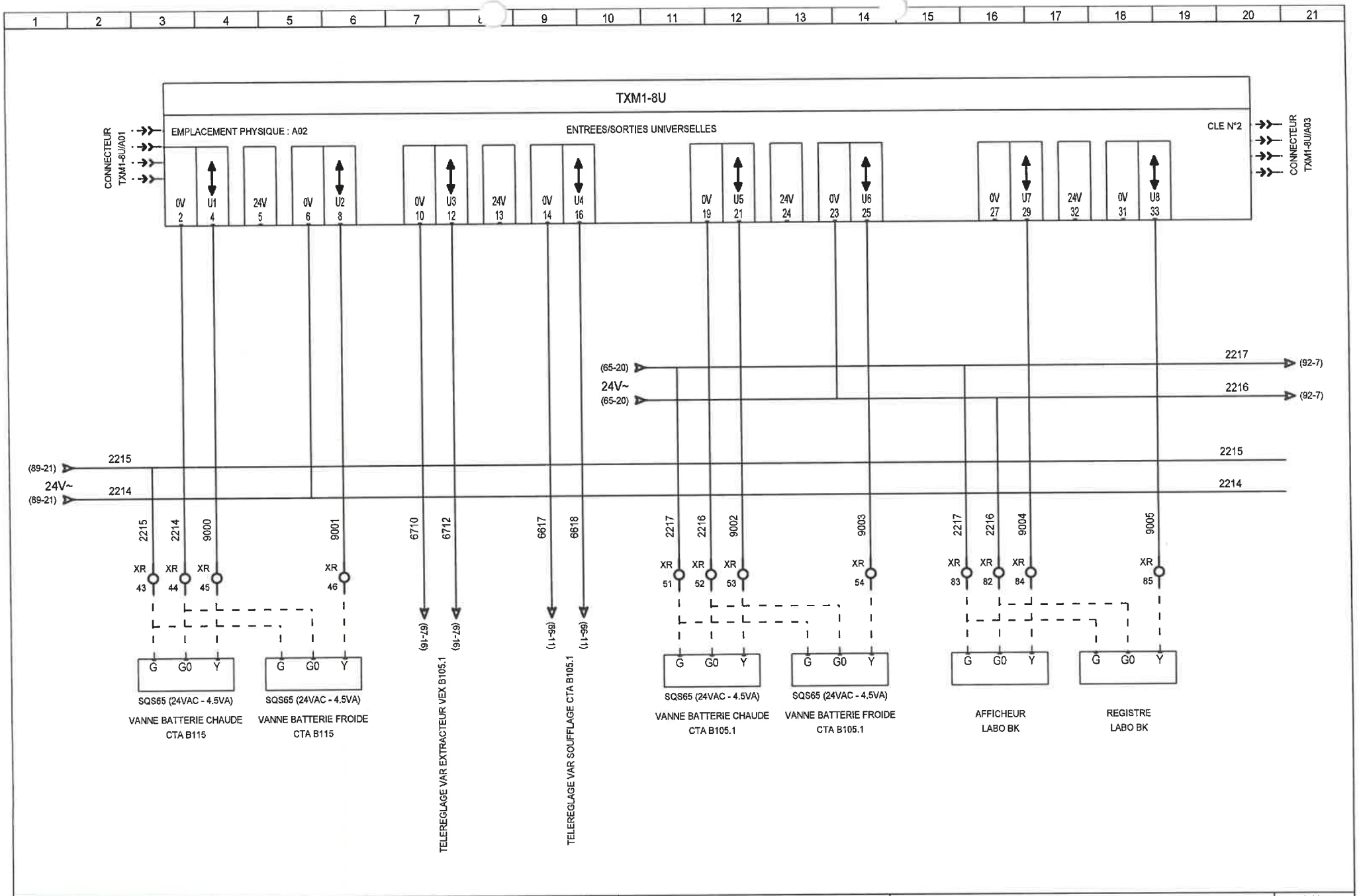

A.E.C.	DESSINE : BLA				
	VERIFIE :	C	26/10/2009	Mise à Jour	A-C
	DATE DE CREATION : 30/07/2008	0	20/08/2008	1 ère Diffusion	BLA
		INDICE	DATE	MODIFICATION	DES.

TUNZINI

Dossier n° : 13030 Schéma n° : 7616

AEC01 CTA A102.1/A104.1
REGULATION BARRE BUS A - SORTIES ANA
C.H.I.H.S. VESOUL

FOLIO 90/151

see élec version 3.30

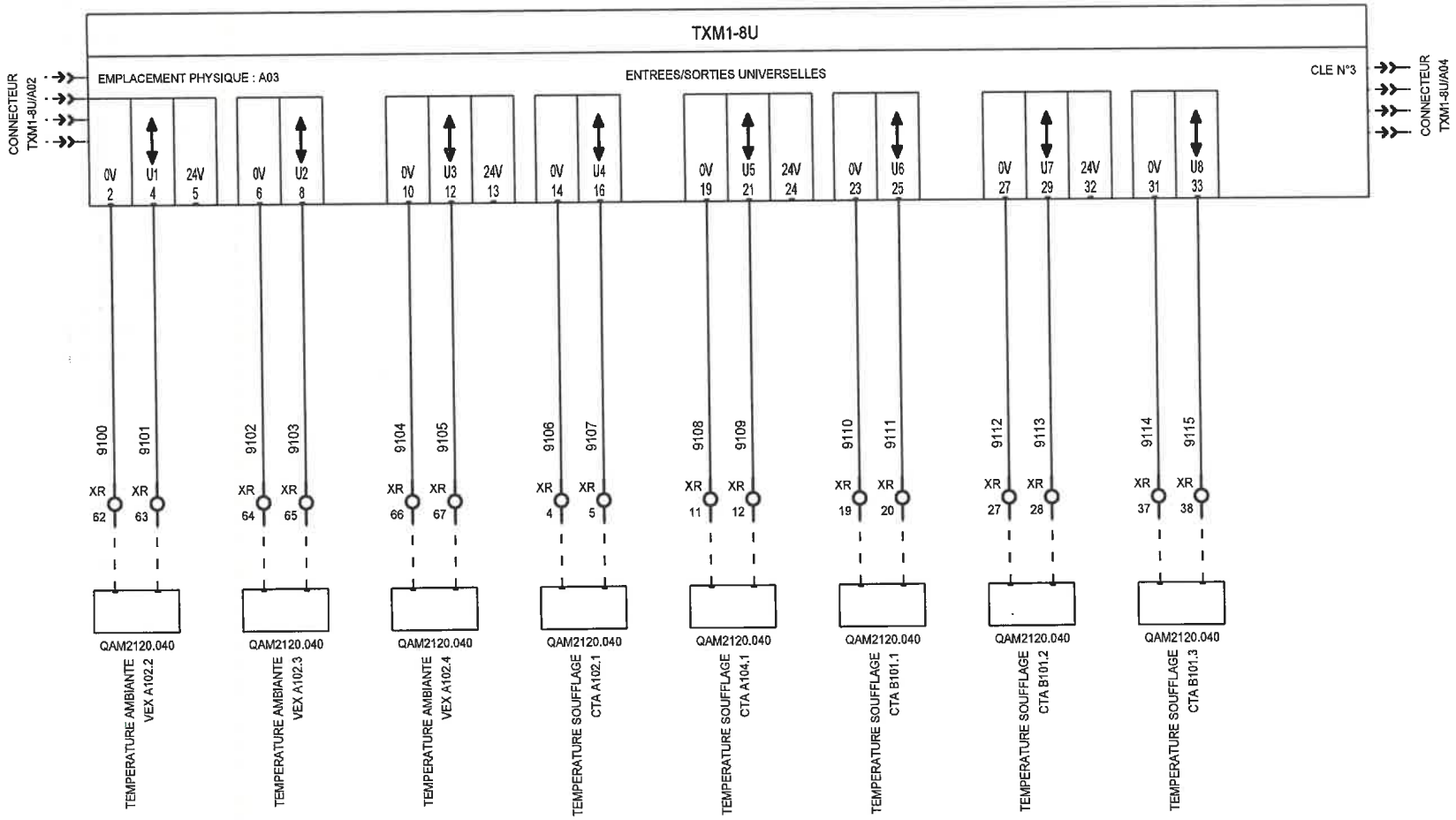

A.E.C.	DESSINE : BLA					TUNZINI	AEC01 CTA A102.1/A104.1
	VERIFIE :						REGULATION BARRE BUS A - ENTREES ANA
	DATE DE CREATION : 30/07/2008	0	20/08/2008	1 ère Diffusion	BLA	Dossier n° : 13030 Schéma n° : 7616	C.H.I.H.S. VESOUL
		INDICE	DATE	MODIFICATION	DES.		

FOLIO 91/151

see élec version 3.30

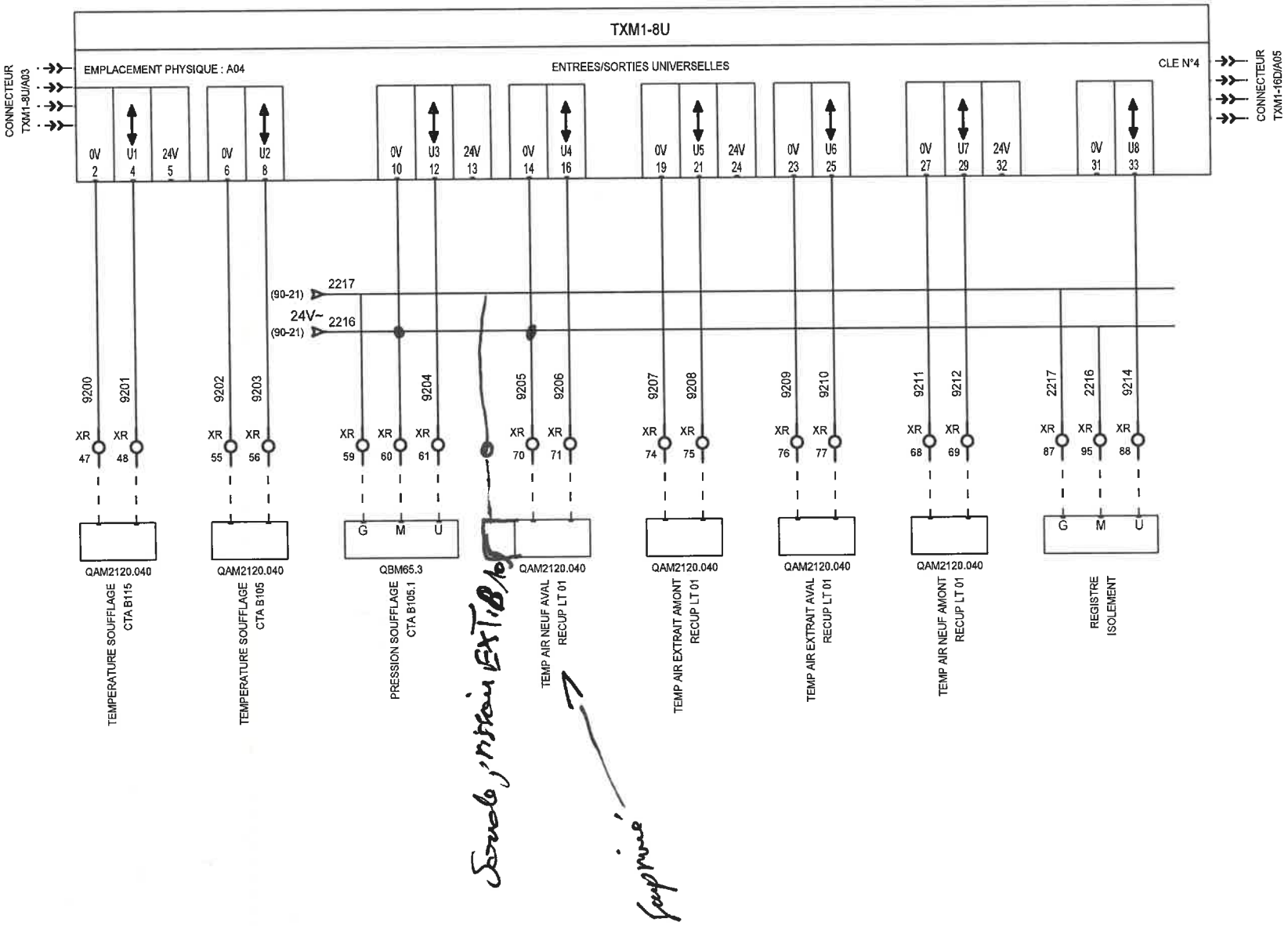

A.E.C.	DESSINE : BLA					TUNZINI	AEC01 CTA A102.1/A104.1
	VERIFIE :	C	26/10/2009	Mise à Jour	A-C		REGULATION BARRE BUS A - ENTREES ANA
	DATE DE CREATION : 30/07/2008	0	20/08/2008	1 ère Diffusion	BLA	Dossier n° : 13030 Schéma n° : 7616	C.H.I.H.S. VESOUL
		INDICE	DATE	MODIFICATION	DES.		

FOLIO 92/151

see élec version 3.30

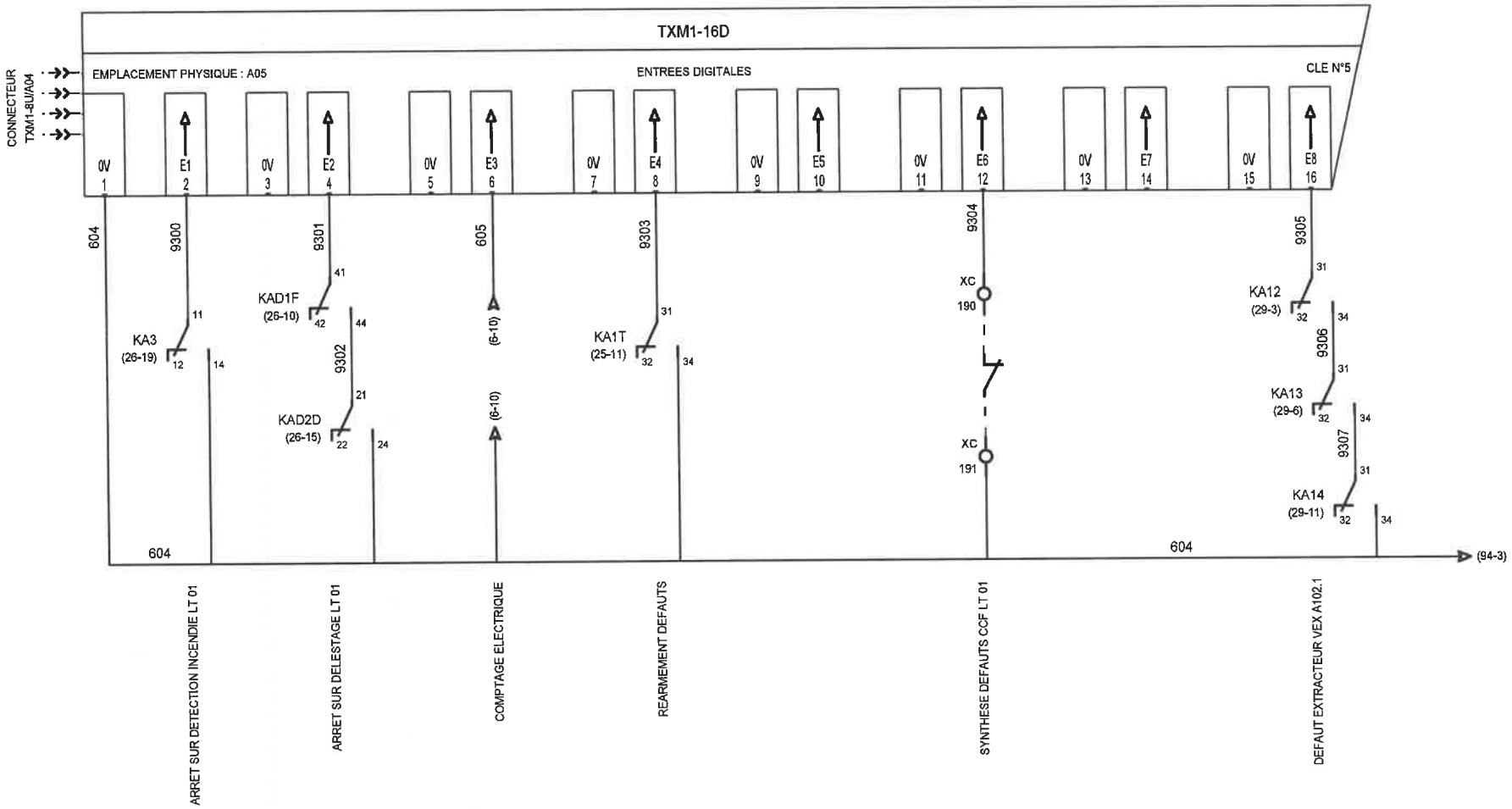

A.E.C.	DESSINE : BLA					TUNZINI	AEC01 CTA A102.1/A104.1
	VERIFIE :						REGULATION BARRE BUS A - ENTREES TOR
	DATE DE CREATION : 30/07/2008	0	20/08/2008	1 ère Diffusion	BLA	Dossier n° : 13030 Schéma n° : 7616	*C.H.I.H.S. VESOUL*
		INDICE	DATE	MODIFICATION	DES.		

FOLIO 93/151

see élec version 3.30

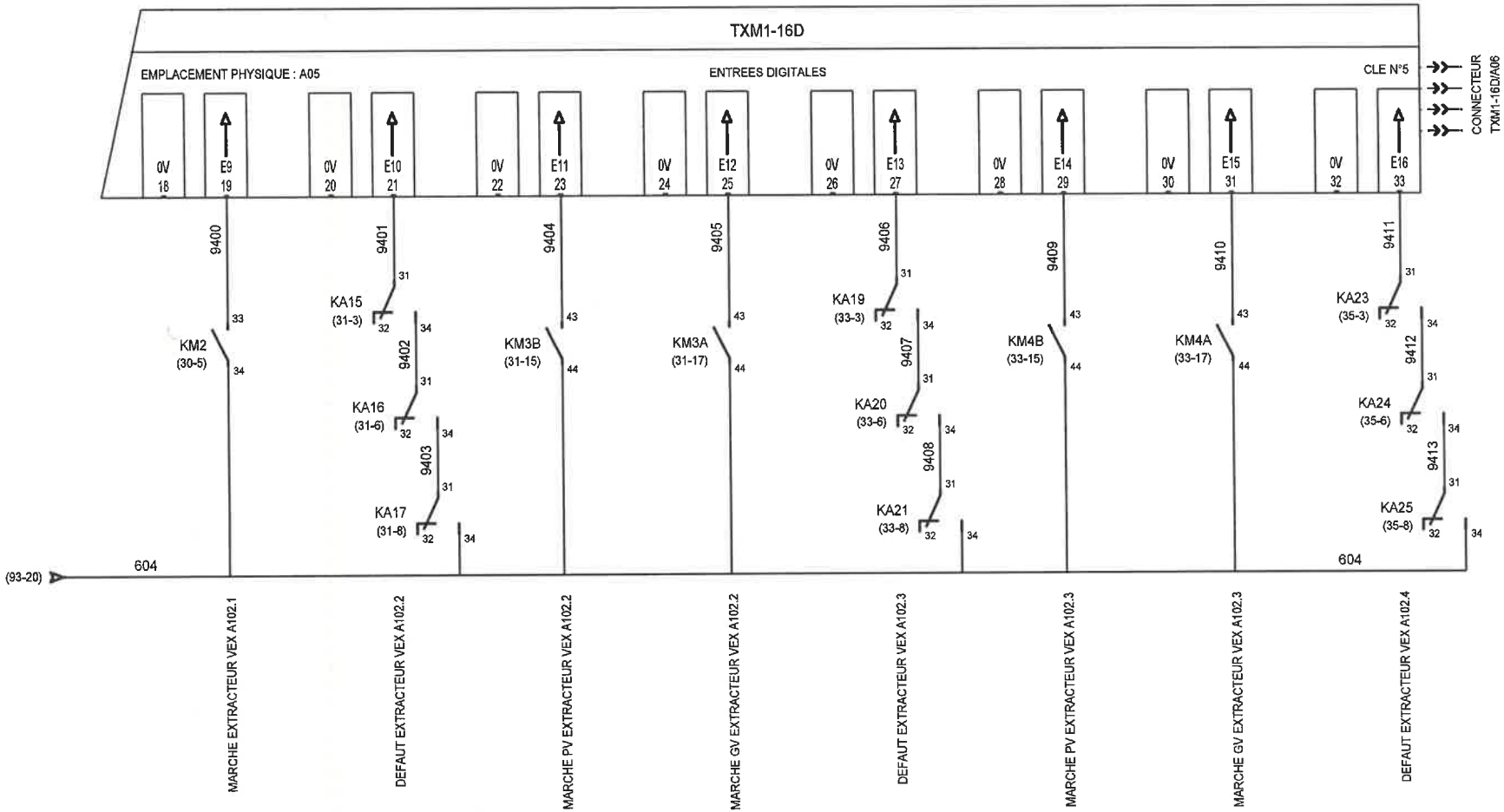

A.E.C.	DESSINE : BLA					TUNZINI	AEC01 CTA A102.1/A104.1
	VERIFIE :						REGULATION BARRE BUS A - ENTREES TOR
	DATE DE CREATION : 30/07/2008	0	20/08/2008	1 ère Diffusion	BLA	Dossier n° : 13030 Schéma n° : 7616	C.H.I.H.S. VESOUL
		INDICE	DATE	MODIFICATION	DES.		

FOLIO 94/151

see élec version 3.30

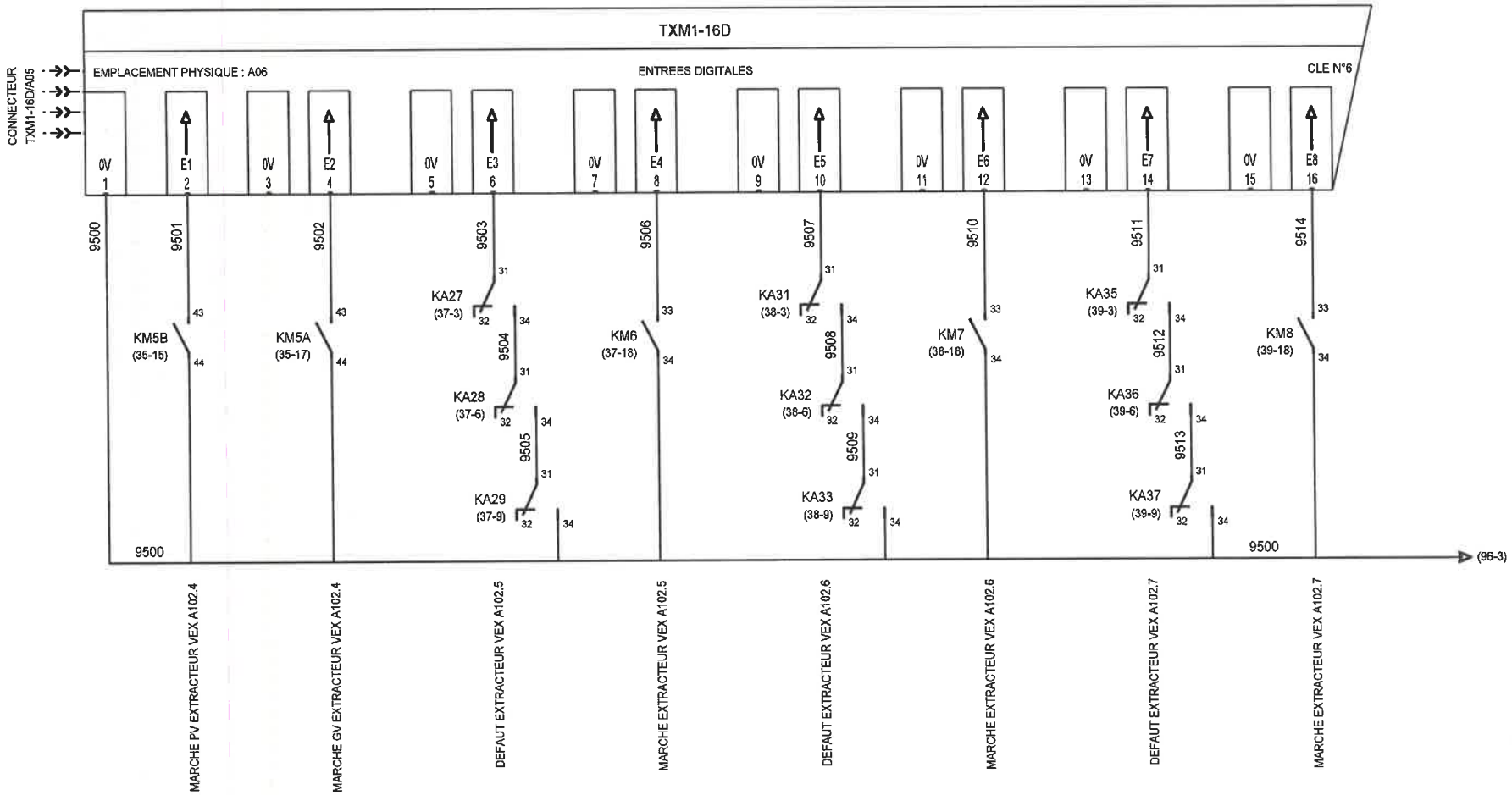

A.E.C.	DESSINE : BLA					TUNZINI	AEC01 CTA A102.1/A104.1
	VERIFIE :						REGULATION BARRE BUS A - ENTREES TOR
	DATE DE CREATION : 30/07/2008	0	20/08/2008	1 ère Diffusion	BLA	Dossier n° : 13030 Schéma n° : 7616	C.H.I.H.S. VESOUL
		INDICE	DATE	MODIFICATION	DES.		

FOLIO 95/151

see élec version 3.30

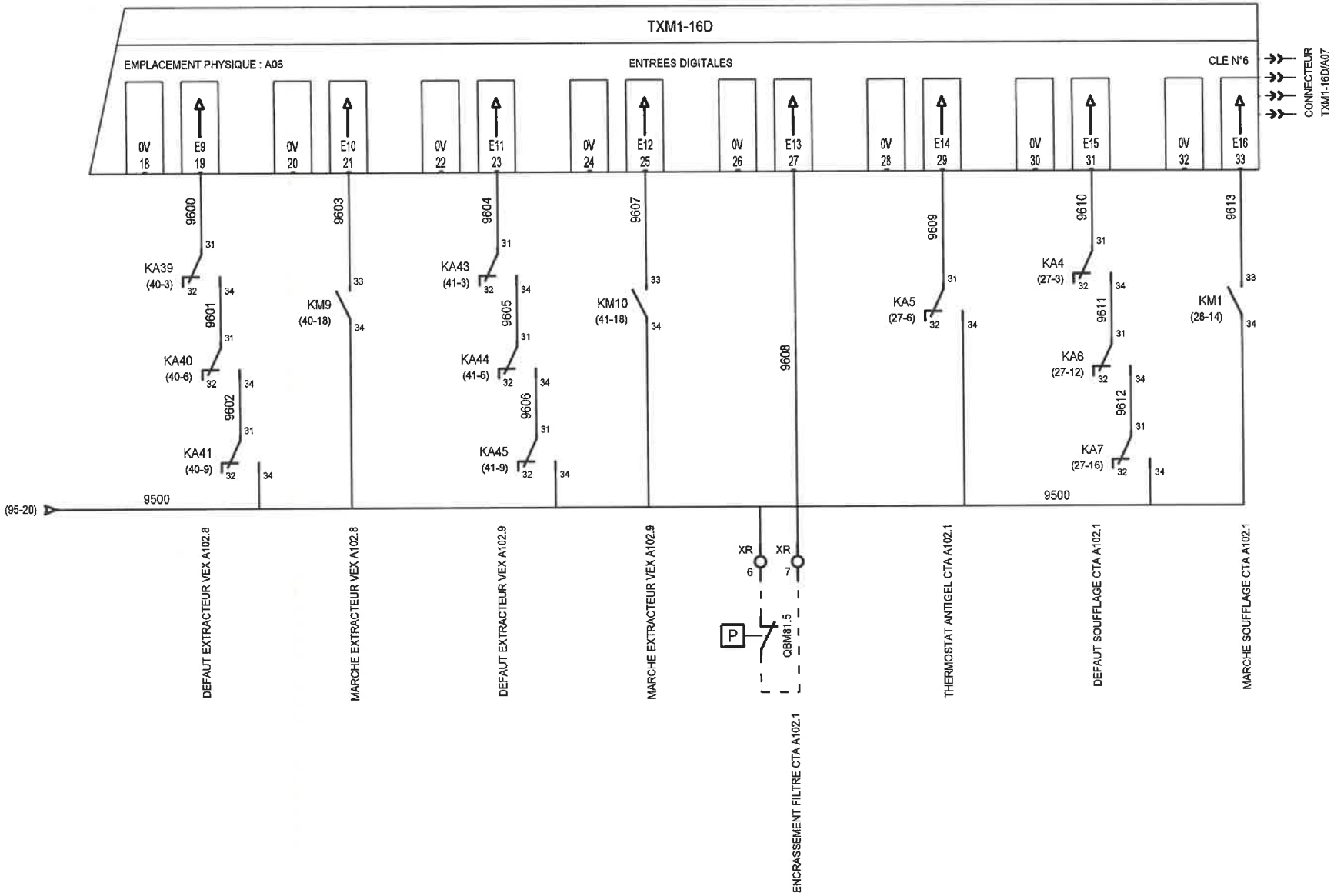

A.E.C.	DESSINE : BLA					TUNZINI	AEC01 CTA A102.1/A104.1
	VERIFIE :						REGULATION BARRE BUS A - ENTREES TOR
	DATE DE CREATION : 30/07/2008	0	20/08/2008	1 ère Diffusion	BLA	Dossier n° : 13030 Schéma n° : 7616	C.H.I.H.S. VESOUL
		INDICE	DATE	MODIFICATION	DES.		

FOLIO 96/151

see élec version 3.30

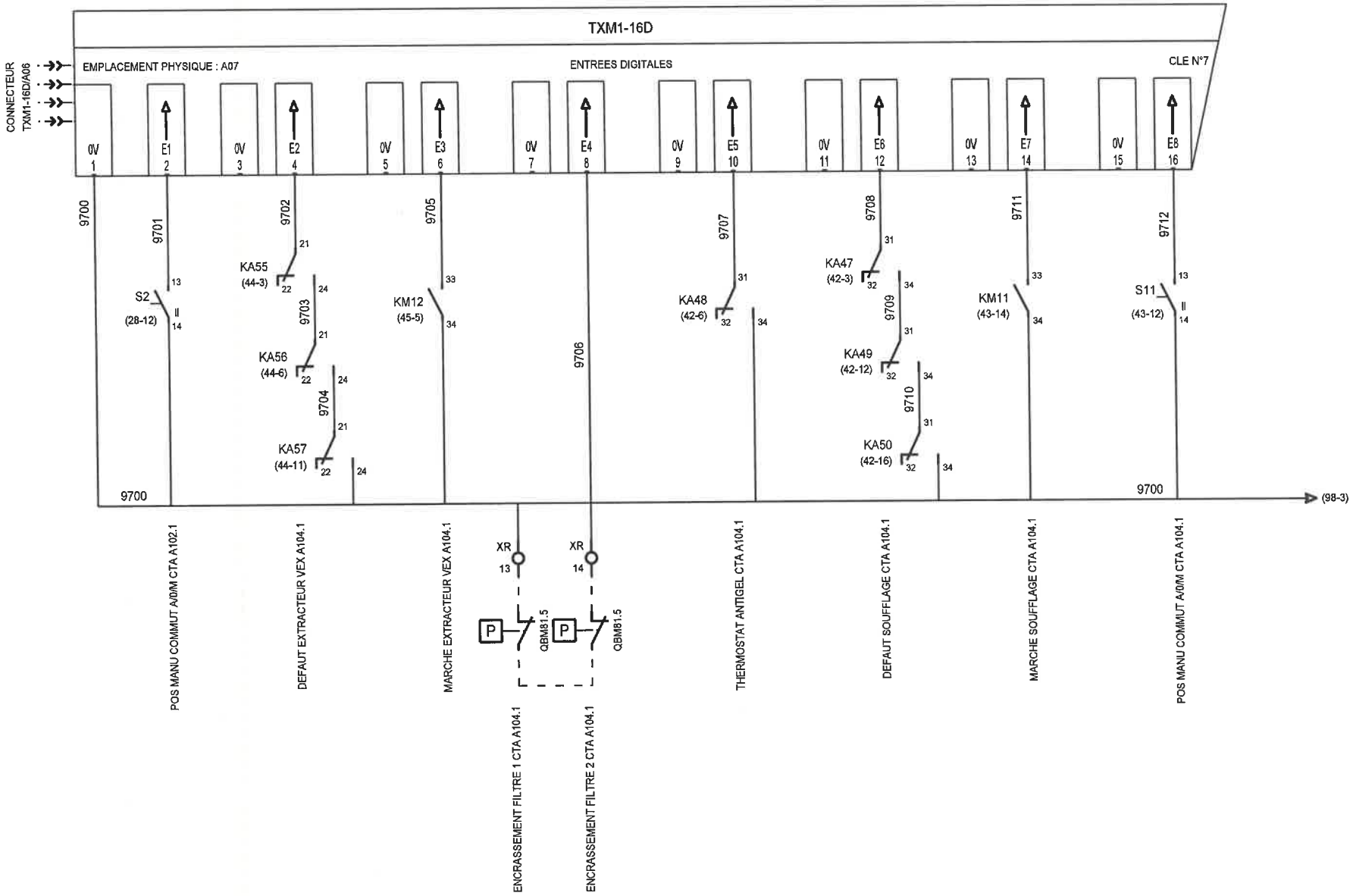

A.E.C.	DESSINE : BLA					TUNZINI	AEC01 CTA A102.1/A104.1
	VERIFIE :						REGULATION BARRE BUS A - ENTREES TOR
	DATE DE CREATION : 30/07/2008	0	20/08/2008	1 ère Diffusion	BLA	Dossier n° : 13030 Schéma n° : 7616	C.H.I.H.S. VESOUL
		INDICE	DATE	MODIFICATION	DES.		

FOLIO 97/151

see élec version 3.30

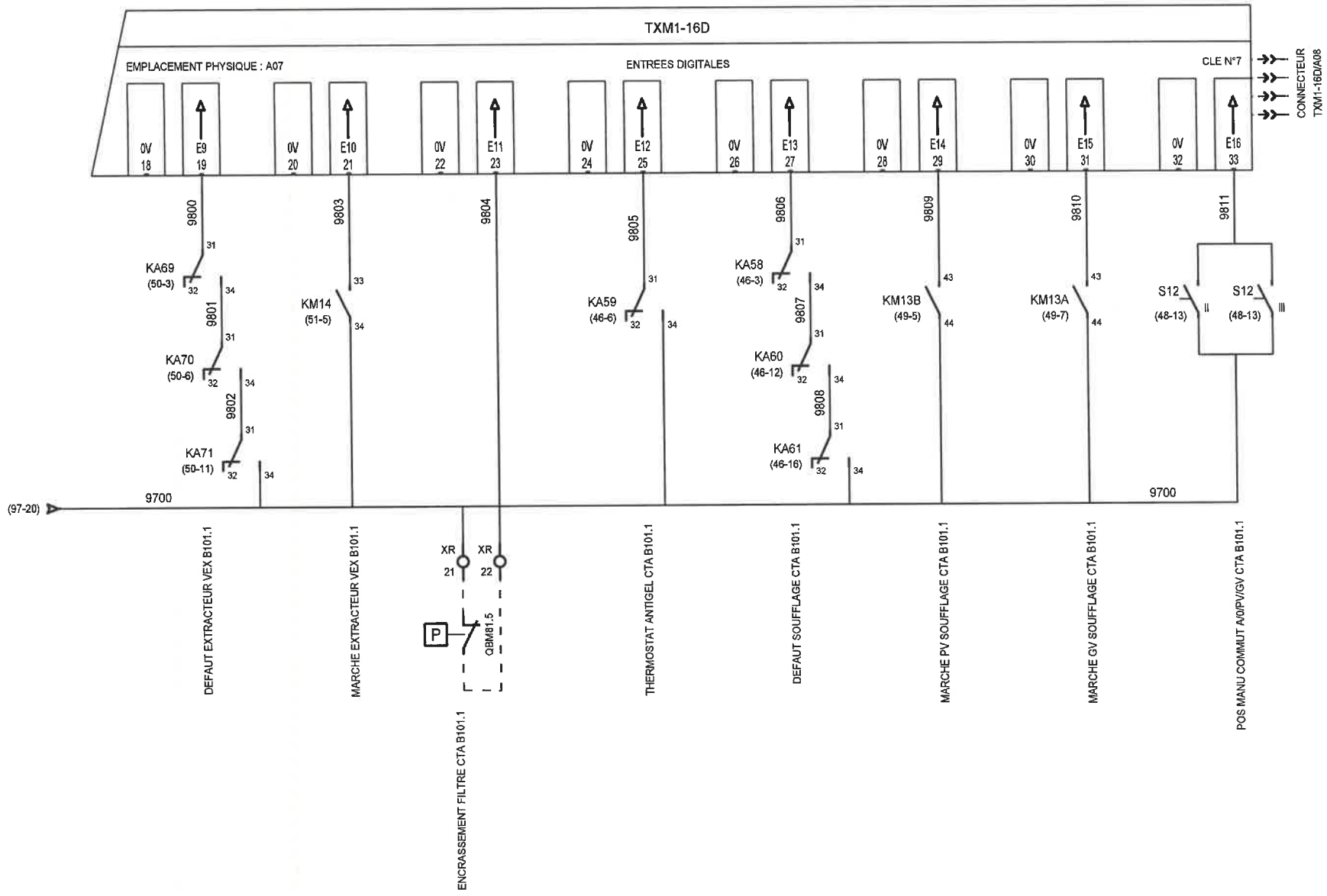

A.E.C.	DESSINE : BLA					TUNZINI	AEC01 CTA A102.1/A104.1
	VERIFIE :						REGULATION BARRE BUS A - ENTREES TOR
	DATE DE CREATION : 30/07/2008	0	20/08/2008	1 ère Diffusion	BLA	Dossier n° : 13030 Schéma n° : 7616	C.H.I.H.S. VESOUL
		INDICE	DATE	MODIFICATION	DES.		

FOLIO 98/151

see élec version 3.30

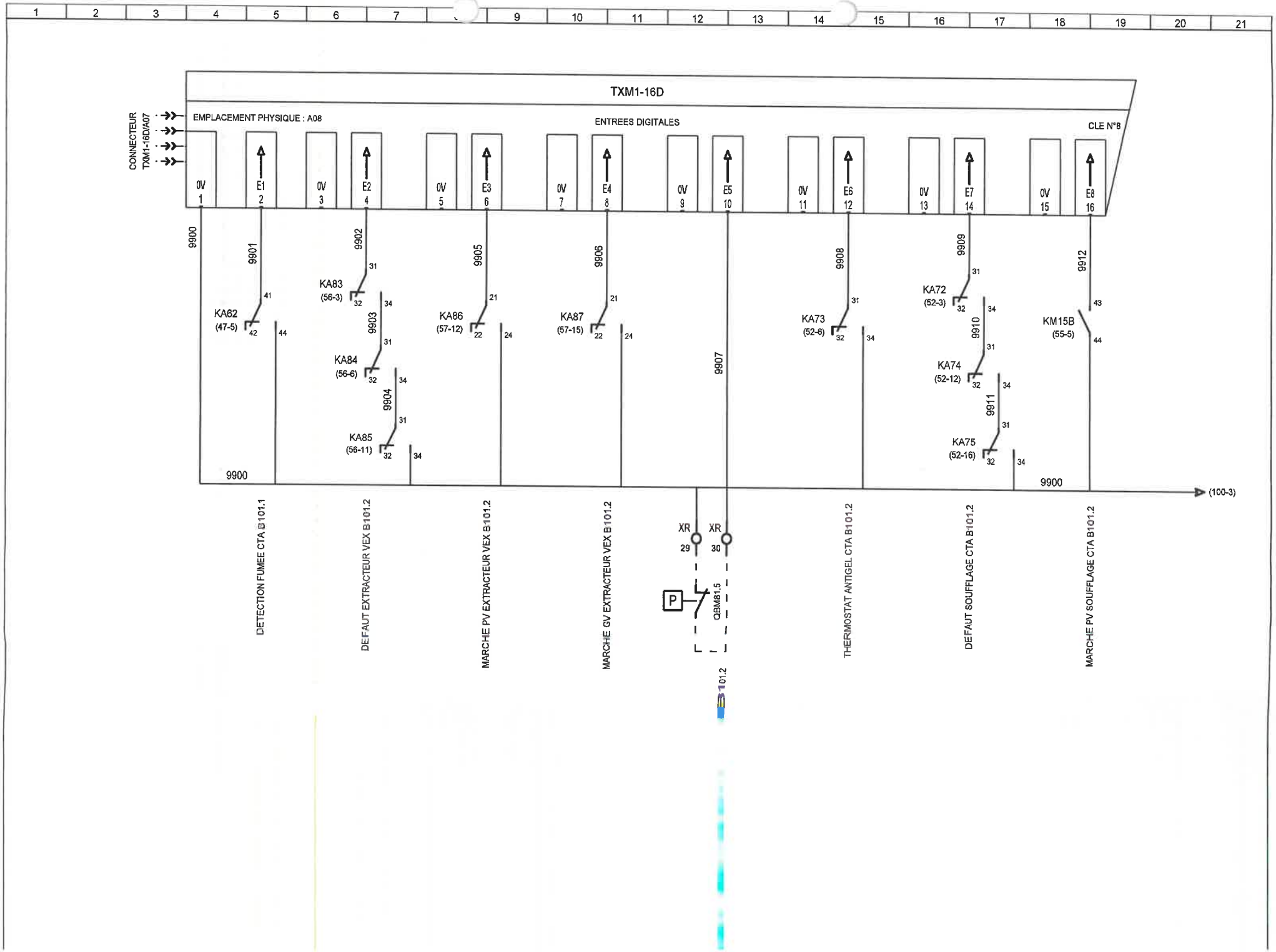
TXM1-16D
CONNECTEUR TXM1-16D/A07
EMPLACEMENT PHYSIQUE : A08
ENTREES DIGITALES
CLE N°8
0V 1
E1 2
0V 3
E2 4
0V 5
E3 6
0V 7
E4 8
0V 9
E5 10
0V 11
E6 12
0V 13
E7 14
0V 15
E8 16
9900
9901
9902
9903
9904
9905
9906
9907
9908
9909
9910
9911
9912
KA62 (47-5)
KA83 (56-3)
KA84 (56-6)
KA85 (56-11)
KA86 (57-12)
KA87 (57-15)
KA73 (52-6)
KA72 (52-3)
KA74 (52-12)
KA75 (52-16)
KM15B (55-5)
(100-3)
DETECTION FUMEE CTA B101.1
DEFAUT EXTRACTEUR VEX B101.2
MARCHE PV EXTRACTEUR VEX B101.2
MARCHE GV EXTRACTEUR VEX B101.2
XR 29
XR 30
P
QBM81.5
THERMOSTAT ANTIGEL CTA B101.2
DEFAUT SOUFFLAGE CTA B101.2
MARCHE PV SOUFFLAGE CTA B101.2
B101.2

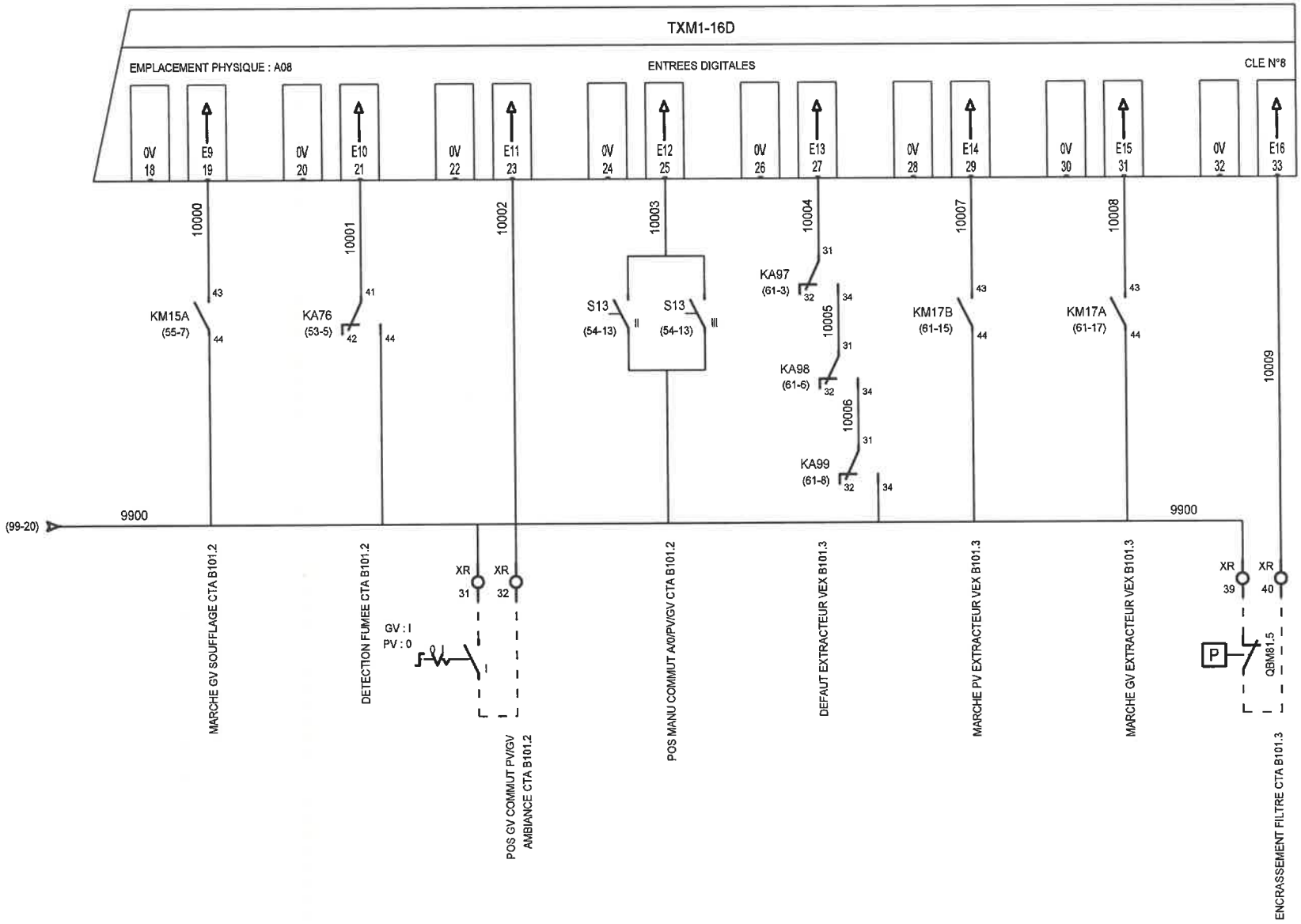

A.E.C.	DESSINE : BLA					TUNZINI	AEC01 CTA A102.1/A104.1
	VERIFIE :						REGULATION BARRE BUS A - ENTREES TOR
	DATE DE CREATION : 19/08/2008	0	20/08/2008	1 ère Diffusion	BLA	Dossier n° : 13030 Schéma n° : 7616	C.H.I.H.S. VESOUL
		INDICE	DATE	MODIFICATION	DES.		

FOLIO 100/151

see élec version 3.36

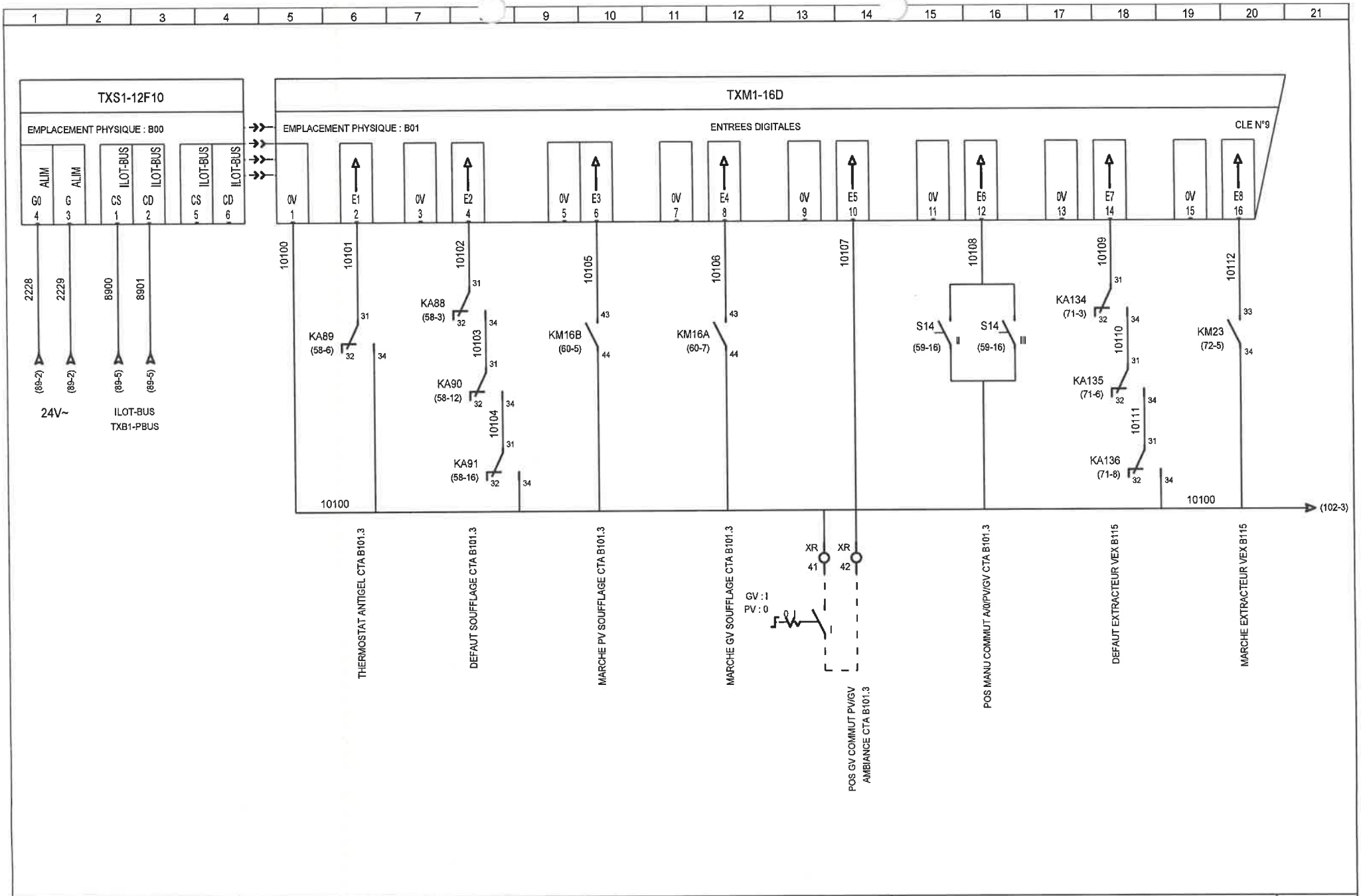

A.E.C.	DESSINE : BLA					TUNZINI	AEC01 CTA A102.1/A104.1
	VERIFIE :						REGULATION BARRE BUS B - ENTREES TOR
	DATE DE CREATION : 30/07/2008	0	20/08/2008	1 ère Diffusion	BLA	Dossier n° : 13030 Schéma n° : 7616	C.H.I.H.S. VESOUL
		INDICE	DATE	MODIFICATION	DES.		

FOLIO 101/151

see élec version 3.30

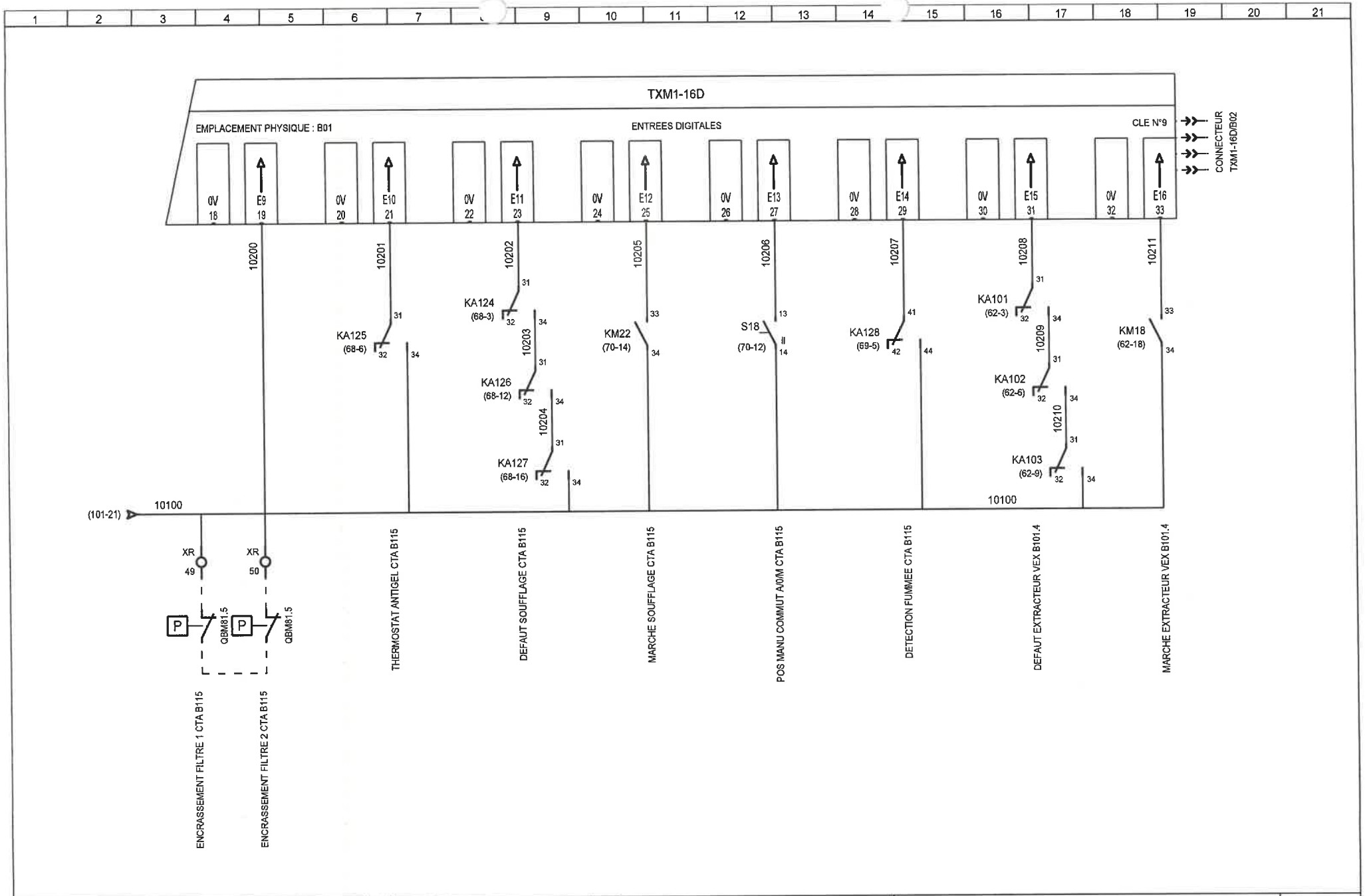

A.E.C.	DESSINE : BLA					TUNZINI	AEC01 CTA A102.1/A104.1
	VERIFIE :						REGULATION BARRE BUS B - ENTREES TOR
	DATE DE CREATION : 30/07/2008	0	20/08/2008	1 ère Diffusion	BLA	Dossier n° : 13030 Schéma n° : 7616	C.H.I.H.S. VESOUL
		INDICE	DATE	MODIFICATION	DES.		

FOLIO 102/151

see élec version 3.30

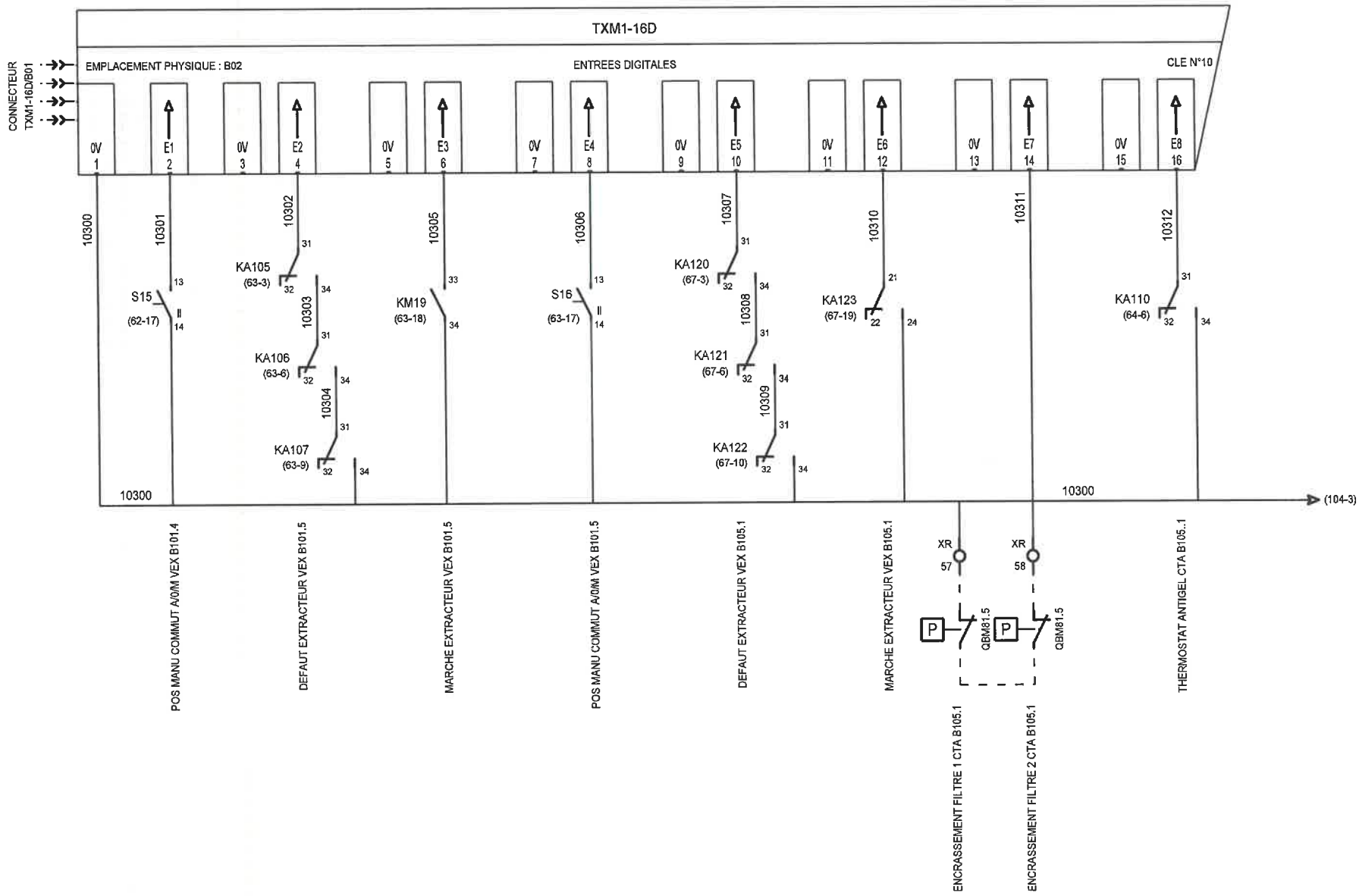

A.E.C.	DESSINE : BLA					TUNZINI	AEC01 CTA A102.1/A104.1
	VERIFIE :						REGULATION BARRE BUS B - ENTREES TOR
	DATE DE CREATION : 30/07/2008	0	20/08/2008	1 ère Diffusion	BLA	Dossier n° : 13030 Schéma n° : 7616	C.H.I.H.S. VESOUL
		INDICE	DATE	MODIFICATION	DES.		

FOLIO 103/151

see élec version 3.30

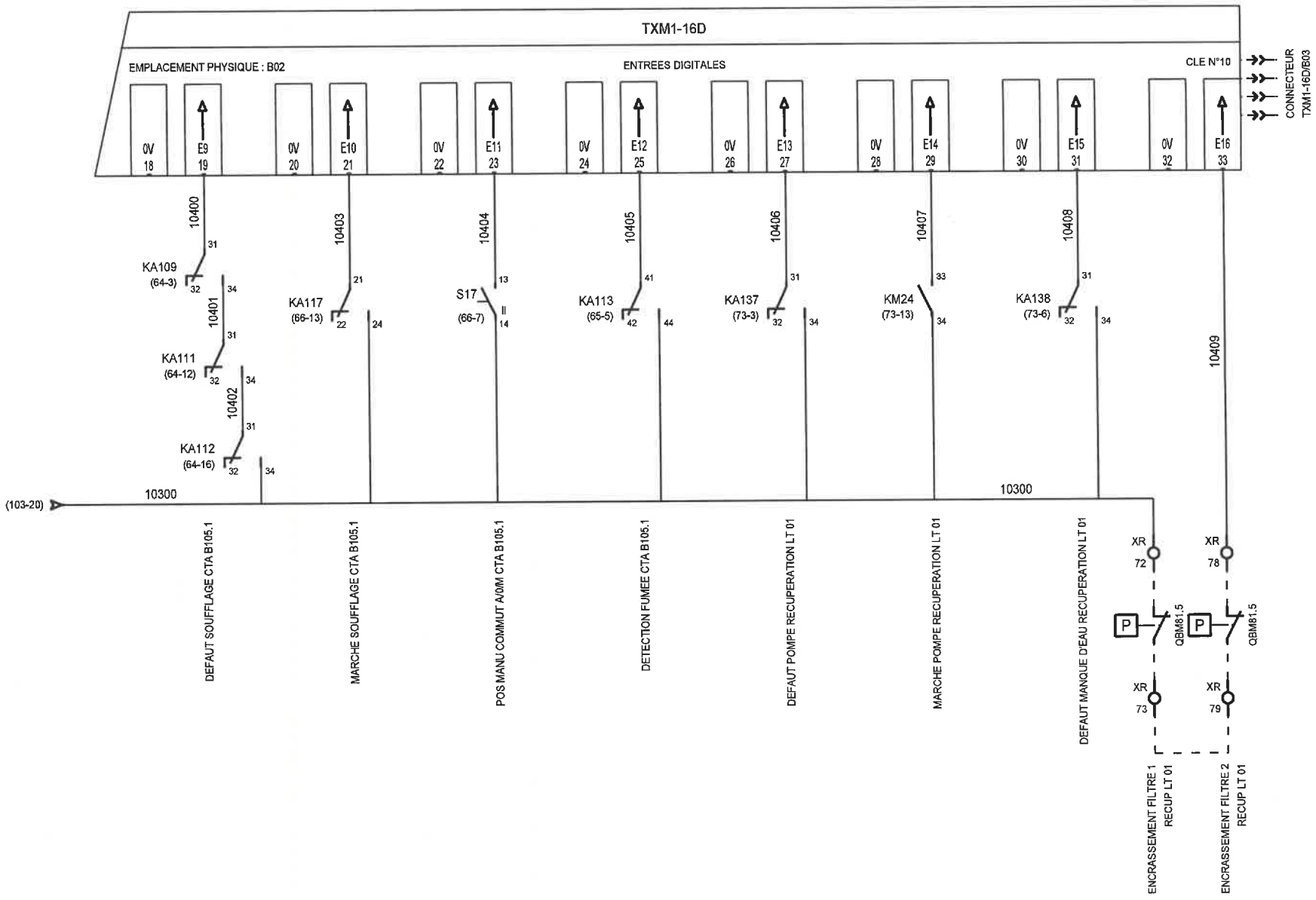

A.E.C.	DESSINE : BLA				
	VERIFIE :	A	01/09/2008	MISE A JOUR	BLA
	DATE DE CREATION : 30/07/2008	0	20/08/2008	1 ère Diffusion	BLA
		INDICE	DATE	MODIFICATION	DES.

TUNZINI

Dossier n° : **13030** Schéma n° : **7616**

AEC01 CTA A102.1/A104.1

REGULATION BARRE BUS B - ENTREES TOR

C.H.I.H.S. VESOUL

FOLIO 104/151

see élec version 3.30

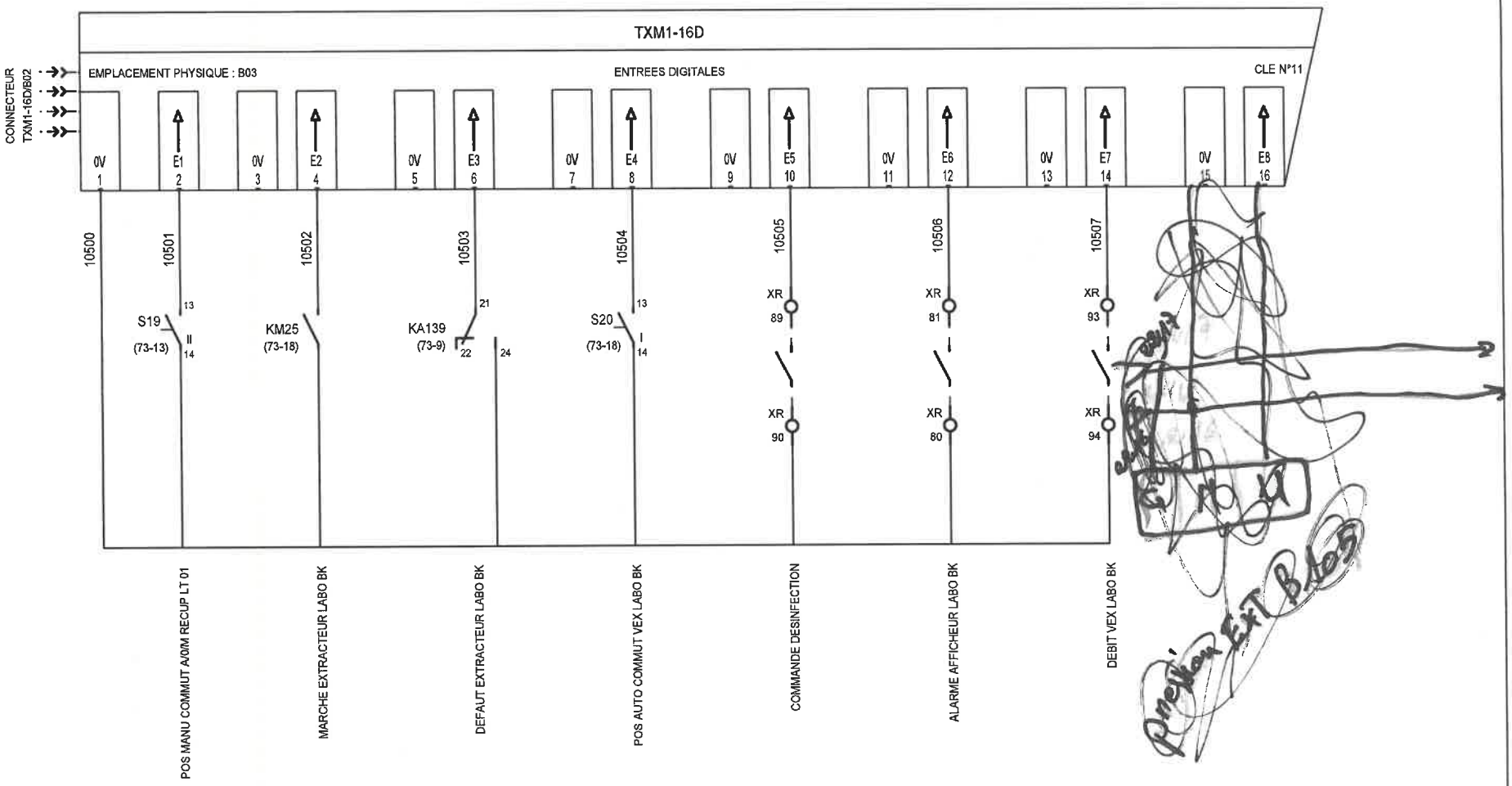

A.E.C.	DESSINE : BLA	C	26/10/2009	Mise à Jour	A-C	TUNZINI	AEC01 CTA A102.1/A104.1
	VERIFIE :	A	01/09/2008	MISE A JOUR	BLA		REGULATION BARRE BUS B - ENTREES TOR
	DATE DE CREATION : 30/07/2008	0	20/08/2008	1 ère Diffusion	BLA	Dossier n° : 13030 Schéma n° : 7616	*C.H.I.H.S. VESOUL*
		INDICE	DATE	MODIFICATION	DES.		

FOLIO 105/151

see élec version 3.30

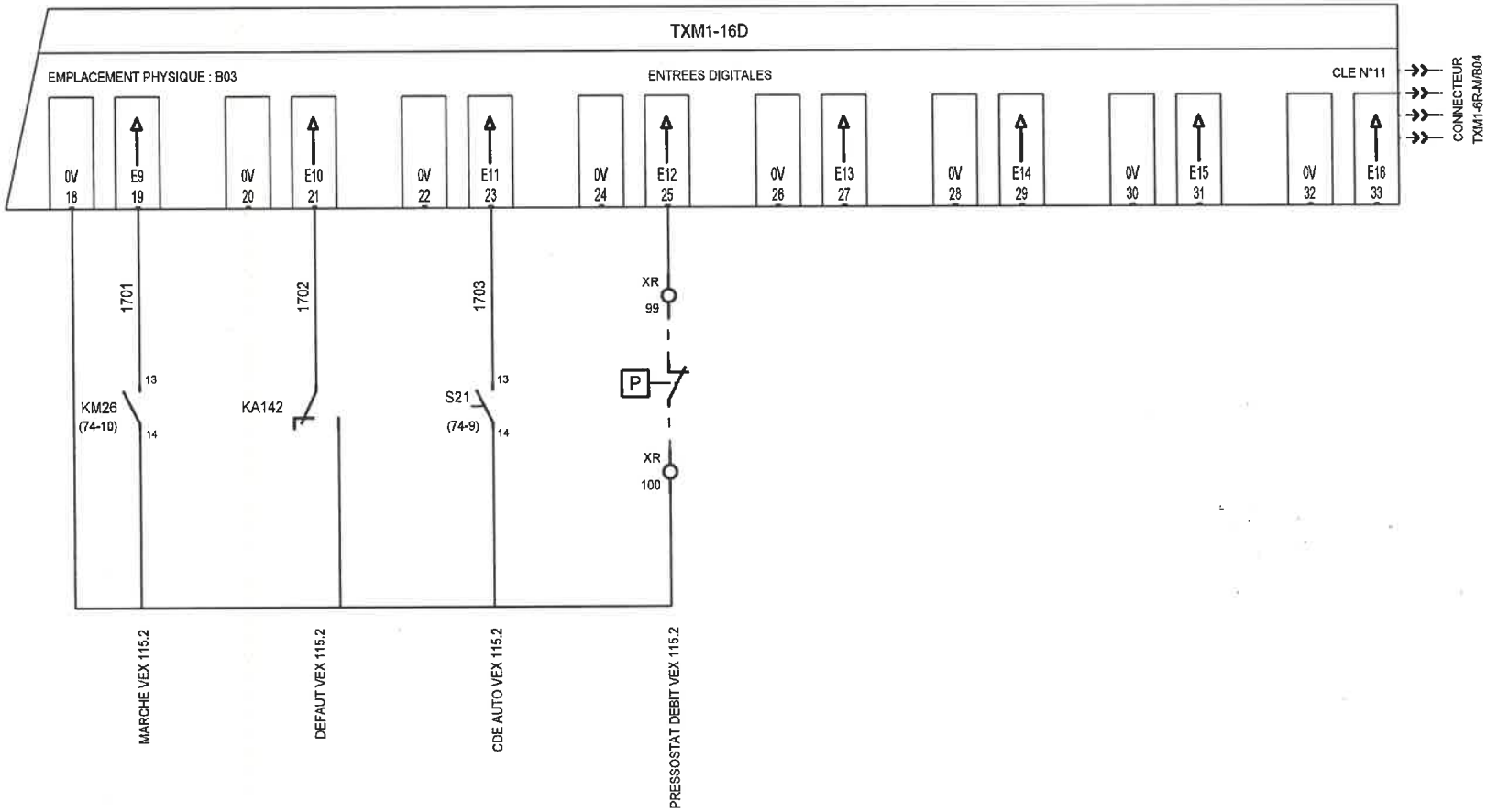

A.E.C.	DESSINE : BLA					
	VERIFIE :					
	DATE DE CREATION : 30/07/2008					
		D	06/01/2010	MISE A JOUR	B.L.	
		A	01/09/2008	MISE A JOUR	BLA	
		0	20/08/2008	1 ère Diffusion	BLA	
		INDICE	DATE	MODIFICATION	DES.	

TUNZINI

Dossier n° : 13030 Schéma n° : 7616

AEC01 CTA A102.1/A104.1

REGULATION BARRE BUS B - ENTREES TOR

C.H.I.H.S. VESOUL

FOLIO 106/151

see élec version 3.30

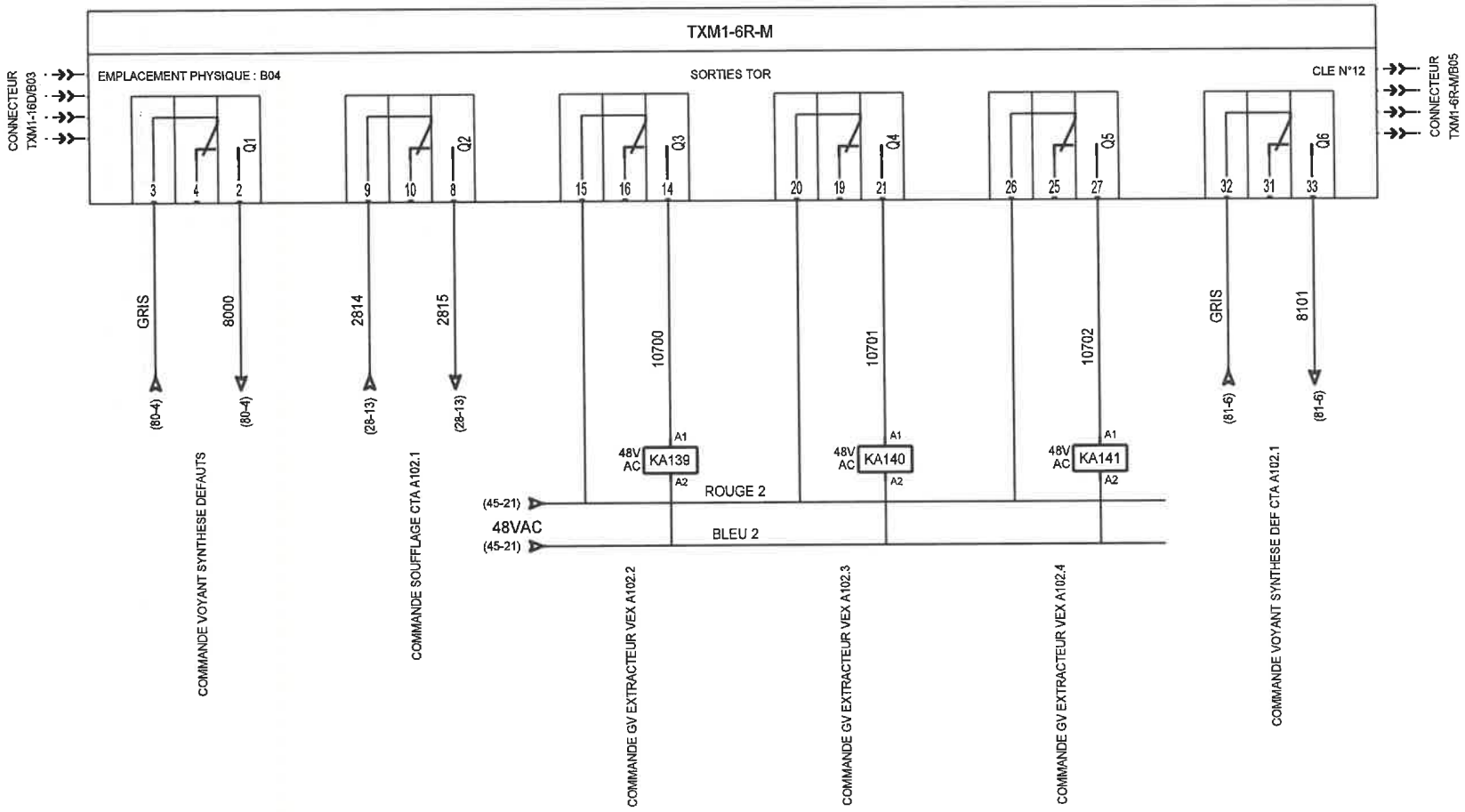

NF	NO
	(31-17)
	- -
	- -
	- -

NF	NO
	(33-17)
	- -
	- -
	- -

NF	NO
	(35-17)
	- -
	- -
	- -

A.E.C.

DESSINE : BLA
VERIFIE :
DATE DE CREATION : 30/07/2008

INDICE	DATE	MODIFICATION	DES.
A	01/09/2008	MISE A JOUR	BLA
0	20/08/2008	1 ère Diffusion	BLA

TUNZINI

Dossier n° : 13030 Schéma n° : 7616

AEC01 CTA A102.1/A104.1
REGULATION BARRE BUS B - SORTIES TOR
C.H.I.H.S. VESOUL

FOLIO
107/151

see élec version 3.30

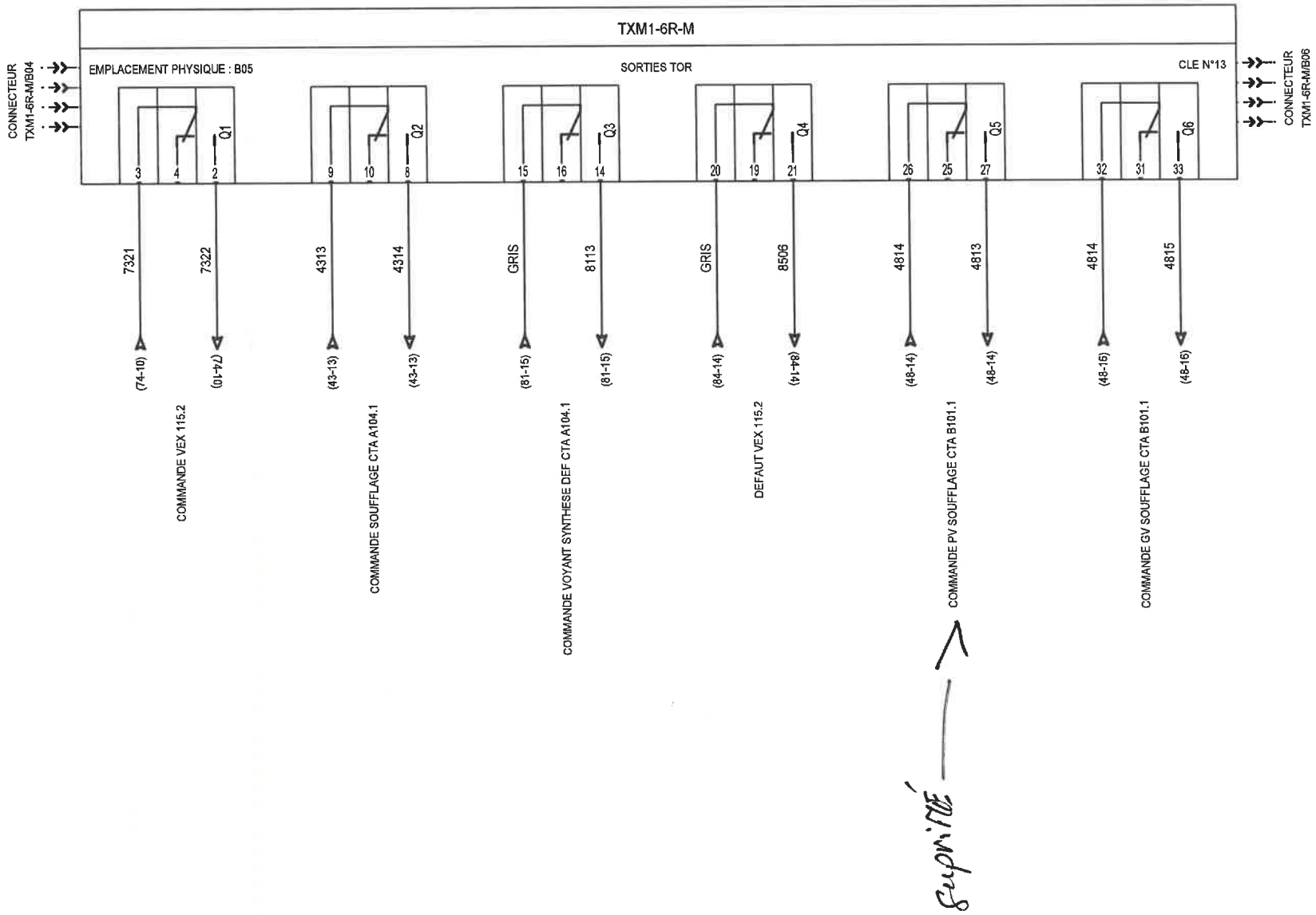

A.E.C.	DESSINE : BLA				
	VERIFIE :	D	06/01/2010	MISE A JOUR	B.I.
	DATE DE CREATION : 30/07/2008	0	20/08/2008	1 ère Diffusion	BLA
		INDICE	DATE	MODIFICATION	DES.

TUNZINI

Dossier n° : 13030 Schéma n° : 7616

AEC01 CTA A102.1/A104.1

REGULATION BARRE BUS B - SORTIES TOR

C.H.I.H.S. VESOUL

FOLIO 108/151

see élec version 3.30

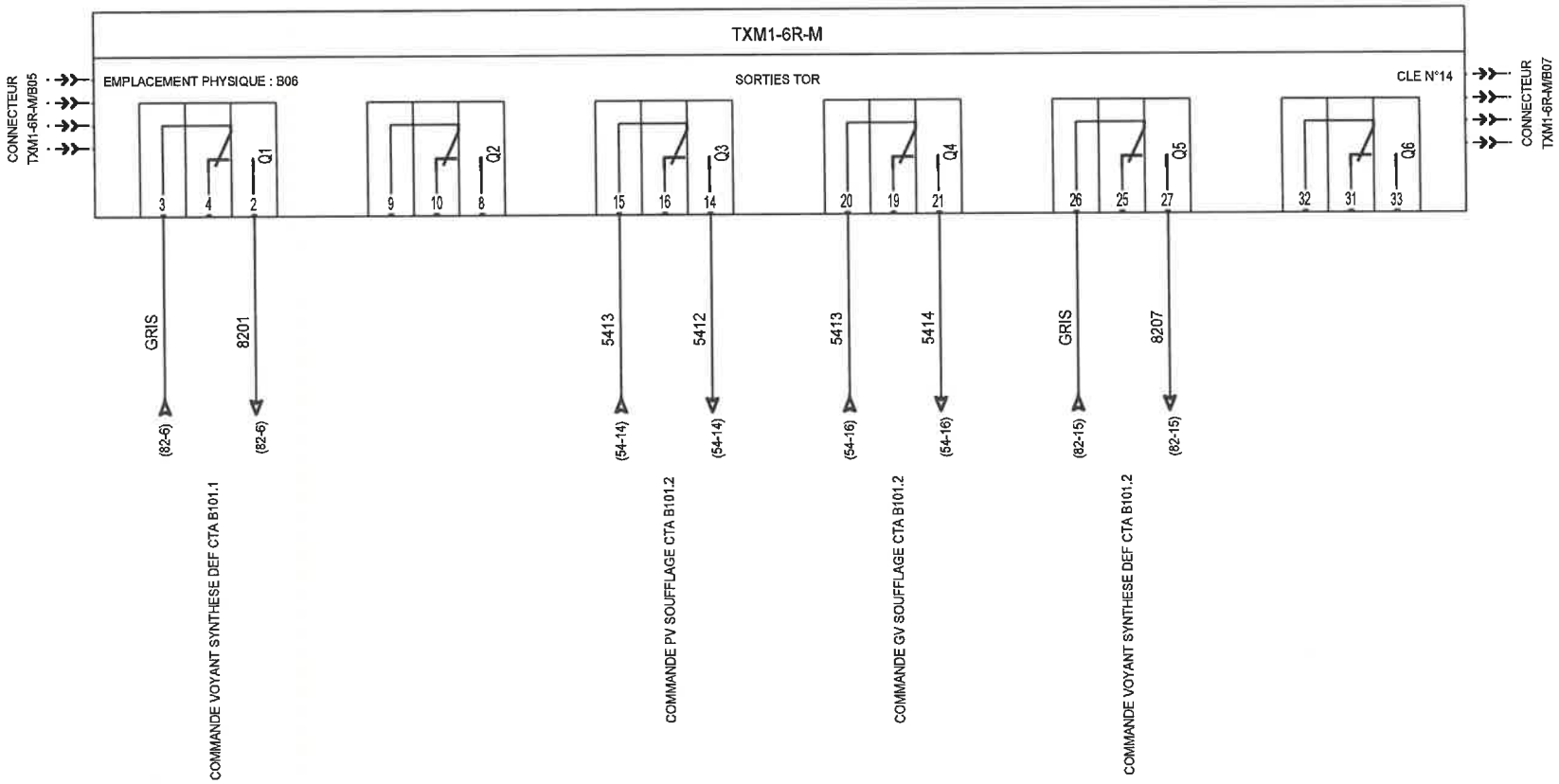

A.E.C.	DESSINE : BLA					TUNZINI	AEC01 CTA A102.1/A104.1
	VERIFIE :						REGULATION BARRE BUS B - SORTIES TOR
	DATE DE CREATION : 30/07/2008	0	20/08/2008	1 ère Diffusion	BLA	Dossier n° : 13030 Schéma n° : 7616	*C.H.I.H.S. VESOUL*
		INDICE	DATE	MODIFICATION	DES.		

FOLIO 109/151

see élec version 3.30

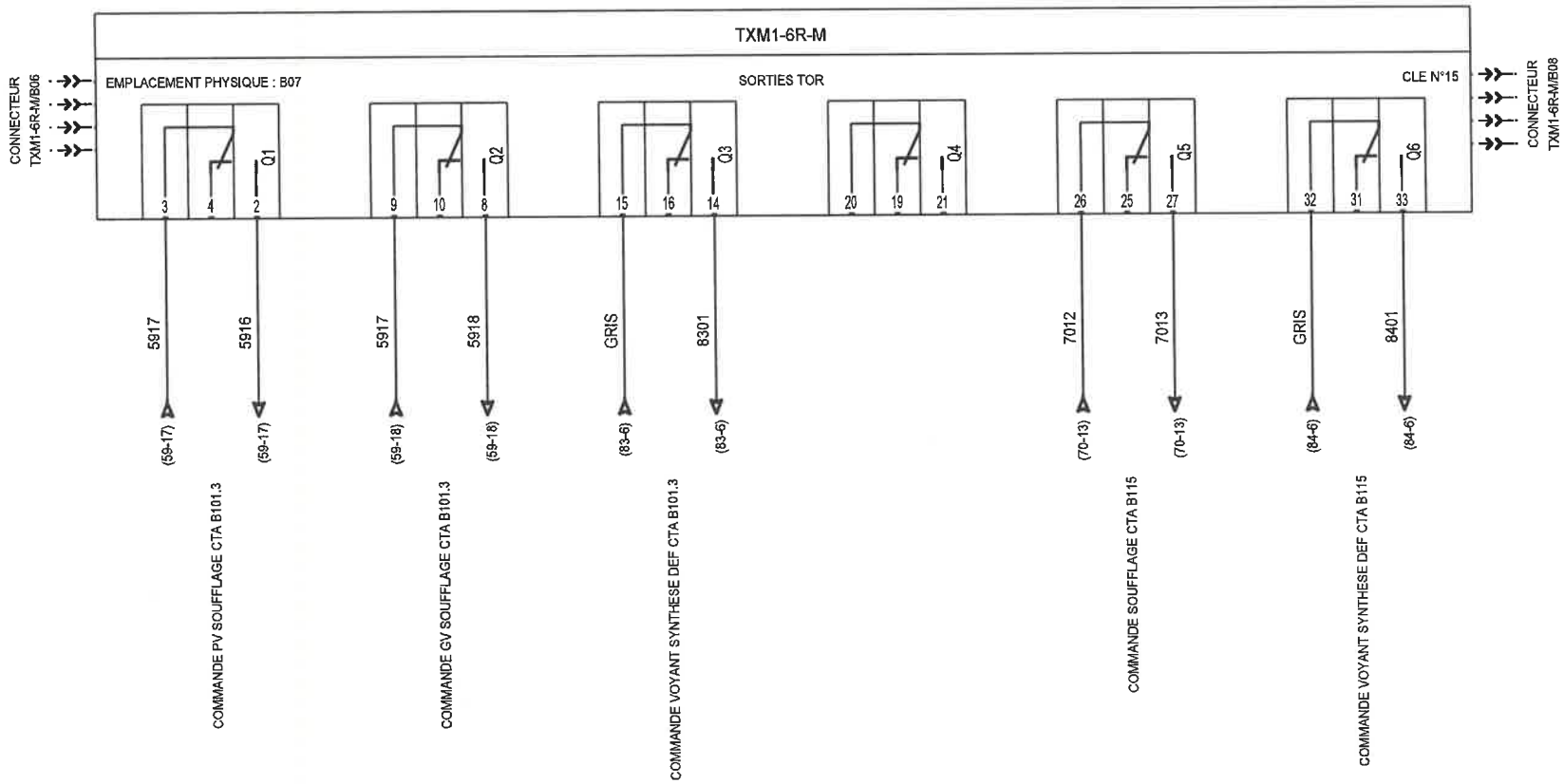

A.E.C.	DESSINE : BLA					TUNZINI	AEC01 CTA A102.1/A104.1
	VERIFIE :						REGULATION BARRE BUS B - SORTIES TOR
	DATE DE CREATION : 30/07/2008	0	20/08/2008	1 ère Diffusion	BLA	Dossier n° : 13030 Schéma n° : 7616	C.H.I.H.S. VESOUL
		INDICE	DATE	MODIFICATION	DES.		

FOLIO 110/151

see élec version 3.30

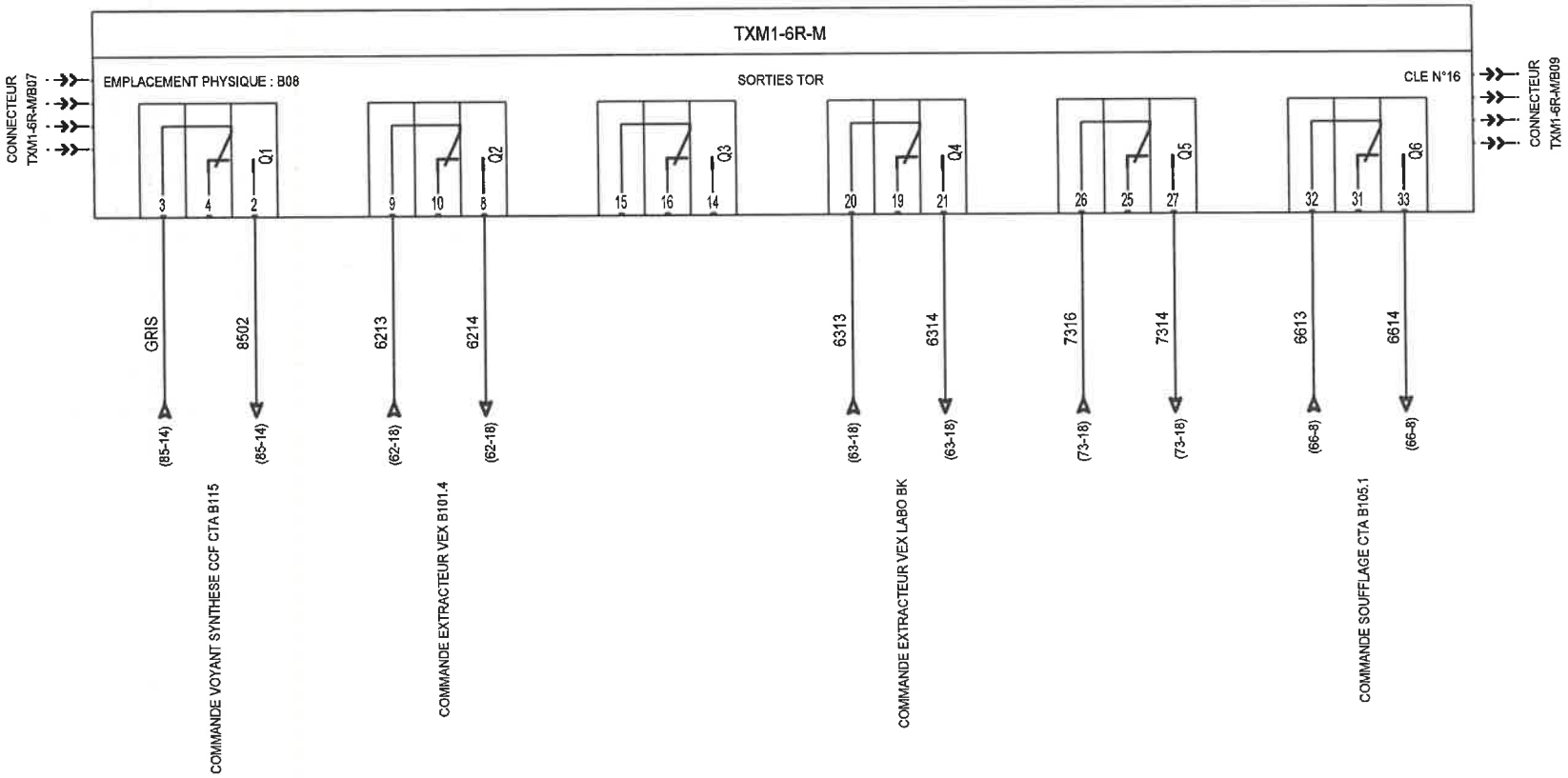

A.E.C.	DESSINE : BLA					TUNZINI	AEC01 CTA A102.1/A104.1
	VERIFIE :	C	26/10/2009	Mise à Jour	A-C		REGULATION BARRE BUS B - SORTIES TOR
	DATE DE CREATION : 30/07/2008	0	20/08/2008	1 ère Diffusion	BLA	Dossier n° : 13030 Schéma n° : 7616	*C.H.I.H.S. VESOUL*
		INDICE	DATE	MODIFICATION	DES.		

FOLIO 111/151

see élec version 3.30

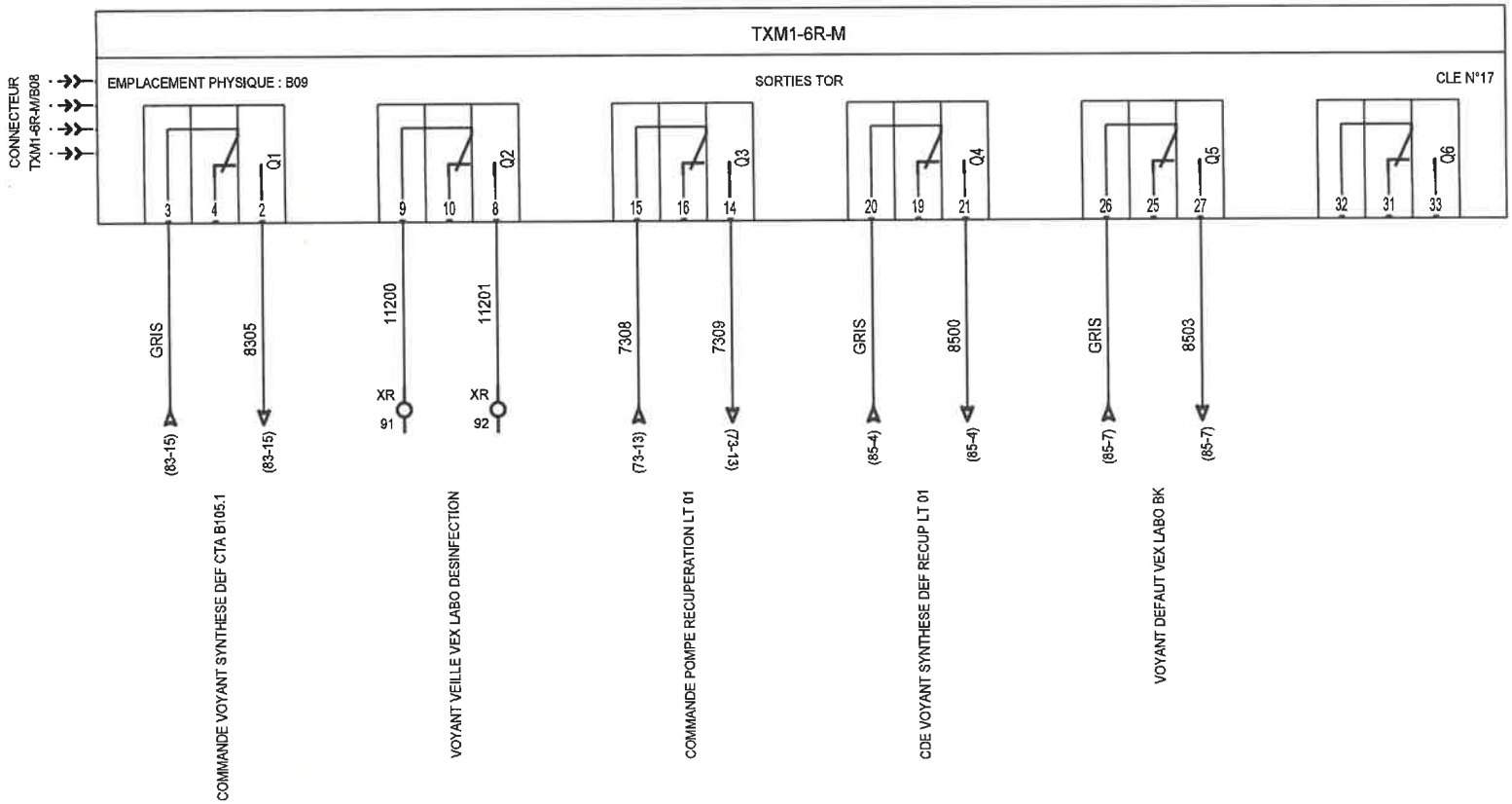

A.E.C.	DESSINE : BLA	C	26/10/2009	Mise à Jour	A-C
	VERIFIE :	A	01/09/2008	MISE A JOUR	BLA
	DATE DE CREATION : 30/07/2008	0	20/08/2008	1 ère Diffusion	BLA
		INDICE	DATE	MODIFICATION	DES.

TUNZINI

Dossier n° : 13030 Schéma n° : 7616

AEC01 CTA A102.1/A104.1

REGULATION BARRE BUS B - SORTIES TOR

C.H.I.H.S. VESOUL

FOLIO 112/151

see élec version 3.30

1	2	3	4	5	6	7	8	9	10	11	12	13	14	15	16	17	18	19	20	21

A.E.C.

DESSINE : BLA

VERIFIE :

DATE DE CREATION : 30/07/2008

INDICE	DATE	MODIFICATION	DES.
A	01/09/2008	MISE A JOUR	BLA
0	20/08/2008	1 ère Diffusion	BLA

TUNZINI

Dossier n° : **13030** Schéma n° : **7616**

AEC01 CTA A102.1/A104.1

LIBRE

C.H.I.H.S. VESOUL

FOLIO

113/151

see élec version 3,30

1	2	3	4	5	6	7	8	9	10	11	12	13	14	15	16	17	18	19	20	21

A.E.C.

DESSINE : BLA

VERIFIE :

DATE DE CREATION : 20/08/2008

INDICE	DATE	MODIFICATION	DES.
0	20/08/2008	1 ère Diffusion	BLA

TUNZINI

Dossier n° : **13030** Schéma n° : **7616**

AEC01 CTA A102.1/A104.1

LIBRE

C.H.I.H.S. VESOUL

FOLIO

114/151

see élec version 3.30

1	2	3	4	5	6	7	8	9	10	11	12	13	14	15	16	17	18	19	20	21

A.E.C.

DESSINE : BLA

VERIFIE :

DATE DE CREATION : 20/08/2008

INDICE	DATE	MODIFICATION	DES.
0	20/08/2008	1 ère Diffusion	BLA

TUNZINI

Dossier n° : **13030** Schéma n° : **7616**

AEC01 CTA A102.1/A104.1

LIBRE

C.H.I.H.S. VESOUL

FOLIO

115/151

see élec version 3,30

1	2	3	4	5	6	7	8	9	10	11	12	13	14	15	16	17	18	19	20	21

A.E.C.

DESSINE : BLA

VERIFIE :

DATE DE CREATION : 20/08/2008

INDICE	DATE	MODIFICATION	DES.
0	20/08/2008	1 ère Diffusion	BLA

TUNZINI

Dossier n° : **13030** Schéma n° : **7616**

AEC01 CTA A102.1/A104.1

LIBRE

C.H.I.H.S. VESOUL

FOLIO

116/151

see élec version 3.30

1	2	3	4	5	6	7	8	9	10	11	12	13	14	15	16	17	18	19	20	21

A.E.C.

DESSINE : BLA

VERIFIE :

DATE DE CREATION : 20/08/2008

INDICE	DATE	MODIFICATION	DES.
0	20/08/2008	1 ère Diffusion	BLA

TUNZINI

Dossier n° : **13030** Schéma n° : **7616**

AEC01 CTA A102.1/A104.1

LIBRE

C.H.I.H.S. VESOUL

FOLIO

117/151

see élec version 3.30

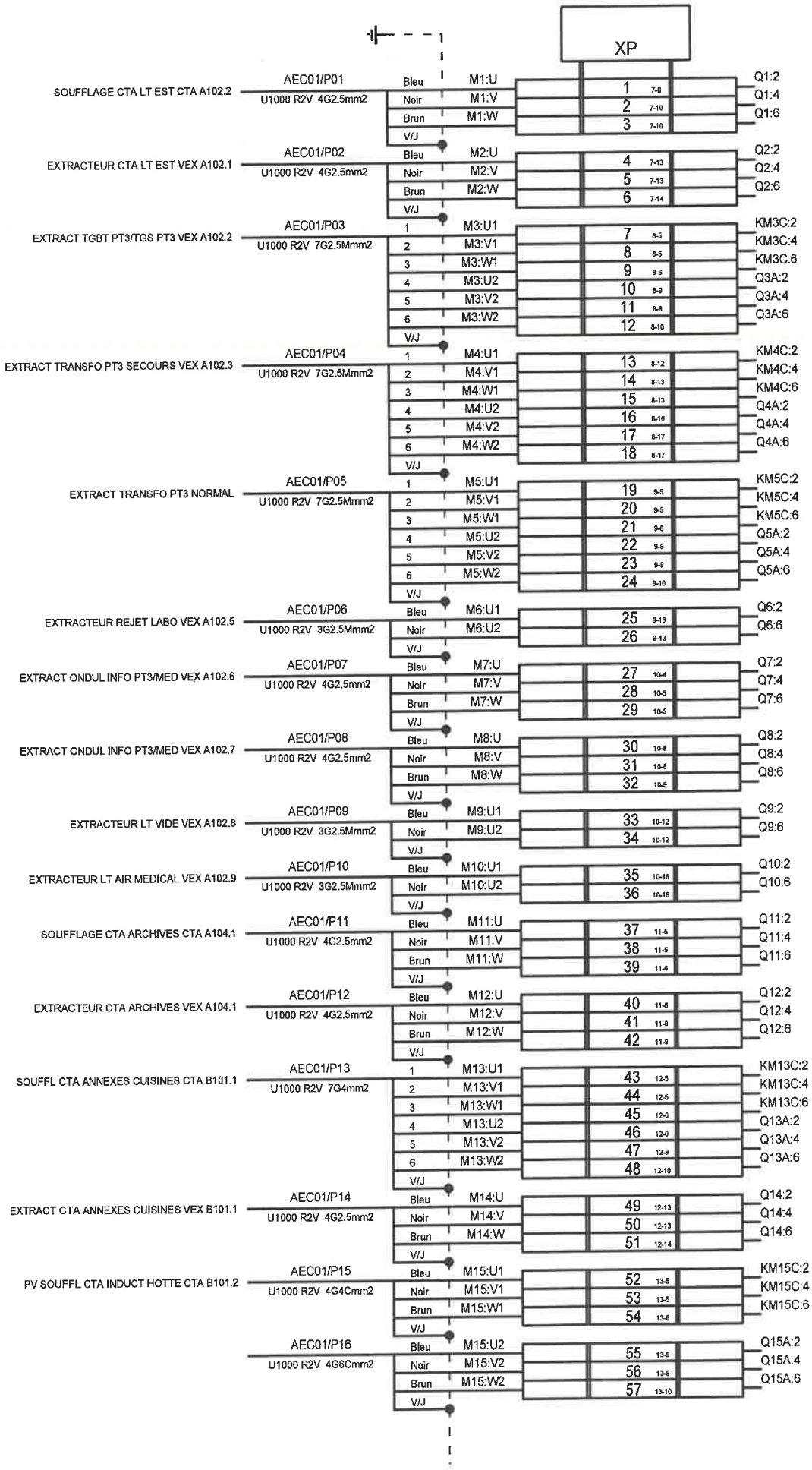

A.E.C.

DESSINE : BLA
VERIFIE :
DATE DE CREATION : 06/01/2010

INDICE	DATE	MODIFICATION	DES.
D	06/01/2010	MISE A JOUR	B.L.
0	20/08/2008	1 ère Diffusion	BLA

Dossier n° : 13030 Schéma n° : 7616

TUNZINI

AEC01 CTA A102.1/A104.1
BORNIER : XP
C.H.I.H.S. VESOUL

FOLIO 118/151

see élec version 3.30

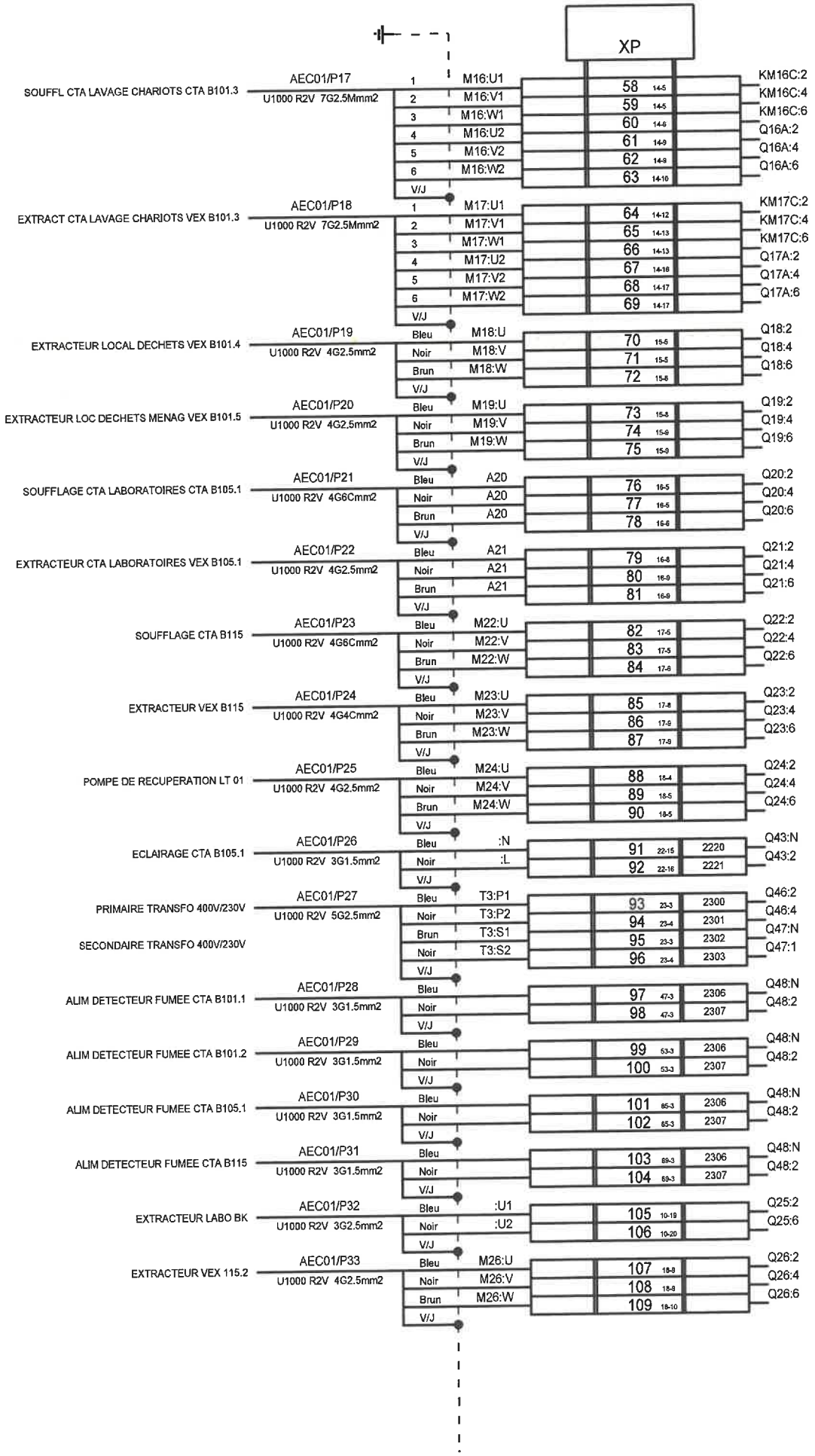

A.E.C.

DESSINE : BLA
VERIFIE :
DATE DE CREATION : 06/01/2010

INDICE	DATE	MODIFICATION	DES.
D	06/01/2010	MISE A JOUR	B.L
0	20/06/2006	1 ère Diffusion	BLA

Dossier n° : 13030 Schéma n° : 7616

TUNZINI

AEC01 CTA A102.1/A104.1
BORNIER : XP
C.H.I.H.S. VESOUL

FOLIO 119/151

see élec version 3.30

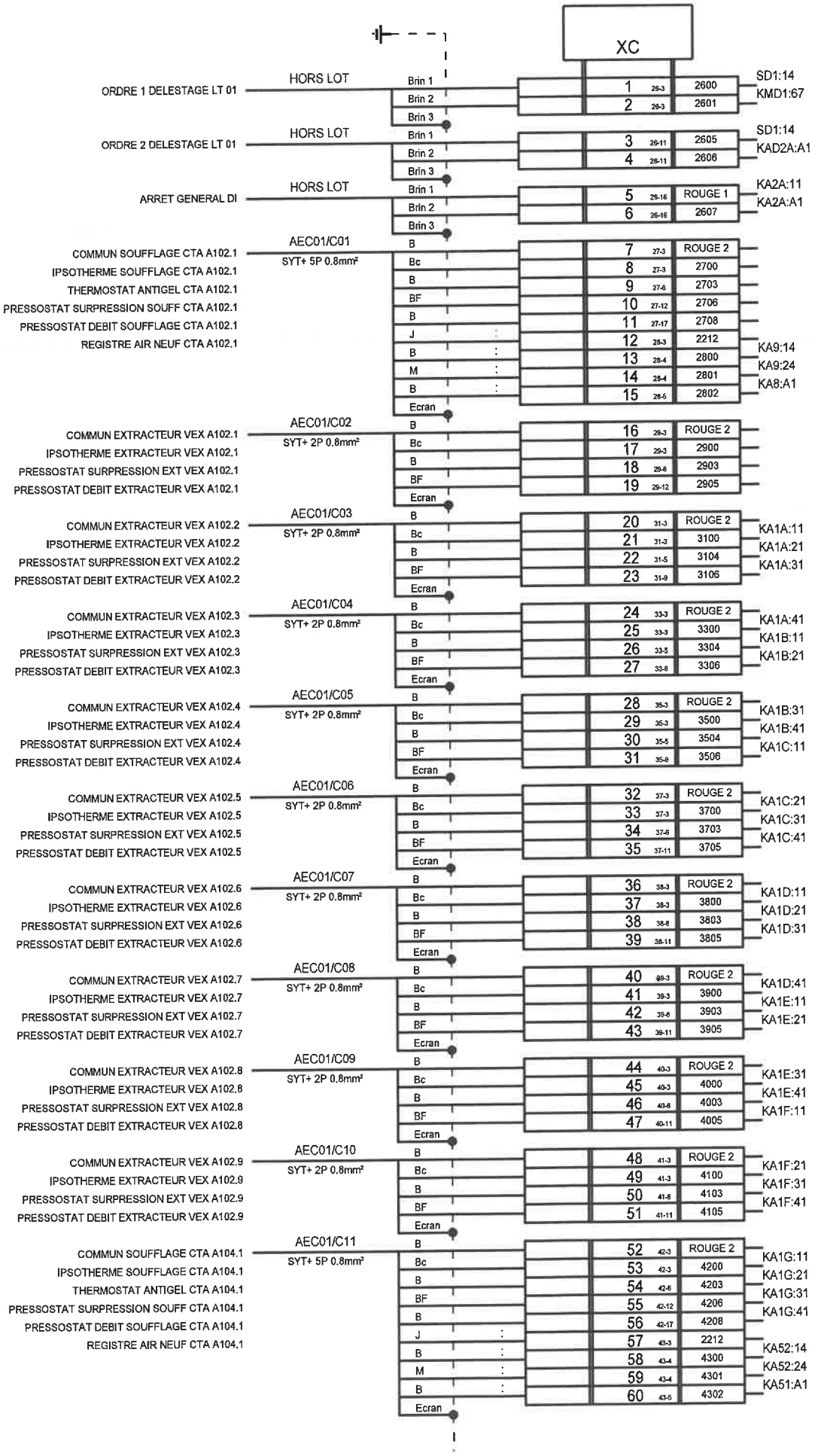

A.E.C.

DESSINE : BLA
VERIFIE :
DATE DE CREATION : 05/01/2010

INDICE	DATE	MODIFICATION	DES.
D	06/01/2010	MISE A JOUR	B.L
0	20/08/2008	1 ère Diffusion	BLA

TUNZINI

Dossier n° : 13030 Schéma n° : 7616

AEC01 CTA A102.1/A104.1
BORNIER : XC
C.H.I.H.S. VESOUL

FOLIO 120/151

See élec version 3.30

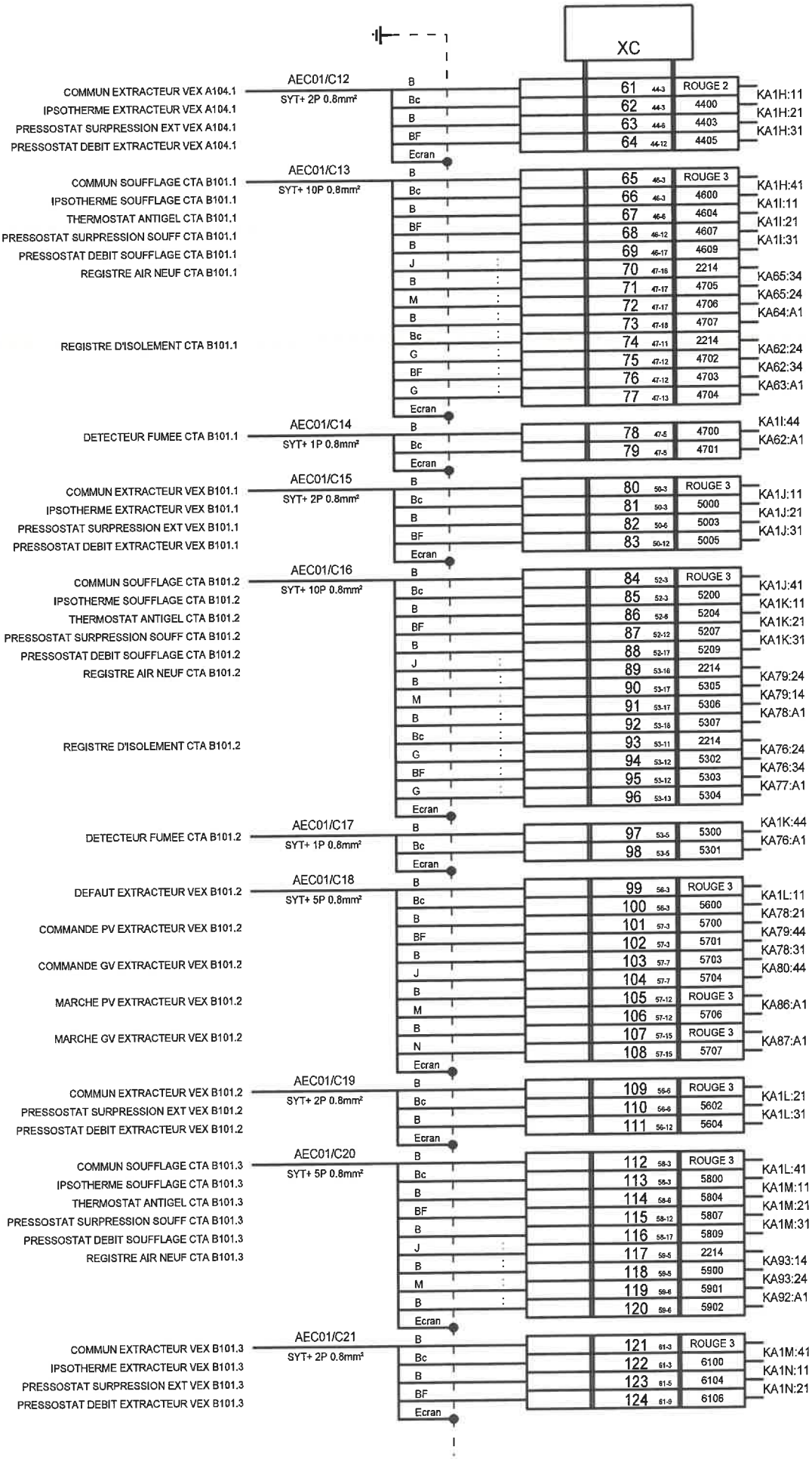

A.E.C.

DESSINE : BLA
VERIFIE :
DATE DE CREATION : 05/01/2010

INDICE	DATE	MODIFICATION	DES.
D	06/01/2010	MISE A JOUR	B.L
0	20/08/2008	1 ère Diffusion	BLA

Dossier n° : 13030 Schéma n° : 7616

TUNZINI

AEC01 CTA A102.1/A104.1
BORNIER : XC
C.H.I.H.S. VESOUL

FOLIO 121/151

see élec version 3.30

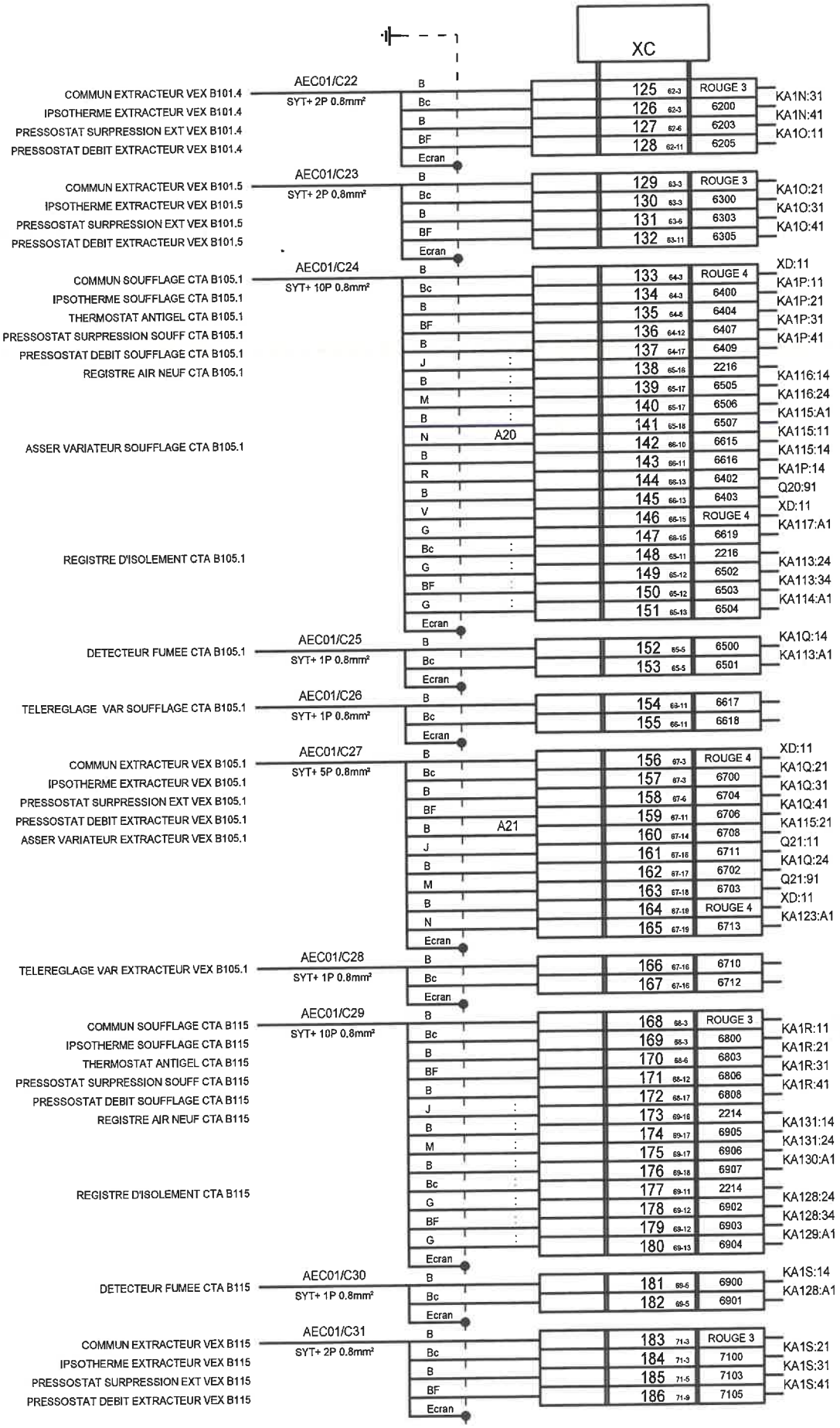

A.E.C.

DESSINE : BLA
VERIFIE :
DATE DE CREATION : 05/01/2010

INDICE	DATE	MODIFICATION	DES.
D	06/01/2010	MISE A JOUR	B.L
0	20/08/2008	1 ère Diffusion	BLA

Dossier n° : 13030 Schéma n° : 7616

TUNZINI

AEC01 CTA A102.1/A104.1
BORNIER : XC
C.H.I.H.S. VESOUL

FOLIO 122/151

see élec version 3.30

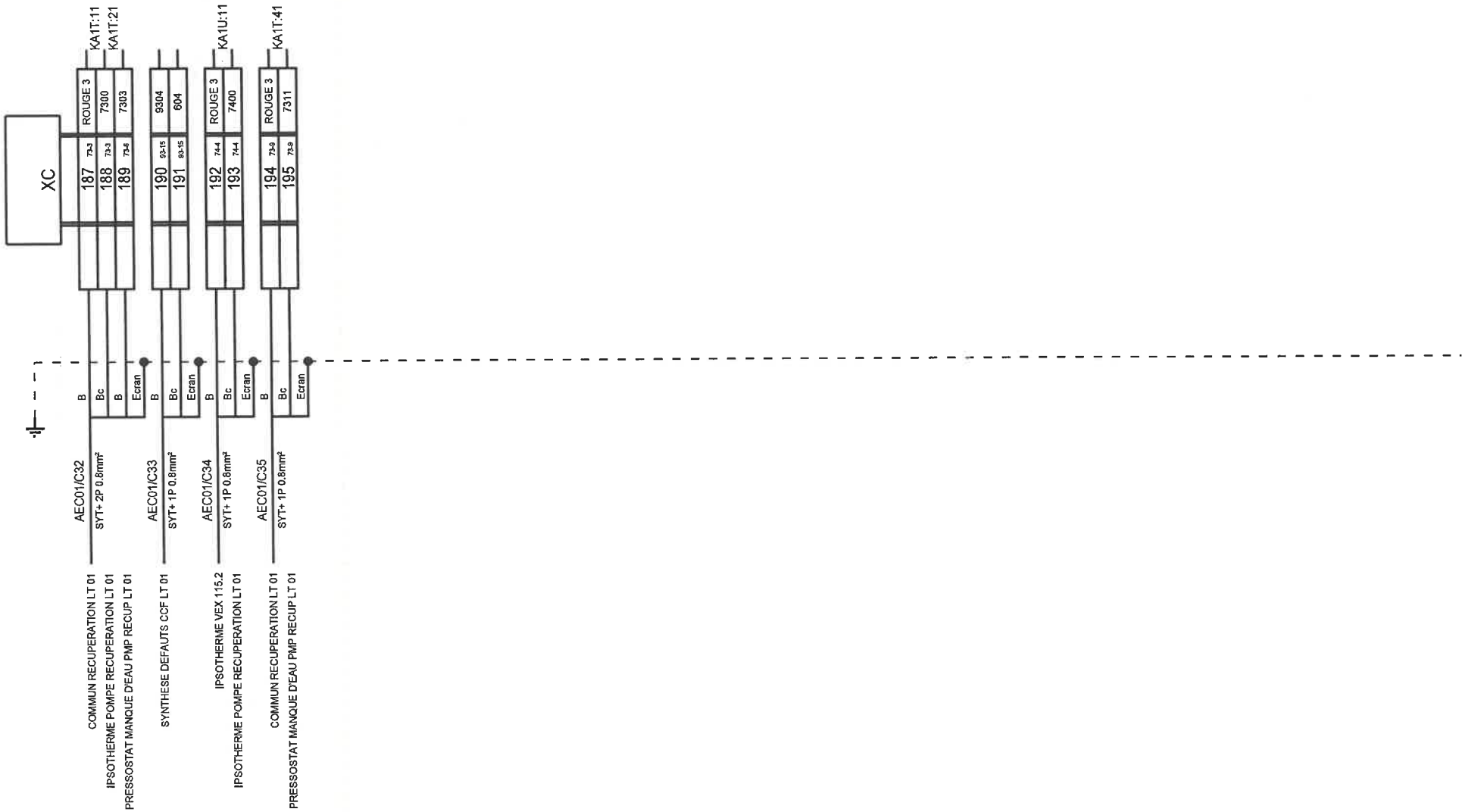

A.E.C.	DESSINE : BLA				
	VERIFIE :	D	06/01/2010	MISE A JOUR	B.L
	DATE DE CREATION : 05/01/2010	0	20/08/2008	1 ère Diffusion	BLA
		INDICE	DATE	MODIFICATION	DES.

TUNZINI

Dossier n° : **13030** Schéma n° : **7616**

AEC01 CTA A102.1/A104.1

BORNIER : XC

C.H.I.H.S. VESOUL

FOLIO

123/151

see élec version 3.30

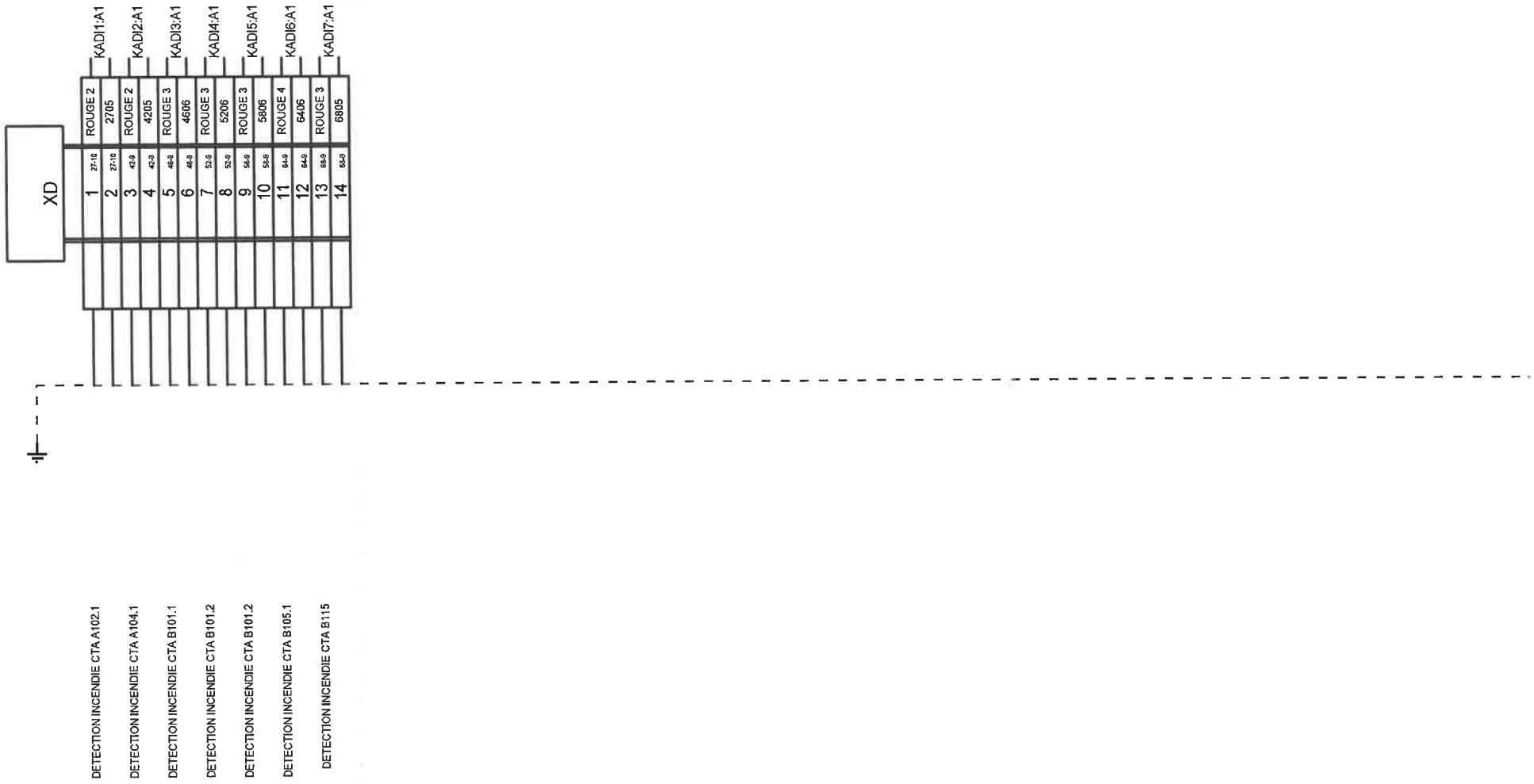

A.E.C.	DESSINE : BLA					TUNZINI	AEC01 CTA A102.1/A104.1
	VERIFIE :	C	26/10/2009	Mise à Jour	A-C		BORNIER : XD
	DATE DE CREATION : 20/08/2008	0	20/08/2008	1 ère Diffusion	BLA	Dossier n° : 13030 Schéma n° : 7616	C.H.I.H.S. VESOUL
		INDICE	DATE	MODIFICATION	DES.		

FOLIO 124/151

see élec version 3.30

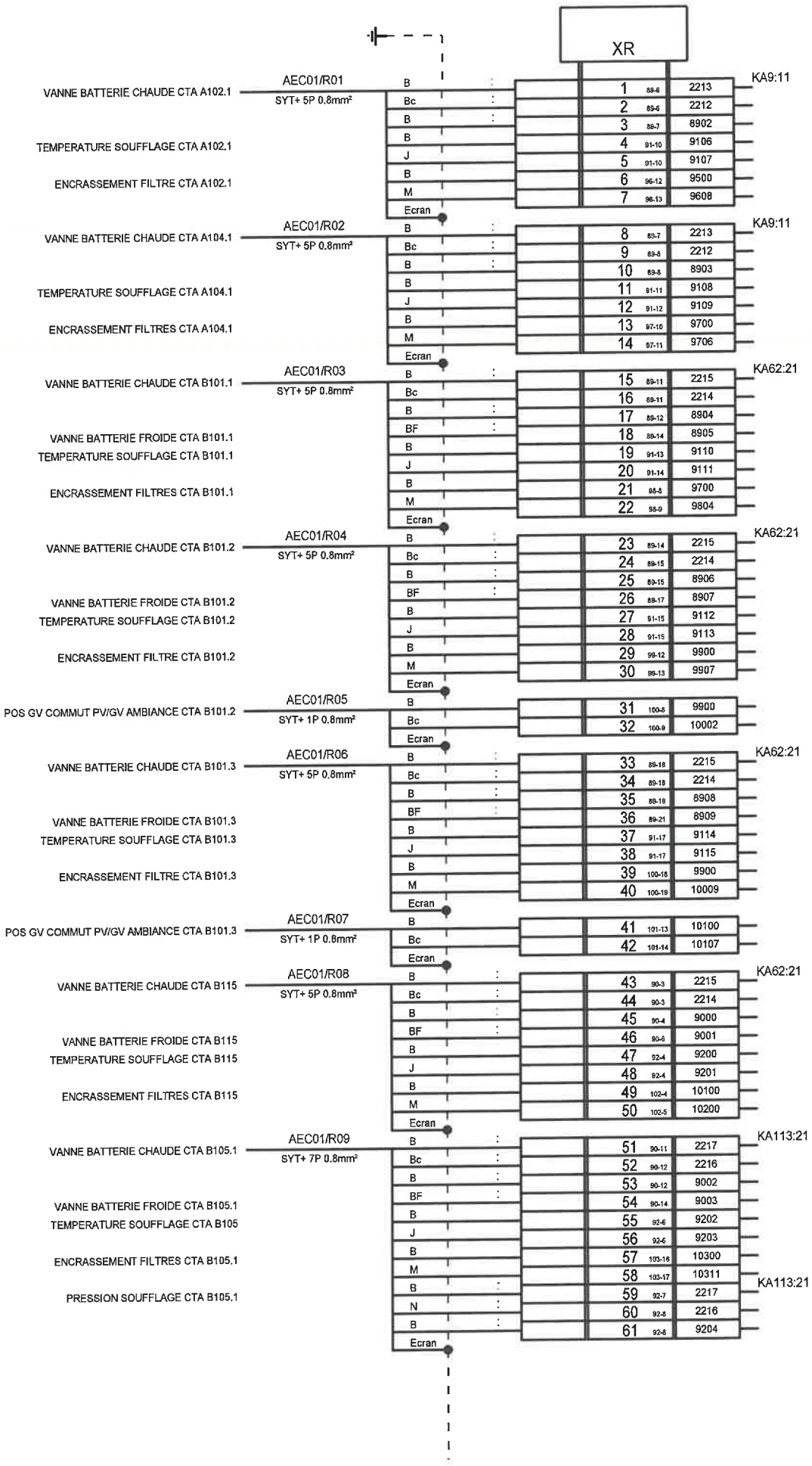

A.E.C.

DESSINE : BLA
VERIFIE :
DATE DE CREATION : 27/10/2009

INDICE	DATE	MODIFICATION	DES.
0	20/08/2008	1 ère Diffusion	BLA
C	26/10/2009	Mise à jour	A-C

Dossier n° : 13030 Schéma n° : 7616

TUNZINI

AEC01 CTA A102.1/A104.1
BORNIER : XR
C.H.I.H.S. VESOUL

FOLIO 125/151

see élec version 3.30

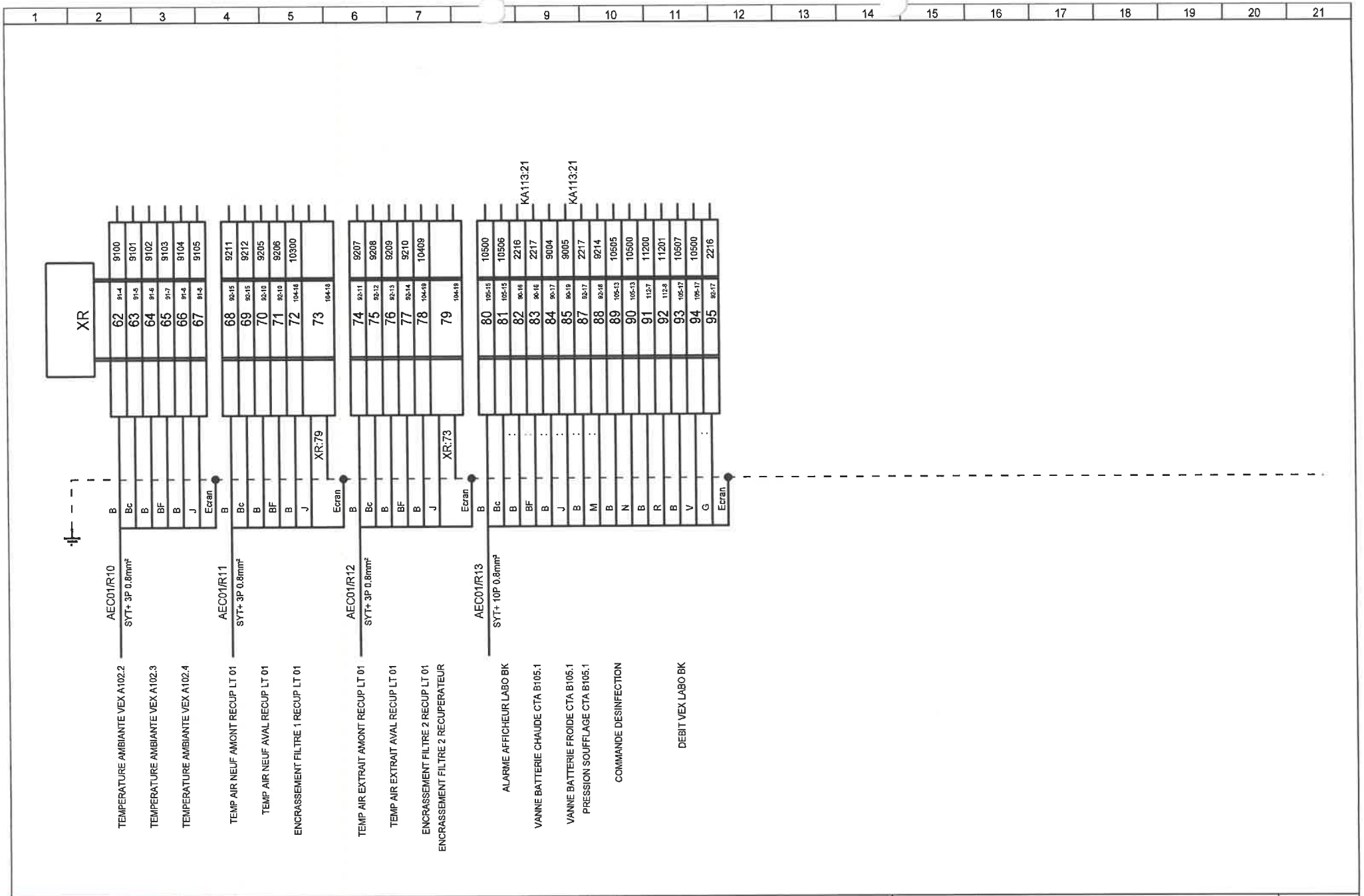

A.E.C.	DESSINE : BLA					TUNZINI	AEC01 CTA A102.1/A104.1
	VERIFIE :	C	28/10/2009	Mise à Jour	A-C		BORNIER : XR
	DATE DE CREATION : 27/10/2009	0	20/08/2008	1 ère Diffusion	BLA	Dossier n° : 13030 Schéma n° : 7616	C.H.I.H.S. VESOUL
		INDICE	DATE	MODIFICATION	DES.		

FOLIO 126/151

see élec version 3.30

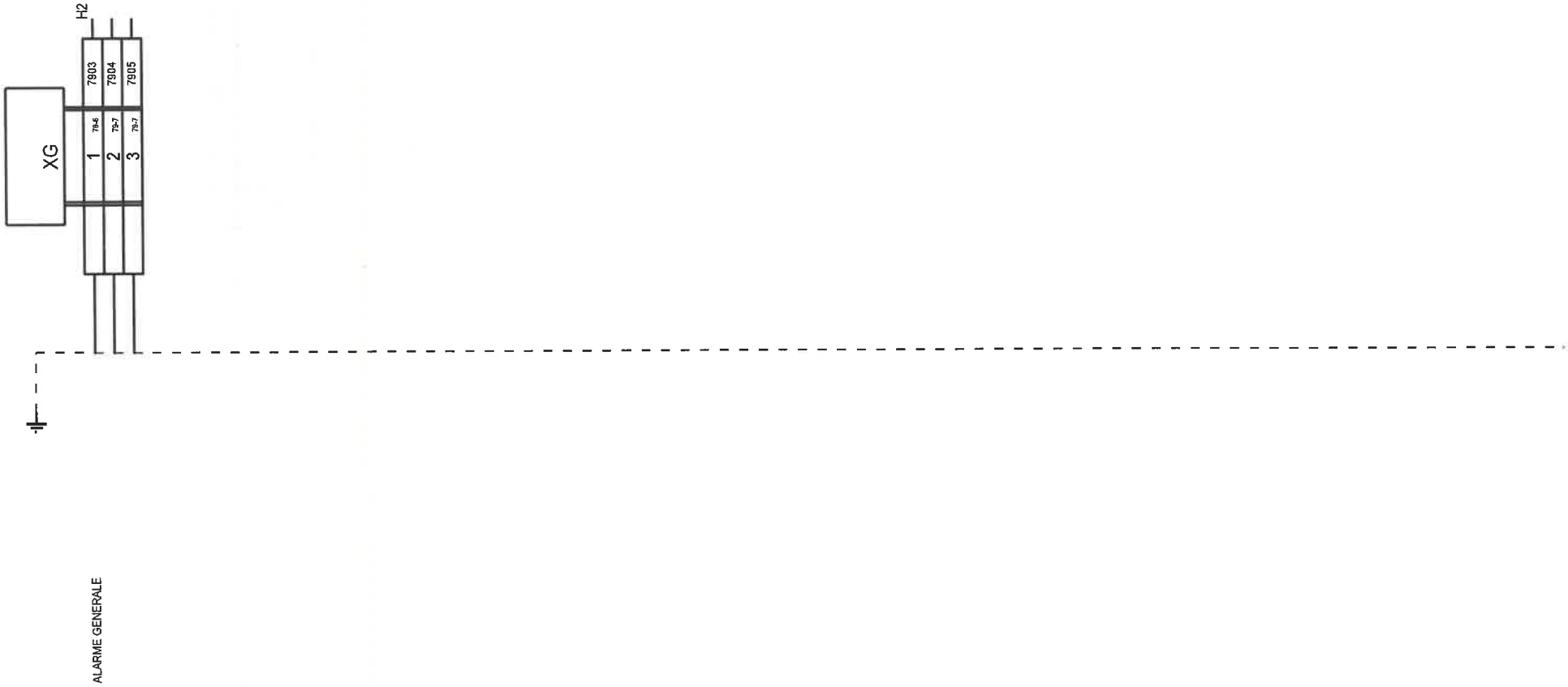

A.E.C.	DESSINE : BLA					TUNZINI	AEC01 CTA A102.1/A104.1
	VERIFIE :						BORNIER : XG
	DATE DE CREATION : 20/08/2008	0	20/08/2008	1 ère Diffusion	BLA	Dossier n° : 13030 Schéma n° : 7616	C.H.I.H.S. VESOUL
		INDICE	DATE	MODIFICATION	DES.		

FOLIO 127/151

see élec version 3.30

1	2	3	4	5	6	7	9	10	11	12	13	14	15	16	17	18	19	20	21

A.E.C.

DESSINE : BLA				
VERIFIE :				
DATE DE CREATION : 20/08/2008	0	20/08/2008	1 ère Diffusion	BLA
	INDICE	DATE	MODIFICATION	DES.

TUNZINI

Dossier n° : **13030** Schéma n° : **7616**

AEC01 CTA A102.1/A104.1

LIBRE

C.H.I.H.S. VESOUL

FOLIO

128/151

see élec version 3.30

1	2	3	4	5	6	7	9	10	11	12	13	14	15	16	17	18	19	20	21

A.E.C.

DESSINE : BLA				
VERIFIE :				
DATE DE CREATION : 20/08/2008	0	20/08/2008	1 ère Diffusion	BLA
	INDICE	DATE	MODIFICATION	DES.

TUNZINI

Dossier n° : **13030** Schéma n° : **7616**

AEC01 CTA A102.1/A104.1

LIBRE

C.H.I.H.S. VESOUL

FOLIO

129/151

see élec version 3.30

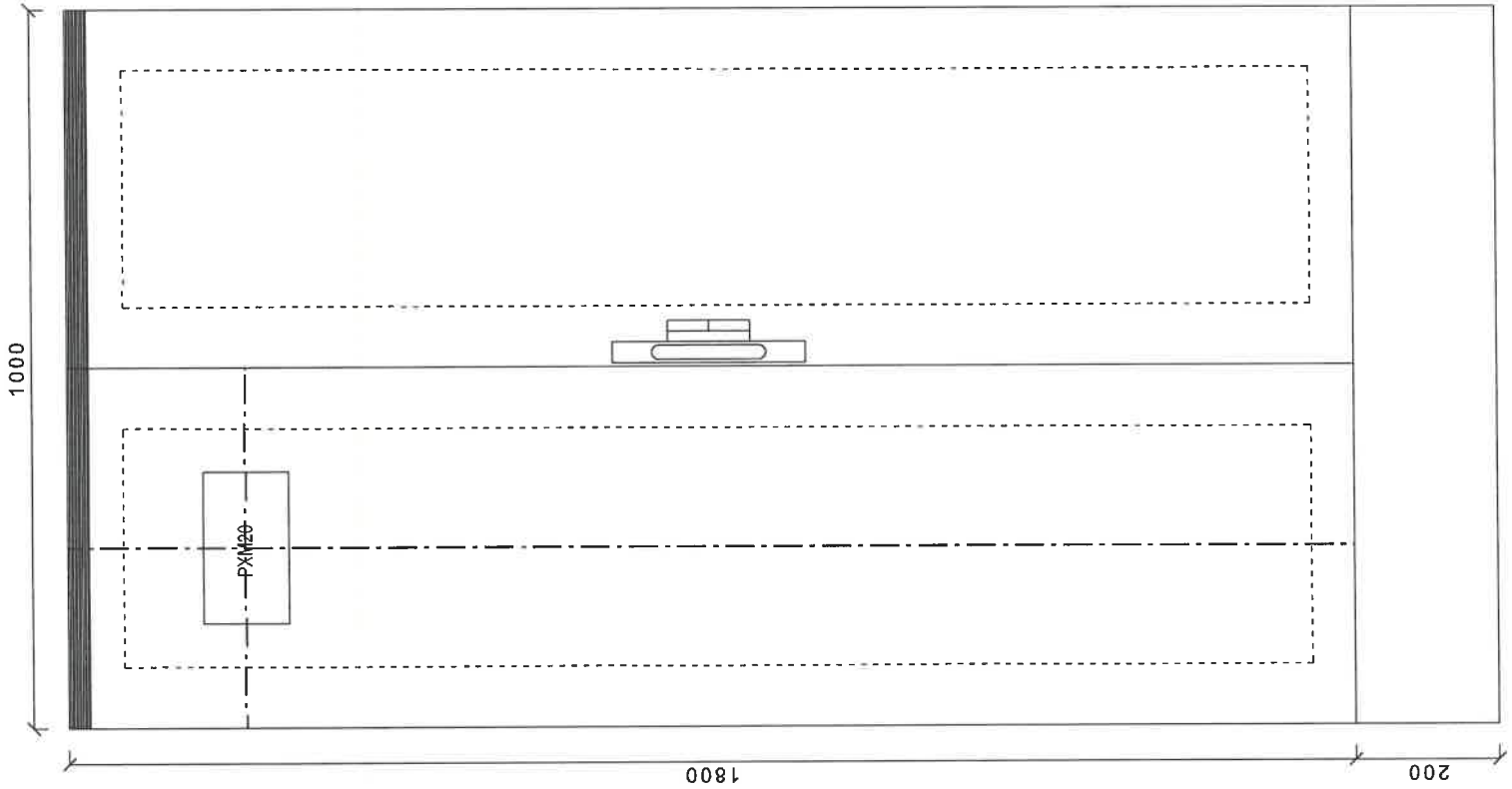

A.E.C.	DESSINE : BLA					TUNZINI	AEC01 CTA A102.1/A104.1
	VERIFIE :	B	27/11/2008	MISE A JOUR (ICC)	BLA		IMPLANTATION
	DATE DE CREATION : 20/08/2008	0	20/08/2008	1 ère Diffusion	BLA	Dossier n° : 13030 Schéma n° : 7616	*C.H.I.H.S. VESOUL*
		INDICE	DATE	MODIFICATION	DES.		

FOLIO 130/151

see élec version 3.30

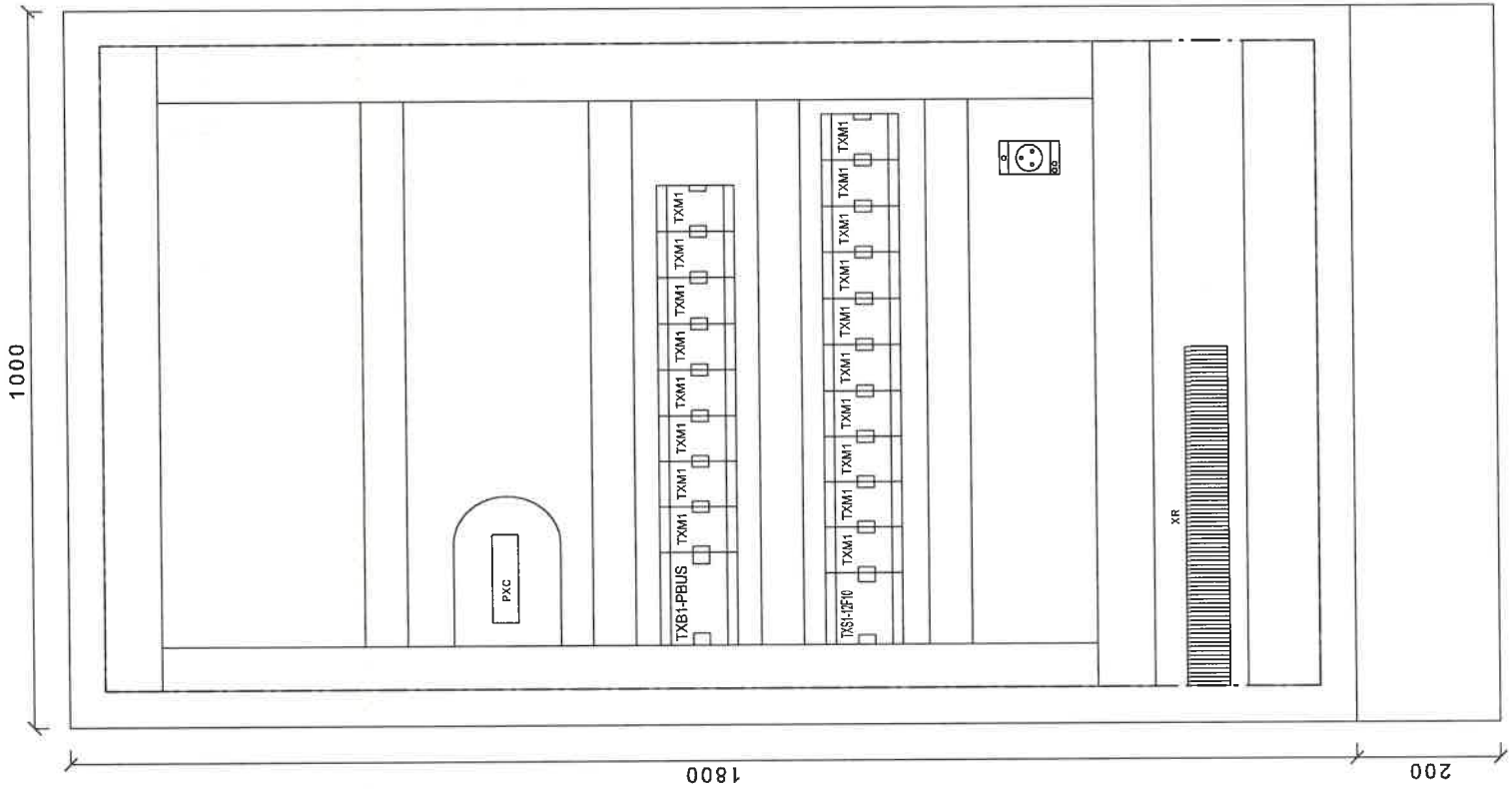

A.E.C.	DESSINE : BLA				
	VERIFIE :	B	27/11/2008	MISE A JOUR (ICC)	BLA
	DATE DE CREATION : 20/08/2008	0	20/08/2008	1 ère Diffusion	BLA
		INDICE	DATE	MODIFICATION	DES.

TUNZINI

Dossier n° : **13030** Schéma n° : **7616**

AEC01 CTA A102.1/A104.1

IMPLANTATION

C.H.I.H.S. VESOUL

FOLIO

131/151

see élec version 3.30

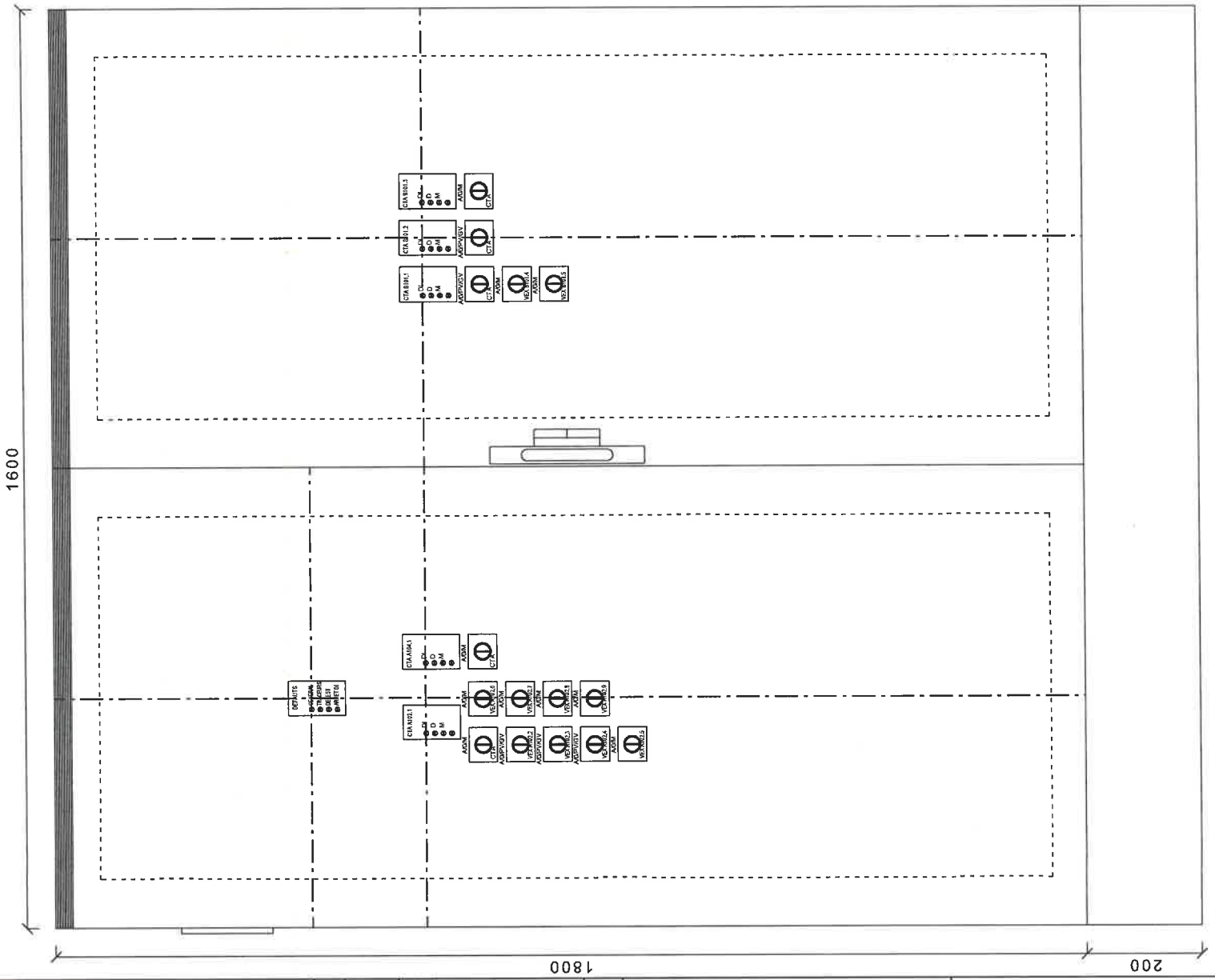

A.E.C.	DESSINE : BLA					TUNZINI	AEC01 CTA A102.1/A104.1 IMPLANTATION C.H.I.H.S. VESOUL	FOLIO 132/151
	VERIFIE :	B	27/11/2008	MISE A JOUR (ICC)	BLA			
	DATE DE CREATION : 20/08/2008	0	20/08/2008	1 ère Diffusion	BLA	Dossier n° : 13030 Schéma n° : 7616		see élec version 3.30
		INDICE	DATE	MODIFICATION	DES.			

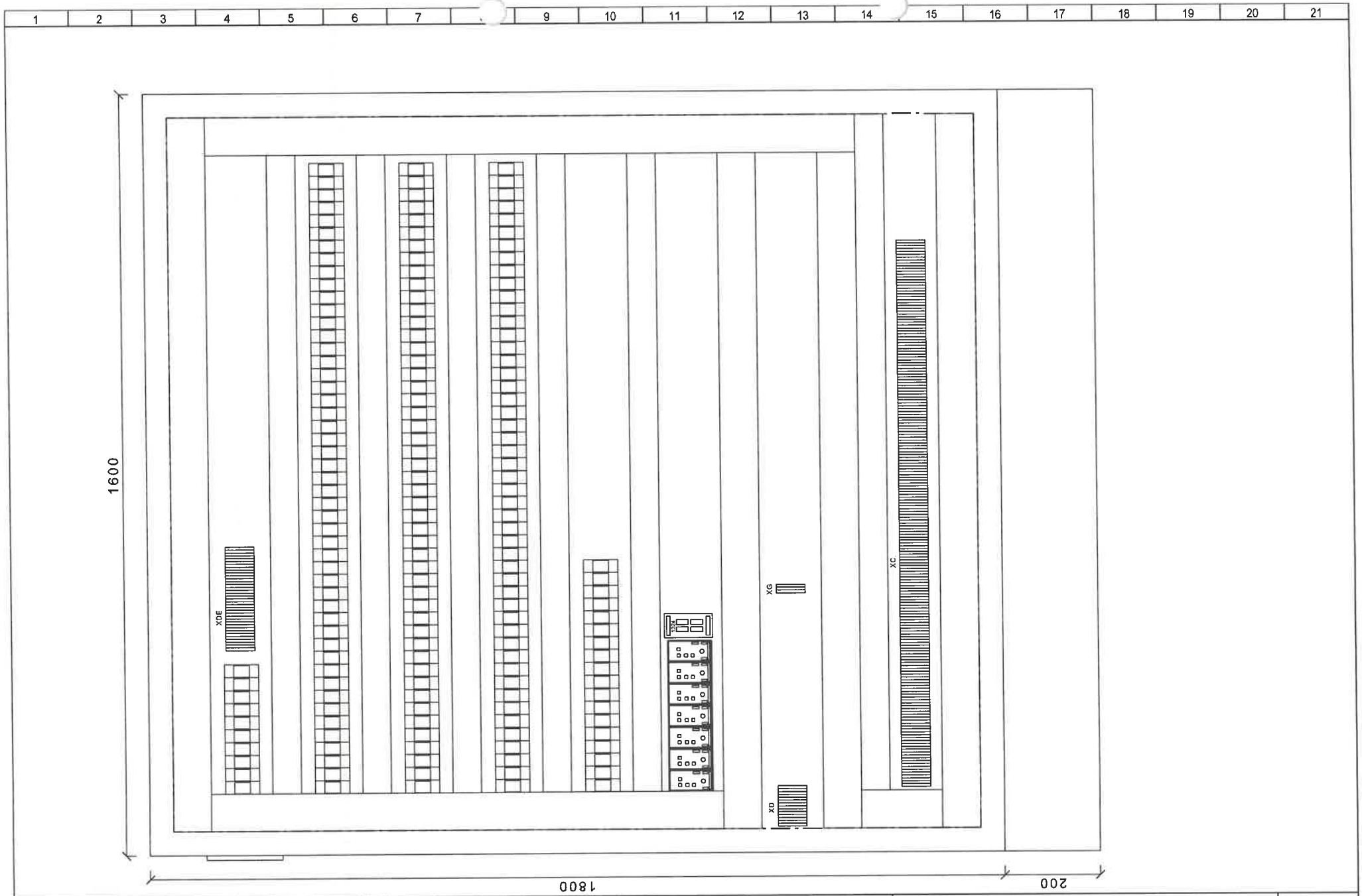

A.E.C.	DESSINE : BLA				
	VERIFIE :	B	27/11/2008	MISE A JOUR (ICC)	BLA
	DATE DE CREATION : 20/08/2008	0	20/08/2008	1 ère Diffusion	BLA
		INDICE	DATE	MODIFICATION	DES.

TUNZINI

Dossier n° : **13030** Schéma n° : **7616**

AEC01 CTA A102.1/A104.1

IMPLANTATION

C.H.I.H.S. VESOUL

FOLIO

133/151

see élec version 3,30

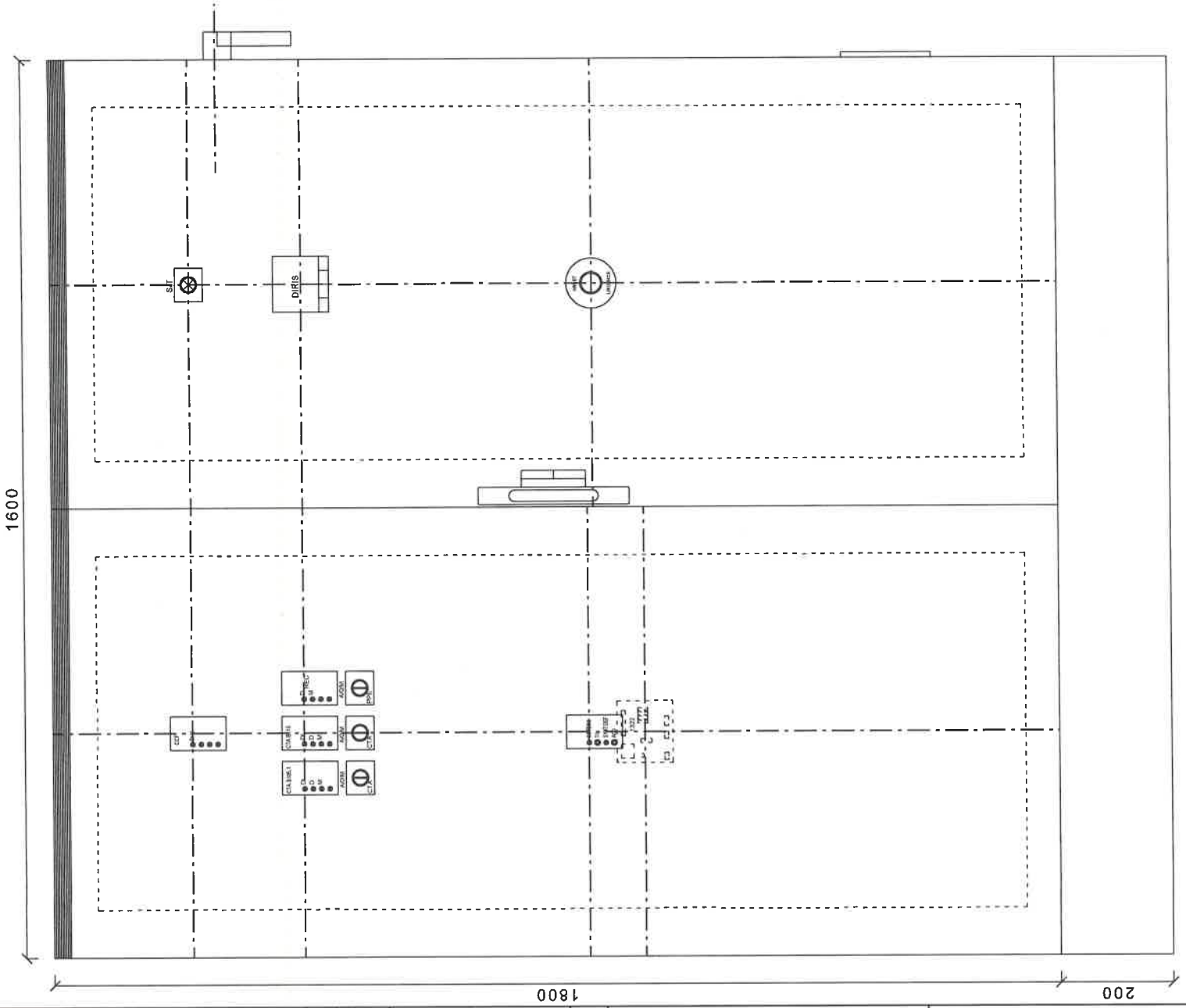

A.E.C.	DESSINE : BLA					TUNZINI	AEC01 CTA A102.1/A104.1 IMPLANTATION C.H.I.H.S. VESOUL	FOLIO 134/151
	VERIFIE :	B	27/11/2008	MISE A JOUR (ICC)	BLA			
	DATE DE CREATION : 20/08/2008	0	20/08/2008	1 ère Diffusion	BLA	Dossier n° : 13030 Schéma n° : 7616		see élec version 3,30
		INDICE	DATE	MODIFICATION	DES.			

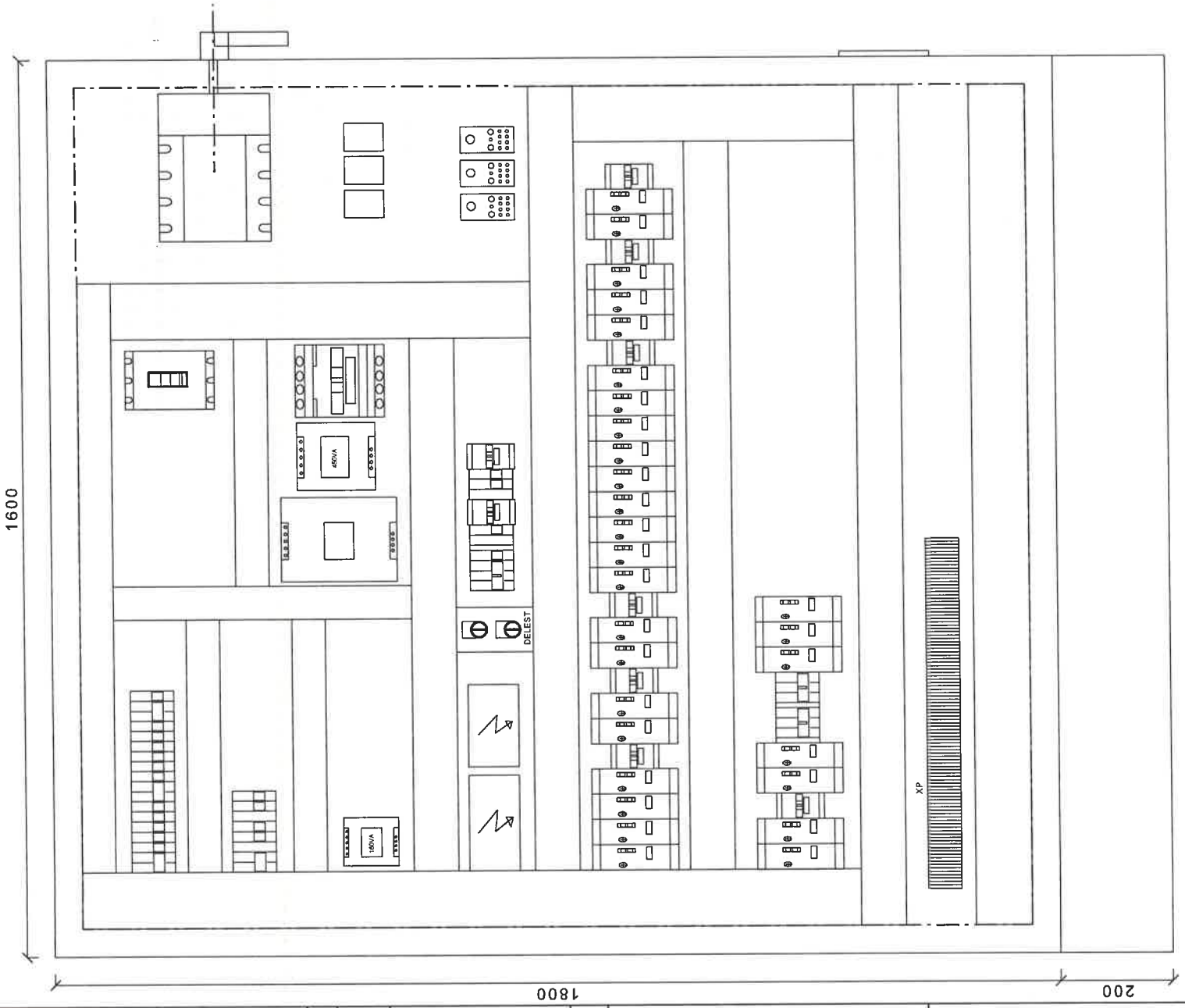

A.E.C.	DESSINE : BLA VERIFIE : DATE DE CREATION : 20/08/2008	0	20/08/2008	1 ère Diffusion	BLA	TUNZINI Dossier n° : 13030 Schéma n° : 7616	AEC01 CTA A102.1/A104.1 IMPLANTATION *C.H.I.H.S. VESOUL*
		INDICE	DATE	MODIFICATION	DES.		

FOLIO 135/151

see élec version 3.30

FABRICANT	DESIGNATION	REFERENCE	QTE	REPERES	FOLIO
ABB	PC CONFORT BI+TERRE 250V 10-16A	420066	1	X0	23
CARLO GAVAZZI	RELAIS TEMPORISE TRAVAIL ELECTRONIQUE MULTI-TENSION	DMB51CM24 (FCT Op - 48VAC)	18	KA10	28
CARLO GAVAZZI	RELAIS TEMPORISE TRAVAIL ELECTRONIQUE MULTI-TENSION	DMB51CM24 (FCT Op - 48VAC)		KA100	61
CARLO GAVAZZI	RELAIS TEMPORISE TRAVAIL ELECTRONIQUE MULTI-TENSION	DMB51CM24 (FCT Op - 48VAC)		KA104	62
CARLO GAVAZZI	RELAIS TEMPORISE TRAVAIL ELECTRONIQUE MULTI-TENSION	DMB51CM24 (FCT Op - 48VAC)		KA108	63
CARLO GAVAZZI	RELAIS TEMPORISE TRAVAIL ELECTRONIQUE MULTI-TENSION	DMB51CM24 (FCT Op - 48VAC)		KA118	66
CARLO GAVAZZI	RELAIS TEMPORISE TRAVAIL ELECTRONIQUE MULTI-TENSION	DMB51CM24 (FCT Op - 48VAC)		KA132	70
CARLO GAVAZZI	RELAIS TEMPORISE TRAVAIL ELECTRONIQUE MULTI-TENSION	DMB51CM24 (FCT Op - 48VAC)		KA18	31
CARLO GAVAZZI	RELAIS TEMPORISE TRAVAIL ELECTRONIQUE MULTI-TENSION	DMB51CM24 (FCT Op - 48VAC)		KA22	33
CARLO GAVAZZI	RELAIS TEMPORISE TRAVAIL ELECTRONIQUE MULTI-TENSION	DMB51CM24 (FCT Op - 48VAC)		KA26	35
CARLO GAVAZZI	RELAIS TEMPORISE TRAVAIL ELECTRONIQUE MULTI-TENSION	DMB51CM24 (FCT Op - 48VAC)		KA30	37
CARLO GAVAZZI	RELAIS TEMPORISE TRAVAIL ELECTRONIQUE MULTI-TENSION	DMB51CM24 (FCT Op - 48VAC)		KA34	38
CARLO GAVAZZI	RELAIS TEMPORISE TRAVAIL ELECTRONIQUE MULTI-TENSION	DMB51CM24 (FCT Op - 48VAC)		KA38	39
CARLO GAVAZZI	RELAIS TEMPORISE TRAVAIL ELECTRONIQUE MULTI-TENSION	DMB51CM24 (FCT Op - 48VAC)		KA42	40
CARLO GAVAZZI	RELAIS TEMPORISE TRAVAIL ELECTRONIQUE MULTI-TENSION	DMB51CM24 (FCT Op - 48VAC)		KA46	41
CARLO GAVAZZI	RELAIS TEMPORISE TRAVAIL ELECTRONIQUE MULTI-TENSION	DMB51CM24 (FCT Op - 48VAC)		KA53	43
CARLO GAVAZZI	RELAIS TEMPORISE TRAVAIL ELECTRONIQUE MULTI-TENSION	DMB51CM24 (FCT Op - 48VAC)		KA67	49
CARLO GAVAZZI	RELAIS TEMPORISE TRAVAIL ELECTRONIQUE MULTI-TENSION	DMB51CM24 (FCT Op - 48VAC)		KA81	55
CARLO GAVAZZI	RELAIS TEMPORISE TRAVAIL ELECTRONIQUE MULTI-TENSION	DMB51CM24 (FCT Op - 48VAC)		KA95	60
ERICO	REPARTITEUR TETRA TD 100/125 AL - 10 DEPARTS	563830	1	KMD1	7
ERICO	REPARTITEUR TETRA TD 160 AL - 11 DEPARTS	563990	1	IG	6
ERICO	REPARTITEUR UNIPOLAIRE UD400 11 DEPARTS	569050	3	IG	6
ERICO	REPARTITEUR UNIPOLAIRE UD400 11 DEPARTS	569050		IG	6
ERICO	REPARTITEUR UNIPOLAIRE UD400 11 DEPARTS	569050		IG	6
FINDER	RELAIS INSTANTANE 48VAC - 4 RT / 7A	553480480040 + 94842	162	KA101	62
FINDER	RELAIS INSTANTANE 48VAC - 4 RT / 7A	553480480040 + 94842		KA102	62
FINDER	RELAIS INSTANTANE 48VAC - 4 RT / 7A	553480480040 + 94842		KA103	62
FINDER	RELAIS INSTANTANE 48VAC - 4 RT / 7A	553480480040 + 94842		KA105	63
FINDER	RELAIS INSTANTANE 48VAC - 4 RT / 7A	553480480040 + 94842		KA106	63
FINDER	RELAIS INSTANTANE 48VAC - 4 RT / 7A	553480480040 + 94842		KA107	63
FINDER	RELAIS INSTANTANE 48VAC - 4 RT / 7A	553480480040 + 94842		KA109	64
FINDER	RELAIS INSTANTANE 48VAC - 4 RT / 7A	553480480040 + 94842		KA11	28
FINDER	RELAIS INSTANTANE 48VAC - 4 RT / 7A	553480480040 + 94842		KA110	64

FABRICANT	DESIGNATION	REFERENCE	QTE	REPERES	FOLIO
FINDER	RELAIS INSTANTANE 48VAC - 4 RT / 7A	553480480040 + 94842		KA111	64
FINDER	RELAIS INSTANTANE 48VAC - 4 RT / 7A	553480480040 + 94842		KA112	64
FINDER	RELAIS INSTANTANE 48VAC - 4 RT / 7A	553480480040 + 94842		KA113	65
FINDER	RELAIS INSTANTANE 48VAC - 4 RT / 7A	553480480040 + 94842		KA114	65
FINDER	RELAIS INSTANTANE 48VAC - 4 RT / 7A	553480480040 + 94842		KA115	65
FINDER	RELAIS INSTANTANE 48VAC - 4 RT / 7A	553480480040 + 94842		KA116	66
FINDER	RELAIS INSTANTANE 48VAC - 4 RT / 7A	553480480040 + 94842		KA117	66
FINDER	RELAIS INSTANTANE 48VAC - 4 RT / 7A	553480480040 + 94842		KA119	66
FINDER	RELAIS INSTANTANE 48VAC - 4 RT / 7A	553480480040 + 94842		KA12	29
FINDER	RELAIS INSTANTANE 48VAC - 4 RT / 7A	553480480040 + 94842		KA120	67
FINDER	RELAIS INSTANTANE 48VAC - 4 RT / 7A	553480480040 + 94842		KA121	67
FINDER	RELAIS INSTANTANE 48VAC - 4 RT / 7A	553480480040 + 94842		KA122	67
FINDER	RELAIS INSTANTANE 48VAC - 4 RT / 7A	553480480040 + 94842		KA123	67
FINDER	RELAIS INSTANTANE 48VAC - 4 RT / 7A	553480480040 + 94842		KA124	68
FINDER	RELAIS INSTANTANE 48VAC - 4 RT / 7A	553480480040 + 94842		KA125	68
FINDER	RELAIS INSTANTANE 48VAC - 4 RT / 7A	553480480040 + 94842		KA126	68
FINDER	RELAIS INSTANTANE 48VAC - 4 RT / 7A	553480480040 + 94842		KA127	68
FINDER	RELAIS INSTANTANE 48VAC - 4 RT / 7A	553480480040 + 94842		KA128	69
FINDER	RELAIS INSTANTANE 48VAC - 4 RT / 7A	553480480040 + 94842		KA129	69
FINDER	RELAIS INSTANTANE 48VAC - 4 RT / 7A	553480480040 + 94842		KA13	29
FINDER	RELAIS INSTANTANE 48VAC - 4 RT / 7A	553480480040 + 94842		KA130	69
FINDER	RELAIS INSTANTANE 48VAC - 4 RT / 7A	553480480040 + 94842		KA131	70
FINDER	RELAIS INSTANTANE 48VAC - 4 RT / 7A	553480480040 + 94842		KA133	70
FINDER	RELAIS INSTANTANE 48VAC - 4 RT / 7A	553480480040 + 94842		KA134	71
FINDER	RELAIS INSTANTANE 48VAC - 4 RT / 7A	553480480040 + 94842		KA135	71
FINDER	RELAIS INSTANTANE 48VAC - 4 RT / 7A	553480480040 + 94842		KA136	71
FINDER	RELAIS INSTANTANE 48VAC - 4 RT / 7A	553480480040 + 94842		KA137	73
FINDER	RELAIS INSTANTANE 48VAC - 4 RT / 7A	553480480040 + 94842		KA138	73
FINDER	RELAIS INSTANTANE 48VAC - 4 RT / 7A	553480480040 + 94842		KA139	107
FINDER	RELAIS INSTANTANE 48VAC - 4 RT / 7A	553480480040 + 94842		KA139	73
FINDER	RELAIS INSTANTANE 48VAC - 4 RT / 7A	553480480040 + 94842		KA14	29
FINDER	RELAIS INSTANTANE 48VAC - 4 RT / 7A	553480480040 + 94842		KA140	107
FINDER	RELAIS INSTANTANE 48VAC - 4 RT / 7A	553480480040 + 94842		KA141	107

FABRICANT	DESIGNATION	REFERENCE	QTE	REPERES	FOLIO
FINDER	RELAIS INSTANTANE 48VAC - 4 RT / 7A	553480480040 + 94842		KA15	31
FINDER	RELAIS INSTANTANE 48VAC - 4 RT / 7A	553480480040 + 94842		KA16	31
FINDER	RELAIS INSTANTANE 48VAC - 4 RT / 7A	553480480040 + 94842		KA17	31
FINDER	RELAIS INSTANTANE 48VAC - 4 RT / 7A	553480480040 + 94842		KA19	33
FINDER	RELAIS INSTANTANE 48VAC - 4 RT / 7A	553480480040 + 94842		KA1A	24
FINDER	RELAIS INSTANTANE 48VAC - 4 RT / 7A	553480480040 + 94842		KA1B	24
FINDER	RELAIS INSTANTANE 48VAC - 4 RT / 7A	553480480040 + 94842		KA1C	24
FINDER	RELAIS INSTANTANE 48VAC - 4 RT / 7A	553480480040 + 94842		KA1D	24
FINDER	RELAIS INSTANTANE 48VAC - 4 RT / 7A	553480480040 + 94842		KA1E	24
FINDER	RELAIS INSTANTANE 48VAC - 4 RT / 7A	553480480040 + 94842		KA1F	24
FINDER	RELAIS INSTANTANE 48VAC - 4 RT / 7A	553480480040 + 94842		KA1G	24
FINDER	RELAIS INSTANTANE 48VAC - 4 RT / 7A	553480480040 + 94842		KA1H	24
FINDER	RELAIS INSTANTANE 48VAC - 4 RT / 7A	553480480040 + 94842		KA1I	24
FINDER	RELAIS INSTANTANE 48VAC - 4 RT / 7A	553480480040 + 94842		KA1J	24
FINDER	RELAIS INSTANTANE 48VAC - 4 RT / 7A	553480480040 + 94842		KA1K	24
FINDER	RELAIS INSTANTANE 48VAC - 4 RT / 7A	553480480040 + 94842		KA1L	24
FINDER	RELAIS INSTANTANE 48VAC - 4 RT / 7A	553480480040 + 94842		KA1M	24
FINDER	RELAIS INSTANTANE 48VAC - 4 RT / 7A	553480480040 + 94842		KA1N	25
FINDER	RELAIS INSTANTANE 48VAC - 4 RT / 7A	553480480040 + 94842		KA1O	25
FINDER	RELAIS INSTANTANE 48VAC - 4 RT / 7A	553480480040 + 94842		KA1P	25
FINDER	RELAIS INSTANTANE 48VAC - 4 RT / 7A	553480480040 + 94842		KA1Q	25
FINDER	RELAIS INSTANTANE 48VAC - 4 RT / 7A	553480480040 + 94842		KA1R	25
FINDER	RELAIS INSTANTANE 48VAC - 4 RT / 7A	553480480040 + 94842		KA1S	25
FINDER	RELAIS INSTANTANE 48VAC - 4 RT / 7A	553480480040 + 94842		KA1T	25
FINDER	RELAIS INSTANTANE 48VAC - 4 RT / 7A	553480480040 + 94842		KA1U	25
FINDER	RELAIS INSTANTANE 48VAC - 4 RT / 7A	553480480040 + 94842		KA20	33
FINDER	RELAIS INSTANTANE 48VAC - 4 RT / 7A	553480480040 + 94842		KA21	33
FINDER	RELAIS INSTANTANE 48VAC - 4 RT / 7A	553480480040 + 94842		KA23	35
FINDER	RELAIS INSTANTANE 48VAC - 4 RT / 7A	553480480040 + 94842		KA24	35
FINDER	RELAIS INSTANTANE 48VAC - 4 RT / 7A	553480480040 + 94842		KA25	35
FINDER	RELAIS INSTANTANE 48VAC - 4 RT / 7A	553480480040 + 94842		KA27	37
FINDER	RELAIS INSTANTANE 48VAC - 4 RT / 7A	553480480040 + 94842		KA28	37
FINDER	RELAIS INSTANTANE 48VAC - 4 RT / 7A	553480480040 + 94842		KA29	37

FABRICANT	DESIGNATION	REFERENCE	QTE	REPERES	FOLIO
FINDER	RELAIS INSTANTANE 48VAC - 4 RT / 7A	553480480040 + 94842		KA2A	26
FINDER	RELAIS INSTANTANE 48VAC - 4 RT / 7A	553480480040 + 94842		KA2B	26
FINDER	RELAIS INSTANTANE 48VAC - 4 RT / 7A	553480480040 + 94842		KA3	26
FINDER	RELAIS INSTANTANE 48VAC - 4 RT / 7A	553480480040 + 94842		KA31	38
FINDER	RELAIS INSTANTANE 48VAC - 4 RT / 7A	553480480040 + 94842		KA32	38
FINDER	RELAIS INSTANTANE 48VAC - 4 RT / 7A	553480480040 + 94842		KA33	38
FINDER	RELAIS INSTANTANE 48VAC - 4 RT / 7A	553480480040 + 94842		KA35	39
FINDER	RELAIS INSTANTANE 48VAC - 4 RT / 7A	553480480040 + 94842		KA36	39
FINDER	RELAIS INSTANTANE 48VAC - 4 RT / 7A	553480480040 + 94842		KA37	39
FINDER	RELAIS INSTANTANE 48VAC - 4 RT / 7A	553480480040 + 94842		KA39	40
FINDER	RELAIS INSTANTANE 48VAC - 4 RT / 7A	553480480040 + 94842		KA4	27
FINDER	RELAIS INSTANTANE 48VAC - 4 RT / 7A	553480480040 + 94842		KA40	40
FINDER	RELAIS INSTANTANE 48VAC - 4 RT / 7A	553480480040 + 94842		KA41	40
FINDER	RELAIS INSTANTANE 48VAC - 4 RT / 7A	553480480040 + 94842		KA43	41
FINDER	RELAIS INSTANTANE 48VAC - 4 RT / 7A	553480480040 + 94842		KA44	41
FINDER	RELAIS INSTANTANE 48VAC - 4 RT / 7A	553480480040 + 94842		KA45	41
FINDER	RELAIS INSTANTANE 48VAC - 4 RT / 7A	553480480040 + 94842		KA47	42
FINDER	RELAIS INSTANTANE 48VAC - 4 RT / 7A	553480480040 + 94842		KA48	42
FINDER	RELAIS INSTANTANE 48VAC - 4 RT / 7A	553480480040 + 94842		KA49	42
FINDER	RELAIS INSTANTANE 48VAC - 4 RT / 7A	553480480040 + 94842		KA5	27
FINDER	RELAIS INSTANTANE 48VAC - 4 RT / 7A	553480480040 + 94842		KA50	42
FINDER	RELAIS INSTANTANE 48VAC - 4 RT / 7A	553480480040 + 94842		KA51	43
FINDER	RELAIS INSTANTANE 48VAC - 4 RT / 7A	553480480040 + 94842		KA52	43
FINDER	RELAIS INSTANTANE 48VAC - 4 RT / 7A	553480480040 + 94842		KA54	43
FINDER	RELAIS INSTANTANE 48VAC - 4 RT / 7A	553480480040 + 94842		KA55	44
FINDER	RELAIS INSTANTANE 48VAC - 4 RT / 7A	553480480040 + 94842		KA56	44
FINDER	RELAIS INSTANTANE 48VAC - 4 RT / 7A	553480480040 + 94842		KA57	44
FINDER	RELAIS INSTANTANE 48VAC - 4 RT / 7A	553480480040 + 94842		KA58	46
FINDER	RELAIS INSTANTANE 48VAC - 4 RT / 7A	553480480040 + 94842		KA59	46
FINDER	RELAIS INSTANTANE 48VAC - 4 RT / 7A	553480480040 + 94842		KA6	27
FINDER	RELAIS INSTANTANE 48VAC - 4 RT / 7A	553480480040 + 94842		KA60	46
FINDER	RELAIS INSTANTANE 48VAC - 4 RT / 7A	553480480040 + 94842		KA61	46
FINDER	RELAIS INSTANTANE 48VAC - 4 RT / 7A	553480480040 + 94842		KA62	47

FABRICANT	DESIGNATION	REFERENCE	QTE	REPERES	FOLIO
FINDER	RELAIS INSTANTANE 48VAC - 4 RT / 7A	553480480040 + 94842		KA63	47
FINDER	RELAIS INSTANTANE 48VAC - 4 RT / 7A	553480480040 + 94842		KA64	47
FINDER	RELAIS INSTANTANE 48VAC - 4 RT / 7A	553480480040 + 94842		KA65	48
FINDER	RELAIS INSTANTANE 48VAC - 4 RT / 7A	553480480040 + 94842		KA66	48
FINDER	RELAIS INSTANTANE 48VAC - 4 RT / 7A	553480480040 + 94842		KA68	49
FINDER	RELAIS INSTANTANE 48VAC - 4 RT / 7A	553480480040 + 94842		KA69	50
FINDER	RELAIS INSTANTANE 48VAC - 4 RT / 7A	553480480040 + 94842		KA7	27
FINDER	RELAIS INSTANTANE 48VAC - 4 RT / 7A	553480480040 + 94842		KA70	50
FINDER	RELAIS INSTANTANE 48VAC - 4 RT / 7A	553480480040 + 94842		KA71	50
FINDER	RELAIS INSTANTANE 48VAC - 4 RT / 7A	553480480040 + 94842		KA72	52
FINDER	RELAIS INSTANTANE 48VAC - 4 RT / 7A	553480480040 + 94842		KA73	52
FINDER	RELAIS INSTANTANE 48VAC - 4 RT / 7A	553480480040 + 94842		KA74	52
FINDER	RELAIS INSTANTANE 48VAC - 4 RT / 7A	553480480040 + 94842		KA75	52
FINDER	RELAIS INSTANTANE 48VAC - 4 RT / 7A	553480480040 + 94842		KA76	53
FINDER	RELAIS INSTANTANE 48VAC - 4 RT / 7A	553480480040 + 94842		KA77	53
FINDER	RELAIS INSTANTANE 48VAC - 4 RT / 7A	553480480040 + 94842		KA78	53
FINDER	RELAIS INSTANTANE 48VAC - 4 RT / 7A	553480480040 + 94842		KA79	54
FINDER	RELAIS INSTANTANE 48VAC - 4 RT / 7A	553480480040 + 94842		KA8	28
FINDER	RELAIS INSTANTANE 48VAC - 4 RT / 7A	553480480040 + 94842		KA80	54
FINDER	RELAIS INSTANTANE 48VAC - 4 RT / 7A	553480480040 + 94842		KA82	55
FINDER	RELAIS INSTANTANE 48VAC - 4 RT / 7A	553480480040 + 94842		KA83	56
FINDER	RELAIS INSTANTANE 48VAC - 4 RT / 7A	553480480040 + 94842		KA84	56
FINDER	RELAIS INSTANTANE 48VAC - 4 RT / 7A	553480480040 + 94842		KA85	56
FINDER	RELAIS INSTANTANE 48VAC - 4 RT / 7A	553480480040 + 94842		KA86	57
FINDER	RELAIS INSTANTANE 48VAC - 4 RT / 7A	553480480040 + 94842		KA87	57
FINDER	RELAIS INSTANTANE 48VAC - 4 RT / 7A	553480480040 + 94842		KA88	58
FINDER	RELAIS INSTANTANE 48VAC - 4 RT / 7A	553480480040 + 94842		KA89	58
FINDER	RELAIS INSTANTANE 48VAC - 4 RT / 7A	553480480040 + 94842		KA9	28
FINDER	RELAIS INSTANTANE 48VAC - 4 RT / 7A	553480480040 + 94842		KA90	58
FINDER	RELAIS INSTANTANE 48VAC - 4 RT / 7A	553480480040 + 94842		KA91	58
FINDER	RELAIS INSTANTANE 48VAC - 4 RT / 7A	553480480040 + 94842		KA92	59
FINDER	RELAIS INSTANTANE 48VAC - 4 RT / 7A	553480480040 + 94842		KA93	59
FINDER	RELAIS INSTANTANE 48VAC - 4 RT / 7A	553480480040 + 94842		KA94	59

FABRICANT	DESIGNATION	REFERENCE	QTE	REPERES	FOLIO
FINDER	RELAIS INSTANTANE 48VAC - 4 RT / 7A	553480480040 + 94842		KA96	60
FINDER	RELAIS INSTANTANE 48VAC - 4 RT / 7A	553480480040 + 94842		KA97	61
FINDER	RELAIS INSTANTANE 48VAC - 4 RT / 7A	553480480040 + 94842		KA98	61
FINDER	RELAIS INSTANTANE 48VAC - 4 RT / 7A	553480480040 + 94842		KA99	61
FINDER	RELAIS INSTANTANE 48VAC - 4 RT / 7A	553480480040 + 94842		KAD1A	26
FINDER	RELAIS INSTANTANE 48VAC - 4 RT / 7A	553480480040 + 94842		KAD1B	26
FINDER	RELAIS INSTANTANE 48VAC - 4 RT / 7A	553480480040 + 94842		KAD1C	26
FINDER	RELAIS INSTANTANE 48VAC - 4 RT / 7A	553480480040 + 94842		KAD1D	26
FINDER	RELAIS INSTANTANE 48VAC - 4 RT / 7A	553480480040 + 94842		KAD1E	26
FINDER	RELAIS INSTANTANE 48VAC - 4 RT / 7A	553480480040 + 94842		KAD1F	26
FINDER	RELAIS INSTANTANE 48VAC - 4 RT / 7A	553480480040 + 94842		KAD2A	26
FINDER	RELAIS INSTANTANE 48VAC - 4 RT / 7A	553480480040 + 94842		KAD2B	26
FINDER	RELAIS INSTANTANE 48VAC - 4 RT / 7A	553480480040 + 94842		KAD2C	26
FINDER	RELAIS INSTANTANE 48VAC - 4 RT / 7A	553480480040 + 94842		KAD2D	26
FINDER	RELAIS INSTANTANE 48VAC - 4 RT / 7A	553480480040 + 94842		KADI1	27
FINDER	RELAIS INSTANTANE 48VAC - 4 RT / 7A	553480480040 + 94842		KADI2	42
FINDER	RELAIS INSTANTANE 48VAC - 4 RT / 7A	553480480040 + 94842		KADI3	46
FINDER	RELAIS INSTANTANE 48VAC - 4 RT / 7A	553480480040 + 94842		KADI4	52
FINDER	RELAIS INSTANTANE 48VAC - 4 RT / 7A	553480480040 + 94842		KADI5	58
FINDER	RELAIS INSTANTANE 48VAC - 4 RT / 7A	553480480040 + 94842		KADI6	64
FINDER	RELAIS INSTANTANE 48VAC - 4 RT / 7A	553480480040 + 94842		KADI7	68
LEGRAND	DECLENCHEUR A EMISSION DE TENSION 230V - DPX/DPX-IS	26167	1	IG	6
LEGRAND	JEU DE BORNES DE RACCORDEMENT POUR DPX-IS 250	26288	1	IG	6
LEGRAND	INTERRUPTEUR 3P 400A DPX-IS A DECLENCHEMENT - CDE LATERALE DROITE - PDC 40KA	26676	1	IG	6
LEGRAND	COMMANDE ROTATIVE LATERAL ET FRONTALE DPX-IS 63 A 630	26686	1	IG	6
LEGRAND	TRANSFORMATEUR CAPOTE TCS 230-400/115-230 2500VA	42518	1	T3	23
LEGRAND	TRANSFORMATEUR 230/400V - 24/48V - 450VA	42876	1	T2	22
LEGRAND	TRANSFORMATEUR 230/400V +/-15V - 24/48V - 160VA	44234	1	T4	22
LEGRAND	TRANSFORMATEUR 230/400V +/-15V - 24/48V - 1000VA	44238	1	T1	22
LEONARDO	REGLETTE ECLAIRAGE ARMOIRE L8W AVEC INTERRUPTEUR	61328500	3	H0A	23
LEONARDO	REGLETTE ECLAIRAGE ARMOIRE L8W AVEC INTERRUPTEUR	61328500		H0B	23
LEONARDO	REGLETTE ECLAIRAGE ARMOIRE L8W AVEC INTERRUPTEUR	61328500		H0C	23
MERLIN GERIN	DISJONCTEUR NG125N 3x125A COURBE C - PDC 25KA	18645	1	QD1	7

FABRICANT	DESIGNATION	REFERENCE	QTE	REPERES	FOLIO
MERLIN GERIN	CONTACT OF+SD NG125	19072	1	QD1	7
MERLIN GERIN	DISJONCTEUR DT40 2x1A COURBE C - PDC 6KA	21019	4	Q42	22
MERLIN GERIN	DISJONCTEUR DT40 2x1A COURBE C - PDC 6KA	21019		Q48	23
MERLIN GERIN	DISJONCTEUR DT40 2x1A COURBE C - PDC 6KA	21019		Q50	23
MERLIN GERIN	DISJONCTEUR DT40 2x1A COURBE C - PDC 6KA	21019		QG	6
MERLIN GERIN	DISJONCTEUR DT40 2x2A COURBE C - PDC 6KA	21020	2	Q36	22
MERLIN GERIN	DISJONCTEUR DT40 2x2A COURBE C - PDC 6KA	21020		Q41	22
MERLIN GERIN	DISJONCTEUR DT40 2x3A COURBE C - PDC 6KA	21021	1	Q33	22
MERLIN GERIN	DISJONCTEUR DT40 2x4A COURBE C - PDC 6KA	21022	3	Q39	22
MERLIN GERIN	DISJONCTEUR DT40 2x4A COURBE C - PDC 6KA	21022		Q40	22
MERLIN GERIN	DISJONCTEUR DT40 2x4A COURBE C - PDC 6KA	21022		Q43	22
MERLIN GERIN	DISJONCTEUR DT40 2x6A COURBE C - PDC 6KA	21023	4	Q34	22
MERLIN GERIN	DISJONCTEUR DT40 2x6A COURBE C - PDC 6KA	21023		Q35	22
MERLIN GERIN	DISJONCTEUR DT40 2x6A COURBE C - PDC 6KA	21023		Q45	22
MERLIN GERIN	DISJONCTEUR DT40 2x6A COURBE C - PDC 6KA	21023		Q49	23
MERLIN GERIN	DISJONCTEUR DT40 2x10A COURBE C - PDC 6KA	21024	1	Q47	23
MERLIN GERIN	DISJONCTEUR DT40 2x20A COURBE C - PDC 6KA	21026	2	Q32	22
MERLIN GERIN	DISJONCTEUR DT40 2x20A COURBE C - PDC 6KA	21026		Q38	22
MERLIN GERIN	BLOC DIFFERENTIEL BI <=25A - 30mA DT40	21450	1	Q49	23
MERLIN GERIN	BLOC DIFFERENTIEL BI <=40A - 300mA DT40	21453	1	Q47	23
MERLIN GERIN	DISJONCTEUR C60N 2x2A COURBE D - PDC 230V/20KA 400V/10KA	24581	1	Q44	22
MERLIN GERIN	DISJONCTEUR C60L 3x1A COURBE C - PDC 25KA	25431	1	Q30	6
MERLIN GERIN	DISJONCTEUR C60L 3x20A COURBE C - PDC 25KA	25438	1	Q21	16
MERLIN GERIN	DISJONCTEUR C60L 3x40A COURBE C - PDC 20KA	25441	1	Q20	16
MERLIN GERIN	DISJONCTEUR C60L 2x3A COURBE K - PDC 230V/50KA 400V/25KA	25481	1	Q37	22
MERLIN GERIN	DISJONCTEUR C60L 2x6A COURBE K - PDC 230V/50KA 400V/25KA	25483	1	Q31	22
MERLIN GERIN	DISJONCTEUR C60L 2x16A COURBE K - PDC 230V/50KA 400V/25KA	25486	1	Q46	23
MERLIN GERIN	CONTACT OF + OF/SD DT40/C60/C120	26929	2	Q20	16
MERLIN GERIN	CONTACT OF + OF/SD DT40/C60/C120	26929		Q21	16
SAREL	JEU DE 4 ANNEAUX DE LEVAGE M12	17162	1	CELLULE 1	5
SAREL	OUÏE D'AERATION METALLIQUE 160x160	21410	2	CELLULE 1	5
SAREL	OUÏE D'AERATION METALLIQUE 160x160	21410		CELLULE 5	5
SAREL	JEU DE 2 PANNAUX LATERAUX- ARMOIRE SPACIAL 6000 1800x400	61034	1	CELLULE 5	5

FABRICANT	DESIGNATION	REFERENCE	QTE	REPERES	FOLIO
SAREL	ARMOIRE CELLULAIRE SPACIAL 6000 - 1800x800x400	61274	4	CELLULE 2	5
SAREL	ARMOIRE CELLULAIRE SPACIAL 6000 - 1800x800x400	61274		CELLULE 3	5
SAREL	ARMOIRE CELLULAIRE SPACIAL 6000 - 1800x800x400	61274		CELLULE 4	5
SAREL	ARMOIRE CELLULAIRE SPACIAL 6000 - 1800x800x400	61274		CELLULE 5	5
SAREL	ARMOIRE CELLULAIRE SPACIAL 6000 - 1800x1000x400 2 PORTES	61279	1	CELLULE 1	5
SAREL	PLAQUE PASSE CABLES 2 PARTIES 800x400 ARMOIRE SPACIAL 6000	63214	4	CELLULE 2	5
SAREL	PLAQUE PASSE CABLES 2 PARTIES 800x400 ARMOIRE SPACIAL 6000	63214		CELLULE 3	5
SAREL	PLAQUE PASSE CABLES 2 PARTIES 800x400 ARMOIRE SPACIAL 6000	63214		CELLULE 4	5
SAREL	PLAQUE PASSE CABLES 2 PARTIES 800x400 ARMOIRE SPACIAL 6000	63214		CELLULE 5	5
SAREL	PLAQUE PASSE CABLES 2 PARTIES 1000x400 ARMOIRE SPACIAL 6000	63224	1	CELLULE 1	5
SAREL	BARILLET CYLINDRIQUE SPACIAL 18500/6000 A CLE 1242E	63703	5	CELLULE 1	5
SAREL	BARILLET CYLINDRIQUE SPACIAL 18500/6000 A CLE 1242E	63703		CELLULE 2	5
SAREL	BARILLET CYLINDRIQUE SPACIAL 18500/6000 A CLE 1242E	63703		CELLULE 3	5
SAREL	BARILLET CYLINDRIQUE SPACIAL 18500/6000 A CLE 1242E	63703		CELLULE 4	5
SAREL	BARILLET CYLINDRIQUE SPACIAL 18500/6000 A CLE 1242E	63703		CELLULE 5	5
SAREL	CHASSIS PLEIN SPACIAL 18500/6000 - 1800x1000	63922	1	CELLULE 1	5
SAREL	CHASSIS PLEIN SPACIAL 18500 - 1800x1600	63924	2	CELLULE 2	5
SAREL	CHASSIS PLEIN SPACIAL 18500 - 1800x1600	63924		CELLULE 4	5
SAREL	CHASSIS PLEIN INTERMEDIAIRE SPACIAL 6000 - HAUTEUR 1800	63940	2	CELLULE 2	5
SAREL	CHASSIS PLEIN INTERMEDIAIRE SPACIAL 6000 - HAUTEUR 1800	63940		CELLULE 4	5
SAREL	KIT DE JUXTAPOSITION ARMOIRE SPACIAL 6000	64620	4	CELLULE 2	5
SAREL	KIT DE JUXTAPOSITION ARMOIRE SPACIAL 6000	64620		CELLULE 3	5
SAREL	KIT DE JUXTAPOSITION ARMOIRE SPACIAL 6000	64620		CELLULE 4	5
SAREL	KIT DE JUXTAPOSITION ARMOIRE SPACIAL 6000	64620		CELLULE 5	5
SAREL	FIN DE COURSE SPACIAL 18500/6000	64680	3	S0A	23
SAREL	FIN DE COURSE SPACIAL 18500/6000	64680		S0B	23
SAREL	FIN DE COURSE SPACIAL 18500/6000	64680		S0C	23
SAREL	SOCLE 200mm POUR ARMOIRE 800x400	69284	4	CELLULE 2	5
SAREL	SOCLE 200mm POUR ARMOIRE 800x400	69284		CELLULE 3	5
SAREL	SOCLE 200mm POUR ARMOIRE 800x400	69284		CELLULE 4	5
SAREL	SOCLE 200mm POUR ARMOIRE 800x400	69284		CELLULE 5	5
SAREL	SOCLE 200mm POUR ARMOIRE 1000x400	69304	1	CELLULE 1	5
SE2I	VOYANT LED ROUGE IP54	10480-A-RG	20	H10.1	84

FABRICANT	DESIGNATION	REFERENCE	QTE	REPERES	FOLIO
SE2I	VOYANT LED ROUGE IP54	10480-A-RG		H10.2	84
SE2I	VOYANT LED ROUGE IP54	10480-A-RG		H11.1	85
SE2I	VOYANT LED ROUGE IP54	10480-A-RG		H11.3	85
SE2I	VOYANT LED ROUGE IP54	10480-A-RG		H13.1	84
SE2I	VOYANT LED ROUGE IP54	10480-A-RG		H3.1	80
SE2I	VOYANT LED ROUGE IP54	10480-A-RG		H3.2	80
SE2I	VOYANT LED ROUGE IP54	10480-A-RG		H3.3	80
SE2I	VOYANT LED ROUGE IP54	10480-A-RG		H4.1	81
SE2I	VOYANT LED ROUGE IP54	10480-A-RG		H4.2	81
SE2I	VOYANT LED ROUGE IP54	10480-A-RG		H5.1	81
SE2I	VOYANT LED ROUGE IP54	10480-A-RG		H5.2	81
SE2I	VOYANT LED ROUGE IP54	10480-A-RG		H6.1	82
SE2I	VOYANT LED ROUGE IP54	10480-A-RG		H6.2	82
SE2I	VOYANT LED ROUGE IP54	10480-A-RG		H7.1	82
SE2I	VOYANT LED ROUGE IP54	10480-A-RG		H7.2	82
SE2I	VOYANT LED ROUGE IP54	10480-A-RG		H8.1	83
SE2I	VOYANT LED ROUGE IP54	10480-A-RG		H8.2	83
SE2I	VOYANT LED ROUGE IP54	10480-A-RG		H9.1	83
SE2I	VOYANT LED ROUGE IP54	10480-A-RG		H9.2	83
SE2I	VOYANT LED VERT IP54	10480-A-VERT	10	H10.3	84
SE2I	VOYANT LED VERT IP54	10480-A-VERT		H11.2	85
SE2I	VOYANT LED VERT IP54	10480-A-VERT		H11.4	85
SE2I	VOYANT LED VERT IP54	10480-A-VERT		H13.2	84
SE2I	VOYANT LED VERT IP54	10480-A-VERT		H4.3	81
SE2I	VOYANT LED VERT IP54	10480-A-VERT		H5.3	81
SE2I	VOYANT LED VERT IP54	10480-A-VERT		H6.3	82
SE2I	VOYANT LED VERT IP54	10480-A-VERT		H7.3	82
SE2I	VOYANT LED VERT IP54	10480-A-VERT		H8.3	83
SE2I	VOYANT LED VERT IP54	10480-A-VERT		H9.3	83
SE2I	CARTE 4 LED ROUGE/VERT POUR CARTE MERE 1322	1318	11	H10	84
SE2I	CARTE 4 LED ROUGE/VERT POUR CARTE MERE 1322	1318		H11	85
SE2I	CARTE 4 LED ROUGE/VERT POUR CARTE MERE 1322	1318		H12	85
SE2I	CARTE 4 LED ROUGE/VERT POUR CARTE MERE 1322	1318		H13	84

FABRICANT	DESIGNATION	REFERENCE	QTE	REPERES	FOLIO
SE2I	CARTE 4 LED ROUGE/VERT POUR CARTE MERE 1322	1318		H3	80
SE2I	CARTE 4 LED ROUGE/VERT POUR CARTE MERE 1322	1318		H4	81
SE2I	CARTE 4 LED ROUGE/VERT POUR CARTE MERE 1322	1318		H5	81
SE2I	CARTE 4 LED ROUGE/VERT POUR CARTE MERE 1322	1318		H6	82
SE2I	CARTE 4 LED ROUGE/VERT POUR CARTE MERE 1322	1318		H7	82
SE2I	CARTE 4 LED ROUGE/VERT POUR CARTE MERE 1322	1318		H8	83
SE2I	CARTE 4 LED ROUGE/VERT POUR CARTE MERE 1322	1318		H9	83
SE2I	CARTE MERE SIGNALISATION S/T -TL-S/D-BUZ ALIM 12VDC	1322	1	H2	79
SE2I	CARTE REARMEMENT 4 RELAIS POUR CARTE MERE 1322	1324	1	KR1	79
SE2I	CARTE ALIMENTATION 24-48VAC / 12VDC POUR CARTE MERE 1322	1327	1	U1	79
SE2I	RELAIS TEMPO PV-GV 48VAC	SE2I-1321-48	7	A13	49
SE2I	RELAIS TEMPO PV-GV 48VAC	SE2I-1321-48		A15	55
SE2I	RELAIS TEMPO PV-GV 48VAC	SE2I-1321-48		A16	60
SE2I	RELAIS TEMPO PV-GV 48VAC	SE2I-1321-48		A17	61
SE2I	RELAIS TEMPO PV-GV 48VAC	SE2I-1321-48		A3	31
SE2I	RELAIS TEMPO PV-GV 48VAC	SE2I-1321-48		A4	33
SE2I	RELAIS TEMPO PV-GV 48VAC	SE2I-1321-48		A5	35
SOCOMEC	TRANSFORMATEUR DE COURANT 300/5A TYPE TCB 28-30	192T2430	3	TC1	6
SOCOMEC	TRANSFORMATEUR DE COURANT 300/5A TYPE TCB 28-30	192T2430		TC2	6
SOCOMEC	TRANSFORMATEUR DE COURANT 300/5A TYPE TCB 28-30	192T2430		TC3	6
SOCOMEC	MODULE 1 SORTIE IMPULSIONS DIRIS A20	48250080	1	CE1	6
SOCOMEC	PROTECTION IP65 POUR CENTRALE DE MESURE DIRIS A20/A40/A41	48250089	1	CE1	6
SOCOMEC	CENTRALE DE MESURE DIRIS A20 110/400V	48250A20	1	CE1	6
TELEMECANIQUE	COMMUTATEUR A CAMES 4 POSITIONS 1 ETAGE DIAM. 22.5 - TETE HARMONY	K1D004N+KBA1H	3	S3	31
TELEMECANIQUE	COMMUTATEUR A CAMES 4 POSITIONS 1 ETAGE DIAM. 22.5 - TETE HARMONY	K1D004N+KBA1H		S4	33
TELEMECANIQUE	COMMUTATEUR A CAMES 4 POSITIONS 1 ETAGE DIAM. 22.5 - TETE HARMONY	K1D004N+KBA1H		S5	35
TELEMECANIQUE	COMMUTATEUR A CAMES 4 POSITIONS 2 ETAGES DIAM. 22.5 - TETE HARMONY	K1H014N+KBA1H	3	S12	48
TELEMECANIQUE	COMMUTATEUR A CAMES 4 POSITIONS 2 ETAGES DIAM. 22.5 - TETE HARMONY	K1H014N+KBA1H		S13	54
TELEMECANIQUE	COMMUTATEUR A CAMES 4 POSITIONS 2 ETAGES DIAM. 22.5 - TETE HARMONY	K1H014N+KBA1H		S14	59
TELEMECANIQUE	BLOC CONTACTS ADDITIFS FRONTAL 2F	LADN20	7	KM13C	49
TELEMECANIQUE	BLOC CONTACTS ADDITIFS FRONTAL 2F	LADN20		KM15C	55
TELEMECANIQUE	BLOC CONTACTS ADDITIFS FRONTAL 2F	LADN20		KM16C	60
TELEMECANIQUE	BLOC CONTACTS ADDITIFS FRONTAL 2F	LADN20		KM17C	61

FABRICANT	DESIGNATION	REFERENCE	QTE	REPERES	FOLIO
TELEMECANIQUE	BLOC CONTACTS ADDITIFS FRONTAL 2F	LADN20		KM3C	31
TELEMECANIQUE	BLOC CONTACTS ADDITIFS FRONTAL 2F	LADN20		KM4C	33
TELEMECANIQUE	BLOC CONTACTS ADDITIFS FRONTAL 2F	LADN20		KM5C	35
TELEMECANIQUE	BLOCS CONTACTS ADDITIFS TEMPORISES TRAVAIL 0,1-30s	LADT2	1	KMD1	7
TELEMECANIQUE	CONTACTEUR 9A 48V	LC1D09E7	6	KM13C	49
TELEMECANIQUE	CONTACTEUR 9A 48V	LC1D09E7		KM16C	60
TELEMECANIQUE	CONTACTEUR 9A 48V	LC1D09E7		KM17C	61
TELEMECANIQUE	CONTACTEUR 9A 48V	LC1D09E7		KM3C	31
TELEMECANIQUE	CONTACTEUR 9A 48V	LC1D09E7		KM4C	33
TELEMECANIQUE	CONTACTEUR 9A 48V	LC1D09E7		KM5C	35
TELEMECANIQUE	CONTACTEUR 115A 230V	LC1D115P7	1	KMD1	7
TELEMECANIQUE	CONTACTEUR 12A 48V	LC1D12E7	1	KM15C	55
TELEMECANIQUE	CONTACTS DEFAUT + SIGNALISATION POUR DEMARREUR TESYS	LUA1C11	31	Q1	7
TELEMECANIQUE	CONTACTS DEFAUT + SIGNALISATION POUR DEMARREUR TESYS	LUA1C11		Q10	10
TELEMECANIQUE	CONTACTS DEFAUT + SIGNALISATION POUR DEMARREUR TESYS	LUA1C11		Q11	11
TELEMECANIQUE	CONTACTS DEFAUT + SIGNALISATION POUR DEMARREUR TESYS	LUA1C11		Q12	11
TELEMECANIQUE	CONTACTS DEFAUT + SIGNALISATION POUR DEMARREUR TESYS	LUA1C11		Q13A	12
TELEMECANIQUE	CONTACTS DEFAUT + SIGNALISATION POUR DEMARREUR TESYS	LUA1C11		Q13B	12
TELEMECANIQUE	CONTACTS DEFAUT + SIGNALISATION POUR DEMARREUR TESYS	LUA1C11		Q14	12
TELEMECANIQUE	CONTACTS DEFAUT + SIGNALISATION POUR DEMARREUR TESYS	LUA1C11		Q15A	13
TELEMECANIQUE	CONTACTS DEFAUT + SIGNALISATION POUR DEMARREUR TESYS	LUA1C11		Q15B	13
TELEMECANIQUE	CONTACTS DEFAUT + SIGNALISATION POUR DEMARREUR TESYS	LUA1C11		Q16A	14
TELEMECANIQUE	CONTACTS DEFAUT + SIGNALISATION POUR DEMARREUR TESYS	LUA1C11		Q16B	14
TELEMECANIQUE	CONTACTS DEFAUT + SIGNALISATION POUR DEMARREUR TESYS	LUA1C11		Q17A	14
TELEMECANIQUE	CONTACTS DEFAUT + SIGNALISATION POUR DEMARREUR TESYS	LUA1C11		Q17B	14
TELEMECANIQUE	CONTACTS DEFAUT + SIGNALISATION POUR DEMARREUR TESYS	LUA1C11		Q18	15
TELEMECANIQUE	CONTACTS DEFAUT + SIGNALISATION POUR DEMARREUR TESYS	LUA1C11		Q19	15
TELEMECANIQUE	CONTACTS DEFAUT + SIGNALISATION POUR DEMARREUR TESYS	LUA1C11		Q2	7
TELEMECANIQUE	CONTACTS DEFAUT + SIGNALISATION POUR DEMARREUR TESYS	LUA1C11		Q22	17
TELEMECANIQUE	CONTACTS DEFAUT + SIGNALISATION POUR DEMARREUR TESYS	LUA1C11		Q23	17
TELEMECANIQUE	CONTACTS DEFAUT + SIGNALISATION POUR DEMARREUR TESYS	LUA1C11		Q24	18
TELEMECANIQUE	CONTACTS DEFAUT + SIGNALISATION POUR DEMARREUR TESYS	LUA1C11		Q25	10
TELEMECANIQUE	CONTACTS DEFAUT + SIGNALISATION POUR DEMARREUR TESYS	LUA1C11		Q26	18

FABRICANT	DESIGNATION	REFERENCE	QTE	REPERES	FOLIO
TELEMECANIQUE	CONTACTS DEFAUT + SIGNALISATION POUR DEMARREUR TESYS	LUA1C11		Q3A	8
TELEMECANIQUE	CONTACTS DEFAUT + SIGNALISATION POUR DEMARREUR TESYS	LUA1C11		Q3B	8
TELEMECANIQUE	CONTACTS DEFAUT + SIGNALISATION POUR DEMARREUR TESYS	LUA1C11		Q4A	8
TELEMECANIQUE	CONTACTS DEFAUT + SIGNALISATION POUR DEMARREUR TESYS	LUA1C11		Q4B	8
TELEMECANIQUE	CONTACTS DEFAUT + SIGNALISATION POUR DEMARREUR TESYS	LUA1C11		Q5A	9
TELEMECANIQUE	CONTACTS DEFAUT + SIGNALISATION POUR DEMARREUR TESYS	LUA1C11		Q5B	9
TELEMECANIQUE	CONTACTS DEFAUT + SIGNALISATION POUR DEMARREUR TESYS	LUA1C11		Q6	9
TELEMECANIQUE	CONTACTS DEFAUT + SIGNALISATION POUR DEMARREUR TESYS	LUA1C11		Q7	10
TELEMECANIQUE	CONTACTS DEFAUT + SIGNALISATION POUR DEMARREUR TESYS	LUA1C11		Q8	10
TELEMECANIQUE	CONTACTS DEFAUT + SIGNALISATION POUR DEMARREUR TESYS	LUA1C11		Q9	10
TELEMECANIQUE	BASE PUISSANCE 12A	LUB12 (48VAC)	25	KM1	28
TELEMECANIQUE	BASE PUISSANCE 12A	LUB12 (48VAC)		KM10	41
TELEMECANIQUE	BASE PUISSANCE 12A	LUB12 (48VAC)		KM11	43
TELEMECANIQUE	BASE PUISSANCE 12A	LUB12 (48VAC)		KM12	45
TELEMECANIQUE	BASE PUISSANCE 12A	LUB12 (48VAC)		KM13B	49
TELEMECANIQUE	BASE PUISSANCE 12A	LUB12 (48VAC)		KM14	51
TELEMECANIQUE	BASE PUISSANCE 12A	LUB12 (48VAC)		KM16A	60
TELEMECANIQUE	BASE PUISSANCE 12A	LUB12 (48VAC)		KM16B	60
TELEMECANIQUE	BASE PUISSANCE 12A	LUB12 (48VAC)		KM17A	61
TELEMECANIQUE	BASE PUISSANCE 12A	LUB12 (48VAC)		KM17B	61
TELEMECANIQUE	BASE PUISSANCE 12A	LUB12 (48VAC)		KM18	62
TELEMECANIQUE	BASE PUISSANCE 12A	LUB12 (48VAC)		KM19	63
TELEMECANIQUE	BASE PUISSANCE 12A	LUB12 (48VAC)		KM2	30
TELEMECANIQUE	BASE PUISSANCE 12A	LUB12 (48VAC)		KM24	73
TELEMECANIQUE	BASE PUISSANCE 12A	LUB12 (48VAC)		KM26	74
TELEMECANIQUE	BASE PUISSANCE 12A	LUB12 (48VAC)		KM3A	31
TELEMECANIQUE	BASE PUISSANCE 12A	LUB12 (48VAC)		KM3B	31
TELEMECANIQUE	BASE PUISSANCE 12A	LUB12 (48VAC)		KM4A	33
TELEMECANIQUE	BASE PUISSANCE 12A	LUB12 (48VAC)		KM4B	33
TELEMECANIQUE	BASE PUISSANCE 12A	LUB12 (48VAC)		KM5A	35
TELEMECANIQUE	BASE PUISSANCE 12A	LUB12 (48VAC)		KM5B	35
TELEMECANIQUE	BASE PUISSANCE 12A	LUB12 (48VAC)		KM6	37
TELEMECANIQUE	BASE PUISSANCE 12A	LUB12 (48VAC)		KM7	38

FABRICANT	DESIGNATION	REFERENCE	QTE	REPERES	FOLIO
TELEMECANIQUE	BASE PUISSANCE 12A	LUB12 (48VAC)		KM8	39
TELEMECANIQUE	BASE PUISSANCE 12A	LUB12 (48VAC)		KM9	40
TELEMECANIQUE	BASE PUISSANCE 32A	LUB32 (48VAC)	5	KM13A	49
TELEMECANIQUE	BASE PUISSANCE 32A	LUB32 (48VAC)		KM15A	55
TELEMECANIQUE	BASE PUISSANCE 32A	LUB32 (48VAC)		KM15B	55
TELEMECANIQUE	BASE PUISSANCE 32A	LUB32 (48VAC)		KM22	70
TELEMECANIQUE	BASE PUISSANCE 32A	LUB32 (48VAC)		KM23	72
TELEMECANIQUE	UNITE DE CONTROLE TRI EVOLUTIF TESYS U 1,25 à 5A / 48V - PDC 50KA	LUCB05ES	15	Q16A	14
TELEMECANIQUE	UNITE DE CONTROLE TRI EVOLUTIF TESYS U 1,25 à 5A / 48V - PDC 50KA	LUCB05ES		Q16B	14
TELEMECANIQUE	UNITE DE CONTROLE TRI EVOLUTIF TESYS U 1,25 à 5A / 48V - PDC 50KA	LUCB05ES		Q17A	14
TELEMECANIQUE	UNITE DE CONTROLE TRI EVOLUTIF TESYS U 1,25 à 5A / 48V - PDC 50KA	LUCB05ES		Q17B	14
TELEMECANIQUE	UNITE DE CONTROLE TRI EVOLUTIF TESYS U 1,25 à 5A / 48V - PDC 50KA	LUCB05ES		Q18	15
TELEMECANIQUE	UNITE DE CONTROLE TRI EVOLUTIF TESYS U 1,25 à 5A / 48V - PDC 50KA	LUCB05ES		Q19	15
TELEMECANIQUE	UNITE DE CONTROLE TRI EVOLUTIF TESYS U 1,25 à 5A / 48V - PDC 50KA	LUCB05ES		Q2	7
TELEMECANIQUE	UNITE DE CONTROLE TRI EVOLUTIF TESYS U 1,25 à 5A / 48V - PDC 50KA	LUCB05ES		Q24	18
TELEMECANIQUE	UNITE DE CONTROLE TRI EVOLUTIF TESYS U 1,25 à 5A / 48V - PDC 50KA	LUCB05ES		Q26	18
TELEMECANIQUE	UNITE DE CONTROLE TRI EVOLUTIF TESYS U 1,25 à 5A / 48V - PDC 50KA	LUCB05ES		Q3A	8
TELEMECANIQUE	UNITE DE CONTROLE TRI EVOLUTIF TESYS U 1,25 à 5A / 48V - PDC 50KA	LUCB05ES		Q3B	8
TELEMECANIQUE	UNITE DE CONTROLE TRI EVOLUTIF TESYS U 1,25 à 5A / 48V - PDC 50KA	LUCB05ES		Q4B	8
TELEMECANIQUE	UNITE DE CONTROLE TRI EVOLUTIF TESYS U 1,25 à 5A / 48V - PDC 50KA	LUCB05ES		Q5B	9
TELEMECANIQUE	UNITE DE CONTROLE TRI EVOLUTIF TESYS U 1,25 à 5A / 48V - PDC 50KA	LUCB05ES		Q7	10
TELEMECANIQUE	UNITE DE CONTROLE TRI EVOLUTIF TESYS U 1,25 à 5A / 48V - PDC 50KA	LUCB05ES		Q8	10
TELEMECANIQUE	UNITE DE CONTROLE TRI EVOLUTIF TESYS U 3 à 12A / 48V - PDC 50KA	LUCB12ES	7	Q1	7
TELEMECANIQUE	UNITE DE CONTROLE TRI EVOLUTIF TESYS U 3 à 12A / 48V - PDC 50KA	LUCB12ES		Q11	11
TELEMECANIQUE	UNITE DE CONTROLE TRI EVOLUTIF TESYS U 3 à 12A / 48V - PDC 50KA	LUCB12ES		Q12	11
TELEMECANIQUE	UNITE DE CONTROLE TRI EVOLUTIF TESYS U 3 à 12A / 48V - PDC 50KA	LUCB12ES		Q13B	12
TELEMECANIQUE	UNITE DE CONTROLE TRI EVOLUTIF TESYS U 3 à 12A / 48V - PDC 50KA	LUCB12ES		Q14	12
TELEMECANIQUE	UNITE DE CONTROLE TRI EVOLUTIF TESYS U 3 à 12A / 48V - PDC 50KA	LUCB12ES		Q4A	8
TELEMECANIQUE	UNITE DE CONTROLE TRI EVOLUTIF TESYS U 3 à 12A / 48V - PDC 50KA	LUCB12ES		Q5A	9
TELEMECANIQUE	UNITE DE CONTROLE TRI EVOLUTIF TESYS U 4,5 à 18A / 48V - PDC 50KA	LUCB18ES	3	Q13A	12
TELEMECANIQUE	UNITE DE CONTROLE TRI EVOLUTIF TESYS U 4,5 à 18A / 48V - PDC 50KA	LUCB18ES		Q15B	13
TELEMECANIQUE	UNITE DE CONTROLE TRI EVOLUTIF TESYS U 4,5 à 18A / 48V - PDC 50KA	LUCB18ES		Q23	17
TELEMECANIQUE	UNITE DE CONTROLE TRI EVOLUTIF TESYS U 8 à 32A / 48V - PDC 50KA	LUCB32ES	2	Q15A	13

FABRICANT	DESIGNATION	REFERENCE	QTE	REPERES	FOLIO
TELEMECANIQUE	UNITE DE CONTROLE TRI EVOLUTIF TESYS U 8 à 32A / 48V - PDC 50KA	LUCB32ES		Q22	17
TELEMECANIQUE	UNITE DE CONTROLE MONO EVOLUTIF TESYS U 0,35 à 1,4A / 48V - PDC 50KA	LUCC1XES	4	Q10	10
TELEMECANIQUE	UNITE DE CONTROLE MONO EVOLUTIF TESYS U 0,35 à 1,4A / 48V - PDC 50KA	LUCC1XES		Q25	10
TELEMECANIQUE	UNITE DE CONTROLE MONO EVOLUTIF TESYS U 0,35 à 1,4A / 48V - PDC 50KA	LUCC1XES		Q6	9
TELEMECANIQUE	UNITE DE CONTROLE MONO EVOLUTIF TESYS U 0,35 à 1,4A / 48V - PDC 50KA	LUCC1XES		Q9	10
TELEMECANIQUE	BLOC CONTACTS ADDITIFS FRONTAL 2F	LUFN20	30	KM1	28
TELEMECANIQUE	BLOC CONTACTS ADDITIFS FRONTAL 2F	LUFN20		KM10	41
TELEMECANIQUE	BLOC CONTACTS ADDITIFS FRONTAL 2F	LUFN20		KM11	43
TELEMECANIQUE	BLOC CONTACTS ADDITIFS FRONTAL 2F	LUFN20		KM12	45
TELEMECANIQUE	BLOC CONTACTS ADDITIFS FRONTAL 2F	LUFN20		KM13A	49
TELEMECANIQUE	BLOC CONTACTS ADDITIFS FRONTAL 2F	LUFN20		KM13B	49
TELEMECANIQUE	BLOC CONTACTS ADDITIFS FRONTAL 2F	LUFN20		KM14	51
TELEMECANIQUE	BLOC CONTACTS ADDITIFS FRONTAL 2F	LUFN20		KM15A	55
TELEMECANIQUE	BLOC CONTACTS ADDITIFS FRONTAL 2F	LUFN20		KM15B	55
TELEMECANIQUE	BLOC CONTACTS ADDITIFS FRONTAL 2F	LUFN20		KM16A	60
TELEMECANIQUE	BLOC CONTACTS ADDITIFS FRONTAL 2F	LUFN20		KM16B	60
TELEMECANIQUE	BLOC CONTACTS ADDITIFS FRONTAL 2F	LUFN20		KM17A	61
TELEMECANIQUE	BLOC CONTACTS ADDITIFS FRONTAL 2F	LUFN20		KM17B	61
TELEMECANIQUE	BLOC CONTACTS ADDITIFS FRONTAL 2F	LUFN20		KM18	62
TELEMECANIQUE	BLOC CONTACTS ADDITIFS FRONTAL 2F	LUFN20		KM19	63
TELEMECANIQUE	BLOC CONTACTS ADDITIFS FRONTAL 2F	LUFN20		KM2	30
TELEMECANIQUE	BLOC CONTACTS ADDITIFS FRONTAL 2F	LUFN20		KM22	70
TELEMECANIQUE	BLOC CONTACTS ADDITIFS FRONTAL 2F	LUFN20		KM23	72
TELEMECANIQUE	BLOC CONTACTS ADDITIFS FRONTAL 2F	LUFN20		KM24	73
TELEMECANIQUE	BLOC CONTACTS ADDITIFS FRONTAL 2F	LUFN20		KM26	74
TELEMECANIQUE	BLOC CONTACTS ADDITIFS FRONTAL 2F	LUFN20		KM3A	31
TELEMECANIQUE	BLOC CONTACTS ADDITIFS FRONTAL 2F	LUFN20		KM3B	31
TELEMECANIQUE	BLOC CONTACTS ADDITIFS FRONTAL 2F	LUFN20		KM4A	33
TELEMECANIQUE	BLOC CONTACTS ADDITIFS FRONTAL 2F	LUFN20		KM4B	33
TELEMECANIQUE	BLOC CONTACTS ADDITIFS FRONTAL 2F	LUFN20		KM5A	35
TELEMECANIQUE	BLOC CONTACTS ADDITIFS FRONTAL 2F	LUFN20		KM5B	35
TELEMECANIQUE	BLOC CONTACTS ADDITIFS FRONTAL 2F	LUFN20		KM6	37
TELEMECANIQUE	BLOC CONTACTS ADDITIFS FRONTAL 2F	LUFN20		KM7	38

FABRICANT	DESIGNATION	REFERENCE	QTE	REPERES	FOLIO
TELEMECANIQUE	BLOC CONTACTS ADDITIFS FRONTAL 2F	LUFN20		KM8	39
TELEMECANIQUE	BLOC CONTACTS ADDITIFS FRONTAL 2F	LUFN20		KM9	40
TELEMECANIQUE	CORPS VOYANT BLANC A DEL INTEGREE 230VAC 22.5mm	ZB5AVM1 + ZB5AV013	1	H1	6
TELEMECANIQUE	BOUTON TOURNANT A MANETTE 2 POS. FIXES 1F	ZB5AZ101 + ZB5AD2	5	S10	41
TELEMECANIQUE	BOUTON TOURNANT A MANETTE 2 POS. FIXES 1F	ZB5AZ101 + ZB5AD2		S6	37
TELEMECANIQUE	BOUTON TOURNANT A MANETTE 2 POS. FIXES 1F	ZB5AZ101 + ZB5AD2		S7	38
TELEMECANIQUE	BOUTON TOURNANT A MANETTE 2 POS. FIXES 1F	ZB5AZ101 + ZB5AD2		S8	39
TELEMECANIQUE	BOUTON TOURNANT A MANETTE 2 POS. FIXES 1F	ZB5AZ101 + ZB5AD2		S9	40
TELEMECANIQUE	BOUTON ARRET D'URGENCE A TOURNER - 1F	ZB5AZ101 + ZB5AS54	1	S1	6
TELEMECANIQUE	BOUTON TOURNANT A MANETTE 3 POS. FIXES 1F + 1F	ZB5AZ103 + ZB5AD3	9	S11	43
TELEMECANIQUE	BOUTON TOURNANT A MANETTE 3 POS. FIXES 1F + 1F	ZB5AZ103 + ZB5AD3		S15	62
TELEMECANIQUE	BOUTON TOURNANT A MANETTE 3 POS. FIXES 1F + 1F	ZB5AZ103 + ZB5AD3		S16	63
TELEMECANIQUE	BOUTON TOURNANT A MANETTE 3 POS. FIXES 1F + 1F	ZB5AZ103 + ZB5AD3		S17	66
TELEMECANIQUE	BOUTON TOURNANT A MANETTE 3 POS. FIXES 1F + 1F	ZB5AZ103 + ZB5AD3		S18	70
TELEMECANIQUE	BOUTON TOURNANT A MANETTE 3 POS. FIXES 1F + 1F	ZB5AZ103 + ZB5AD3		S19	73
TELEMECANIQUE	BOUTON TOURNANT A MANETTE 3 POS. FIXES 1F + 1F	ZB5AZ103 + ZB5AD3		S2	28
TELEMECANIQUE	BOUTON TOURNANT A MANETTE 3 POS. FIXES 1F + 1F	ZB5AZ103 + ZB5AD3		S20	73
TELEMECANIQUE	BOUTON TOURNANT A MANETTE 3 POS. FIXES 1F + 1F	ZB5AZ103 + ZB5AD3		S21	74
TELEMECANIQUE	BOUTON TOURNANT A MANETTE 3 POS. FIXES A CLE 455 RETRAIT TOUTES POSITIONS 1F + 1F	ZB5AZ103 + ZB5AG0	1	SD1	26
TELEMECANIQUE	ELEMENT DE CONTACT ADAPTABLE 1F	ZBE101	10	S11	43
TELEMECANIQUE	ELEMENT DE CONTACT ADAPTABLE 1F	ZBE101		S15	62
TELEMECANIQUE	ELEMENT DE CONTACT ADAPTABLE 1F	ZBE101		S16	63
TELEMECANIQUE	ELEMENT DE CONTACT ADAPTABLE 1F	ZBE101		S17	66
TELEMECANIQUE	ELEMENT DE CONTACT ADAPTABLE 1F	ZBE101		S18	70
TELEMECANIQUE	ELEMENT DE CONTACT ADAPTABLE 1F	ZBE101		S19	73
TELEMECANIQUE	ELEMENT DE CONTACT ADAPTABLE 1F	ZBE101		S2	28
TELEMECANIQUE	ELEMENT DE CONTACT ADAPTABLE 1F	ZBE101		S20	73
TELEMECANIQUE	ELEMENT DE CONTACT ADAPTABLE 1F	ZBE101		S21	74
TELEMECANIQUE	ELEMENT DE CONTACT ADAPTABLE 1F	ZBE101		SD1	26
TELEMECANIQUE	ELEMENT DE CONTACT ADAPTABLE 1O	ZBE102	2	SD1	26
TELEMECANIQUE	ELEMENT DE CONTACT ADAPTABLE 1O	ZBE102		SD1	26

2	3	4	5	6	7	8	9	10	11	12	13	14	15	16	17	18	19	20	21

FABRICANT	DESIGNATION	REFERENCE	QTE	REPERES	FOLIO
TELEMECANIQUE	BOUTON TOURNANT A MANETTE 3 POS. FIXES 1F + 1F	ZB5AZ103 + ZB5AD3		S18	70
TELEMECANIQUE	BOUTON TOURNANT A MANETTE 3 POS. FIXES 1F + 1F	ZB5AZ103 + ZB5AD3		S19	73
TELEMECANIQUE	BOUTON TOURNANT A MANETTE 3 POS. FIXES 1F + 1F	ZB5AZ103 + ZB5AD3		S2	28
TELEMECANIQUE	BOUTON TOURNANT A MANETTE 3 POS. FIXES A CLE 455 RETRAIT TOUTES POSITIONS 1F + 1F	ZB5AZ103 + ZB5AG0	1	SD1	26
TELEMECANIQUE	ELEMENT DE CONTACT ADAPTABLE 1F	ZBE101	8	S11	43
TELEMECANIQUE	ELEMENT DE CONTACT ADAPTABLE 1F	ZBE101		S15	62
TELEMECANIQUE	ELEMENT DE CONTACT ADAPTABLE 1F	ZBE101		S16	63
TELEMECANIQUE	ELEMENT DE CONTACT ADAPTABLE 1F	ZBE101		S17	66
TELEMECANIQUE	ELEMENT DE CONTACT ADAPTABLE 1F	ZBE101		S18	70
TELEMECANIQUE	ELEMENT DE CONTACT ADAPTABLE 1F	ZBE101		S19	73
TELEMECANIQUE	ELEMENT DE CONTACT ADAPTABLE 1F	ZBE101		S2	28
TELEMECANIQUE	ELEMENT DE CONTACT ADAPTABLE 1F	ZBE101		SD1	26
TELEMECANIQUE	ELEMENT DE CONTACT ADAPTABLE 1O	ZBE102	2	SD1	26
TELEMECANIQUE	ELEMENT DE CONTACT ADAPTABLE 1O	ZBE102		SD1	26

1	2	3	4	5	6	7	8	9	10	11	12	13	14	15	16	17	18	19	20	21

A.E.C.

DESSINE : BLA

VERIFIE :

DATE DE CREATION : 20/08/2008

INDICE	DATE		DES.
0	20/08/2008	1 ère Diffusion	BLA

TUNZINI

Dossier n° : **13030** Schéma n° : **7616**

AEC01 CTA A102.1/A104.1

LIBRE

C.H.I.H.S. VESOUL

FOLIO

151/151

see élec version 3.30